2027
CATALOGUE

IT'S ALL ABOUT KITCHEN

OMOIKIRI

Для OMOIKIRI ежегодное обновление коллекций, форм и цветов — не просто событие, а стандарт работы лидера. Мы создали прочный фундамент для роста и сейчас активно замещаем ушедшие европейские бренды, отвечая на запросы рынка. Мы не только расширяем основной ассортимент, но и осваиваем смежные ниши в кухонной зоне.

В ближайшем будущем мы планируем представить принципиально новые направления, чтобы полностью закрыть потребности наших клиентов.

Кейв П.А.
Генеральный директор OMOIKIRI

OMOIKIRI. МОЙКИ ДЛЯ ИНТЕГРИРОВАННОГО МОНТАЖА И ПОД СТОЛЕШНИЦУ

NATCERAMIC®
OKINOSHIMA 61 U/I....047
OKINOSHIMA 76 U/I....049
OMISHIMA 41-U....046
OMISHIMA 60-U....046
OMISHIMA 76-U....049
TOKARA 88-U/I SIDE....050
TORISHIMA 67-U/I....048

ARTCERAMIC®
KINARU PRO 86-U/I....066
KITAGAWA 83-2-U....063
KITEN 48-INT....058
KITEN 70-INT....060
SINTESI PRO 114-2-U/I....069
YAMAKAWA 45-U/I....052
YAMAKAWA 45 INTEGRA....052
YAMAKAWA 55-U/I....058
YAMAKAWA 55 INTEGRA....060
YAMAKAWA 75-U/I....061
YAMAKAWA 75 INTEGRA....062

TETOGRANIT®
BOSEN 20-U....070
BOSEN 38-U....070
BOSEN 44-U....072
BOSEN 54-U....074
TEDORI 54-U....072
TEDORI 66-U....080
TEDORI 85-2-U....083
YAMAKAWA 45T-U/I....071
YAMAKAWA 45T INTEGRA....071
YAMAKAWA 55T-U/I....075
YAMAKAWA 55T INTEGRA....080
YAMAKAWA 75T-U/I....082
YAMAKAWA 75T INTEGRA....082

ARTGRANIT®
KATA 20-U....084
KATA 34-U....084
KATA 40-U....085
KATA 44-U....085
KATA 54-U....087
KATA 55-2-U....088
KATA 74-U....088

НЕРЖАВЕЮЩАЯ СТАЛЬ
KASEN 48-26-INT....118
KASEN 49-16-INT....119
KASEN 53-26-INT....120
KASEN 54-16-INT....121
OMI 20-U....092
OMI 37-U/I ULTRA....094
OMI 38-U/I....096
OMI 43-U/I ULTRA....097
OMI 43-U/I ULTRA MINI....098
OMI 44-U/I....100
OMI 44-U/I QUADRO....101
OMI 49-U/I-IN....103
OMI 49-U/I....104
OMI 53-U/I ULTRA....105
OMI 53-U/I ULTRA MINI....108
OMI 54-U/I....108
OMI 73-U/I ULTRA....125
OMI 76-U/I....129
TADZAVA 22-U/I....093
TADZAVA 22-U/I ULTRA 15....093
TADZAVA 38-U/I....095
TADZAVA 38-U/I ULTRA 15....094
TADZAVA 39-U/I....096
TADZAVA 44-U/I QUADRO....100
TADZAVA 44-U/I ULTRA....099
TADZAVA 44-U/I ULTRA 15....099
TADZAVA 49-U/I....102
TADZAVA 49-U/I ULTRA 15....103
TADZAVA 54-U/I....114
TADZAVA 54-U/I ULTRA....114
TADZAVA 54-U/I ULTRA 15....115
TADZAVA 58-2-U/I....122
TADZAVA 58-2-U/I ULTRA 15....122
TADZAVA 75-U/I....128
TADZAVA 75-U/I ULTRA 15....129
TAKI 20-U/IF....092
TAKI 38-U/IF....095
TAKI 44-U/IF....098
TAKI 49-U/IF....102
TAKI 54-U/IF....110
TAKI 54-U/IF SIDE SF....109
TAKI 54-U/IF MICRODECOR....110
TAKI 58-2-U/IF....123
TAKI 69-2-U/IF SIDE....125
TAKI 74-U/IF....126
TAKI 74-U/IF SIDE....127
TAKI 85-2-LB-U/IF SIDE....130
TAKI 86-2-U/IF....131

OMOIKIRI. МОЙКИ ДЛЯ ФРОНТАЛЬНОГО И ВРЕЗНОГО МОНТАЖА NATCERAMIC®

MIKURA 61....142
MIKURA 76....146
MIKURA 76 DALI....159
MIKURA 76 KLIMT....158
MIKURA 76 LEMON....156
MIKURA 76 TOKYO....156
MIKURA 76 TOKYO 2....157
MIKURA 76 TOKYO 3....157
MIKURA 76 VANGOGH....158
MIKURA 76 WARHOL....159
MIKURA 83....150
MIKURA 91....152
OKINOSHIMA 61 U/I....143
OKINOSHIMA 76 U/I....150
OMISHIMA 41....140
OMISHIMA 60....140
OMISHIMA 76....144
TORISHIMA 67-U/I....144
TOKARA 88-U/I SIDE....151

OMOIKIRI. МОЙКИ ДЛЯ ФРОНТАЛЬНОГО И ВРЕЗНОГО МОНТАЖА ARTCERAMIC®

BOSEN 41A....174
BOSEN 47A....175
BOSEN 57A....180
BOSEN 59-2A....182
BOSEN 61A....195
KINARU PRO 86-U/I....210
KINOKAWA 60....183
KINOKAWA 90....201
KITAGAWA 51....177
KITAGAWA 57....180
KITAGAWA 79 LB....198
KITAGAWA 86....175
KITAGAWA 86-LB....200
KITAGAWA 86-2....201
KITAGAWA 100....194
KITAGAWA 100-2....195
SINTESI 57....181
SINTESI PRO 78....186
SINTESI 79....197
SINTESI 86....187
SINTESI 100....191
SINTESI PRO 114-2-U/I....213
SINTESI 116....199
SUMI 65A....177
SUMI 78A-LB....183
SUMI 79A....178
SUMI 86A....186
SUMI 100A....190
YAMAKAWA 45-U/I....176
YAMAKAWA 55-U/I....179
YAMAKAWA 75-U/I....196

OMOIKIRI. МОЙКИ ДЛЯ ФРОНТАЛЬНОГО И ВРЕЗНОГО МОНТАЖА TETOGRANIT®

AKARI 45....217
AKARI 57....228
AKARI 79....239
BOSEN 41....216
BOSEN 47....218
BOSEN 57....226
BOSEN 59-2....228
BOSEN 61....237
BOSEN 80-2....240
DAISEN 65T....222
DAISEN 78T....223
DAISEN 78-2T....231
HOKORI 79....221
HOKORI 86....233
MIYA 50R....218
SAKAIME 60E....219
SAKAIME 60-2....229
SAKAIME 68....220
SAKAIME 78....223
SAKAIME 78-2....232
SAKAIME 78-LB....230
SAKAIME 79....225
SAKAIME 86-2....233
SAKAIME 100....235
SAKAIME 100-2....237
SUMI 65....222
SUMI 79....225
SUMI 78-LB....229
SUMI 83C....244
SUMI 86....232
SUMI 100....236
TARENTO 83....241
TEDORI 57....227
TEDORI 68....238
TEDORI 79....239
TEDORI 86-2....245
TEDORI 86-2-LB....245
TEDORI 100....234
YAMAKAWA 45T-U/I....217
YAMAKAWA 55T-U/I....226
YAMAKAWA 75T-U/I....238
YASUGATA 48R....219
YASUGATA 100....234

OMOIKIRI. МОЙКИ ДЛЯ ВРЕЗНОГО МОНТАЖА ARTGRANIT®

AKEGATA 51....251
DAISEN 42....248
DAISEN 46....248
DAISEN 51....253
DAISEN 57....255
DAISEN 60....255
DAISEN 65....252
DAISEN 77....259
DAISEN 78....252
DAISEN 78-2....258
DAISEN 78-LB....256
DAISEN 86....258
DAISEN 86-2....259
TASOGARE 51....250
TASOGARE 65....251
TASOGARE 78....253
TOVADA 51....249
YONAKA 65....249
YONAKA 78-LB....256

OMOIKIRI. МОЙКИ ДЛЯ ВРЕЗНОГО МОНТАЖА НЕРЖАВЕЮЩАЯ СТАЛЬ

AKISAME 41....267
AKISAME 46....282
AKISAME 51....286
AKISAME 59....305
AKISAME 60-2....302
AKISAME 65....270
AKISAME 78....270
AKISAME 78-2....312
AKISAME 86....283
AKISAME 86 SIDE....302
AKISAME 86-2 SIDE....316
AKISAME 100-2....313
AMADARE 39....266
AMADARE 45....278
AMADARE 50....296
AMADARE 55....297
ASIDA 51....268
ASHI 56....296
DAISEN 44-IN....279
HARUNA 86....297
KASHIOGAWA 79....272
KASHIOGAWA 86....272
MIZU 78....269
MIZU 78-LB....298
MIZU 78-2....298
NOTORO 48....281
OMI 37-U/I ULTRA....263
OMI 38-U/I....266
OMI 43-U/I ULTRA....274
OMI 43-U/I ULTRA MINI....274
OMI 44-U/I....278
OMI 44-U/I QUADRO....273
OMI 49-U/I....285
OMI 49-U/I-IN....285
OMI 53-U/I ULTRA....287
OMI 53-U/I ULTRA MINI....287
OMI 54-U/I....289
OMI 73-U/I ULTRA....306
OMI 76-U/I....311
SAGAMI 63....269
SAGAMI 79....271
SAGAMI 79-2....299
SARU 48....280
TADZAVA 22-U/I....262
TADZAVA 22-U/I ULTRA 15....263
TADZAVA 38-U/I....264
TADZAVA 38-U/I ULTRA 15....264
TADZAVA 39-U/I....267
TADZAVA 44-U/I QUADRO....275
TADZAVA 44-U/I ULTRA....277
TADZAVA 44-U/I ULTRA 15....277
TADZAVA 49-U/I....284
TADZAVA 49-U/I ULTRA 15....284
TADZAVA 54-U/I....288
TADZAVA 54-U/I ULTRA....288
TADZAVA 54-U/I ULTRA 15....289
TADZAVA 58-2-U/I....300
TADZAVA 58-2-U/I ULTRA 15....300
TADZAVA 75-U/I....310
TADZAVA 75-U/I ULTRA 15....310
TAKI 20-U/IF....262
TAKI 38-U/IF....265
TAKI 44-U/IF....276
TAKI 49-U/IF....283
TAKI 54-U/IF....294
TAKI 54-U/IF SIDE SF....291
TAKI 54-U/IF MICRODECOR....290
TAKI 58-2-U/IF....301
TAKI 69-2-U/IF SIDE....305
TAKI 74-U/IF....306
TAKI 74-U/IF SIDE....307
TAKI 85-2-LB-U/IF SIDE....316
TAKI 86-2-U/IF....319
TOVADA 49....268

OMOIKIRI. СМЕСИТЕЛИ

WINDOW COLLECTION
MORI....323
NARA....324
NARA-S....324
NARA 2 PLUS....325
NARA 2 PLUS-S....325

PURE LIFE COLLECTION
AKENO....328
AKITA-S....337
ASAKAWA-S....329
HOTARU....353
KAGAWA 2 PLUS....340
KANTO....344
KANTO 2 PLUS-SB....346
KARATSU-S....335
KARIWA-S....342
MAKKARI 2 PLUS-SB....348
MIKAWA 2 PLUS-SB....351
MIYAKO....341
NAGANO....355
NAKAGAWA 2 PLUS....359
NAKAYAMA....343
OTARI....339
SHINAGAWA 2 PLUS....333
SINTO 2 PLUS....327
TAKAMATSU-S....357
TONAMI....361
YAMADA....330
YAMADA SLIM....331
YATOMI 2 PLUS....338

ORIGINAL JAPAN INOX STEEL COLLECTION
AKITA....371
KAMI 2 PLUS....368
KORI....369
KORIYAMA....373
KORIYAMA-SB....373
OKAWA 2 PLUS....365
TAHARA-SB....367
TAKAMATSU....363
YATOMI PLUS....370

ANTIQUE TIMES COLLECTION
AMAGASAKI....375
KYOTO....376
TOSHIMA....379

NEW DAY COLLECTION
AKASHI-S....388
ARITA-SB....383
OSAKA....387
TANIGAWA....390
TANIGAWA-SB....390
TARA....381
WAKAYAMA....389
YATOMI....385

TRADITIONS COLLECTION
KADO....402
NAKAGAWA....401
SHINAGAWA....397
SHINAGAWA-SB....393
SHINAGAWA SLIM....395
TATEYAMA-S....403
TOKIGAWA....398
UMI....399

COLOR COLLECTION
AKITA-S....337
KANTO....344
NAGANO....355
NAKAGAWA 2 PLUS....359
TAKAMATSU-S....357

OMOIKIRI. АКСЕССУАРЫ

ДОЗАТОРЫ....406
АКСЕССУАРЫ ДЛЯ МОЕК И СМЕСИТЕЛЕЙ....413
АРМАТУРА....439
ВОДООЧИСТИТЕЛИ....452
ИЗМЕЛЬЧИТЕЛИ....464

OMOIKIRI. HOME

TAKARA SET....476
KENREI SET....477
FURAIPAN-24....477
БОКАЛЫ OMOIKANE....480
ПОСУДА ИЗ КЕРАМИКИ....482
ПОДСТАВКА HP-01....485
ТОЧИЛКА ДЛЯ НОЖЕЙ....485
DAMASCUS SUMINAGASHI....486
DAMASCUS KUON....487
ШТОПОР EC-01....488
GRINDER USB....488
МЕЛЬНИЦЫ GR-02-SET....488
СПРЕЙ ДЛЯ МАСЛА SR-01....488
НАБОР БАНОК SP-01....488

OMOIKIRI

ВСЕ ПРО НАС

Бренд OMOIKIRI – это мировой производитель кухонных моек, смесителей, водоочистителей, измельчителей и различных аксессуаров для кухни. Позиционирование ориентировано на средне-высокий уровень рынка. Компания успешно работает и развивается на российском рынке более 15 лет.

За это время OMOIKIRI стали лидером в разработке, производстве и продаже премиального оборудования и аксессуаров для кухни.

На сегодняшний день OMOIKIRI – крупнейший производитель кухонных моек из гранита методом горячего литья в России. Технология производства Tetogranit заключается в том, что частицы гранита, кварцевый песок и акриловую смолу запекают при высокой температуре.

Современный интерьер давно перестал быть только вопросом стиля. Сегодня важнее формировать пространство, которое заботится о человеке, его комфорте и ощущении гармонии.

За 15 лет на рынке OMOIKIRI не просто выпускает продукты — бренд задаёт новые стандарты качества, мастерства и эстетики. Каждый элемент продуман до мельчайших деталей, чтобы дарить радость и вдохновение тем, кто ценит совершенство.

Наши изделия родились из одной сверхзадачи: создать уникальный продукт, который выделялся бы среди других, сочетал функциональность и изысканность, дарил удовольствие каждому члену семьи.

OMOIKIRI объединяет вокруг себя всё, что велико и прекрасно: искусство, архитектуру, часы, украшения, моду. Мы ищем вдохновение в разных индустриях, чтобы каждая деталь была современной, гармоничной и впечатляющей.

ДОВЕРИЕ НАШИХ ПОКУПАТЕЛЕЙ — ГЛАВНЫЙ ИСТОЧНИК СИЛЫ БРЕНДА

Именно оно позволило бренду развиваться все эти годы, превращая мастерство, инновации и эстетику в эталон качества и стиля.

OMOKLAI

OMOIKIRI: *ИСКУССТВО, ВОПЛОЩЁННОЕ В ФОРМЕ И ЦВЕТЕ*

Неотъемлемой частью ДНК бренда являются творческие взаимоотношения с миром моды и искусства.

Знаковые объекты архитектуры, модные тенденции, шедевры мировой литературы и живописи – все становится вдохновением дизайнеров OMOIKIRI для создания коллекций. В результате взаимодействие с продукцией OMOIKIRI дарит особенные эмоции и ощущение непревзойденного комфорта – так кухня становится местом силы и источником вдохновения.

БЛАГОРОДСТВО СТАЛИ В АВТОРСКОМ ИСПОЛНЕНИИ

ПАТ
ТЕРН

Паттерн OMOIKIRI, вдохновленный культовыми часами Audemars Piguet .

Серия OMOIKIRI с эксклюзивным паттерном – оммаж легендарным часам Audemars Piguet Royal Oak 39 Jumbo. Дизайн предметов вдохновлен культовым гильошированным узором Tapisserie на циферблате этих часов, в 1972 году созданных великим часовым дизайнером Джеральдом Джентой.

Серия включает в себя модели смесителей и дозаторов в палитре фирменных оттенков OMOIKIRI. Декор вносит в предметы из высококачественной нержавеющей стали и латуни последний штрих, сближая практичность и искусство.

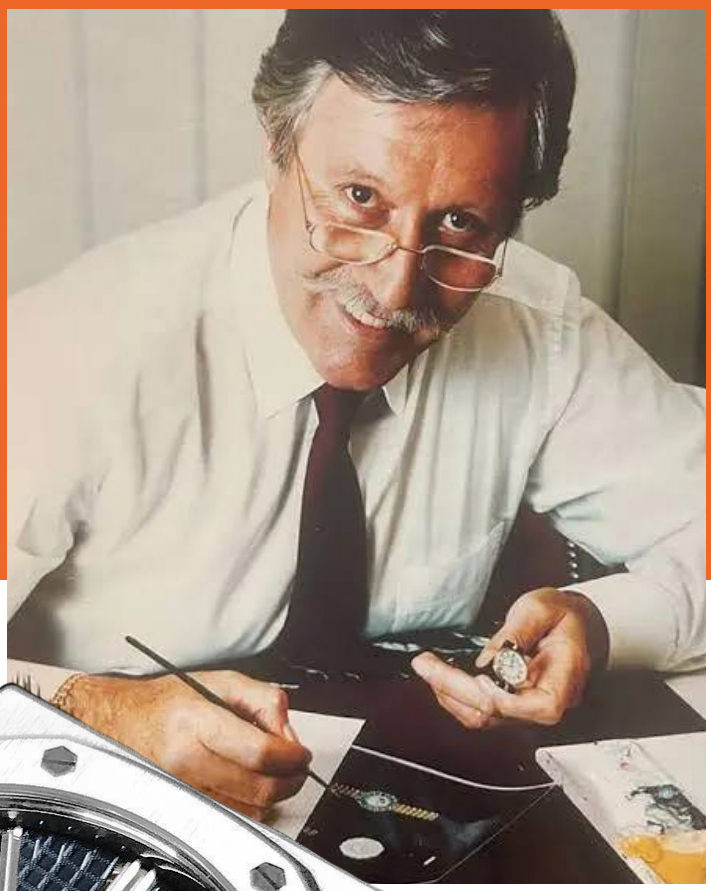

Gerald Genta

*Джеральд Джента

КОЛЛЕКЦИЯ МОЕК OMOIKIRI *ART COLLECTION*

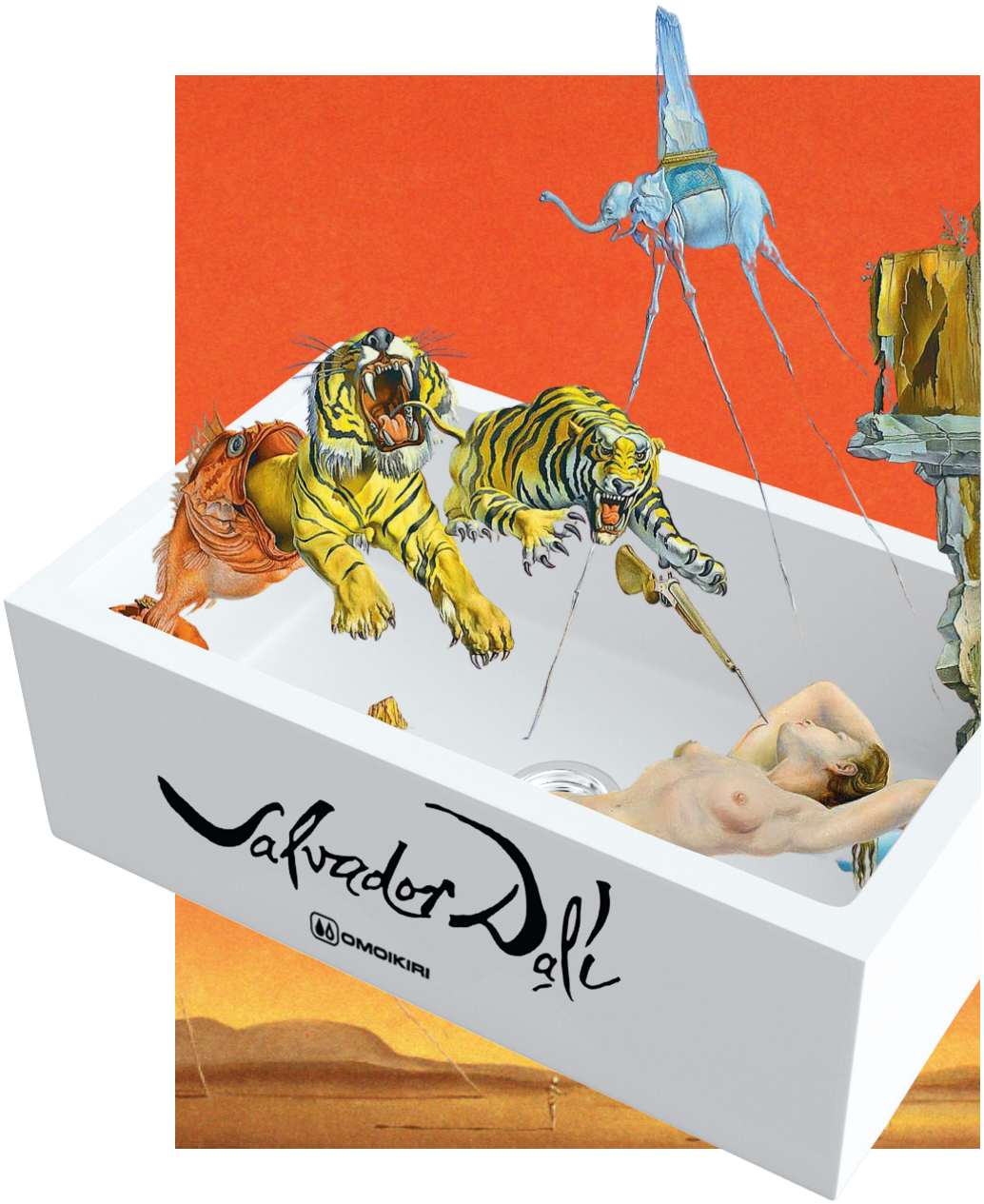

Эти уникальные модели – диалог функциональности и искусства, воплощенный в натуральном материале NATCERAMIC. В коллекции представлены мойки, украшенные репродукциями картин Сальвадора Дали, Густава Климта, Энди Уорхола и Винсента Ван Гога, а также модели с отсылками к культовым мировым событиям.

МАСТЕРА

КУЛЬТОВЫЕ ПРОИЗВЕДЕНИЯ ВЕЛИКИХ ХУДОЖНИКОВ

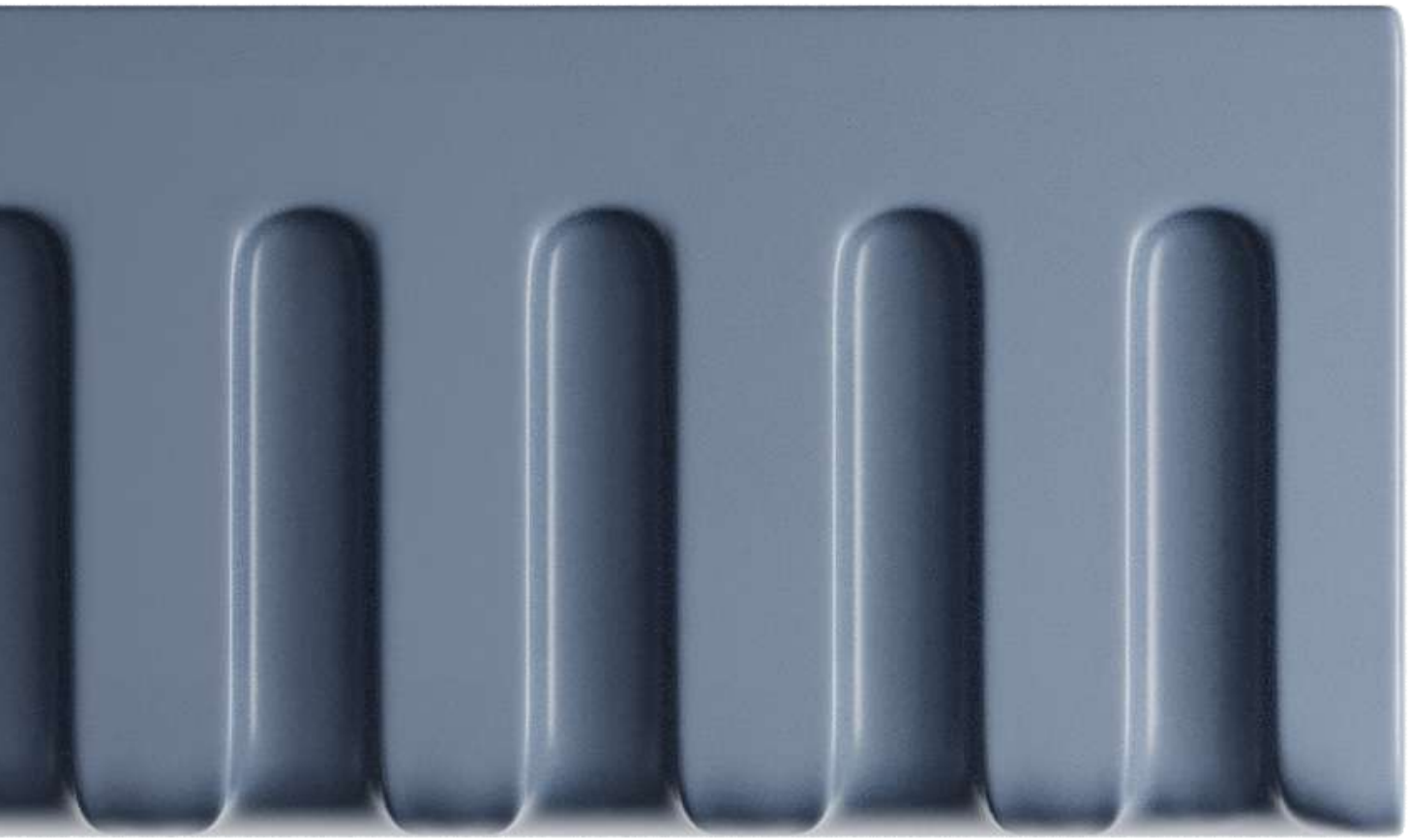

Omoikiri palette

Опираясь на эстетику выдающихся произведений искусства, великолепие природы и каноны мира роскоши, мы создали свою, идеальную палитру OMOIKIRI. В широкой палитре представлены цвета от сдержанных и пастельных до насыщенных и ярких, каждый из которых тщательно подобран и разработан множественными экспериментами.

ЦВЕТ

ВЫВЕРЕННАЯ ПАЛИТРА ДЛЯ ВАШЕГО ПРОСТРАНСТВА

*Палитра ОМОИКИРИ

СТИЛЬ

Коллекция эксклюзивных цветов регулярно актуализируется, при этом базовые чёрный и белый остаются неизменной классикой. Следуя модным тенденциям и личным предпочтениям, каждый сможет подобрать именно тот цвет OMOIKIRI, который идеально подойдет для интерьера и подчеркнет персональность владельца.

Sicilian Lemon

Sicilian Lemon
(Сицилийский лимон)

Royal Green

Royal Green
(Королевский зеленый)

Indigo Blue

Indigo Blue
(Синий индиго)

Wind Green

Wind Green
(Играющий серо-зеленый)

Canyon

Canyon
(Каньон)

Mokko

Мокко

NATCERAMIC® МОНТАЖ ПОД СТОЛЕШНИЦУ

50 см, шкаф

OMISHIMA 41-U
WH, WH GLOSSY, BL, SG, DG, CR
46 стр. НОВИНКА

80 см, шкаф

OMISHIMA 60-U
WH, WH GLOSSY, BL, SG, DG, CR
46 стр. НОВИНКА

80 см, шкаф

OKINOSHIMA 61-U/I
WH, WH GLOSSY, BL, OL, SB, CC, PE
47 стр.

80 см, шкаф

TORISHIMA 67-U/I
WH GLOSSY
48 стр.

80 см, шкаф

OMISHIMA 76-U
WH, WH GLOSSY, BL, SG, DG, CR
49 стр. НОВИНКА

80 см, шкаф

OKINOSHIMA 76-U/I
WH, WH GLOSSY, BL, OL, SB, CC, PE
49 стр.

90 см, шкаф

TOKARA 88-U/I SIDE
WH GLOSSY
50 стр.

ARTCERAMIC® МОНТАЖ ПОД СТОЛЕШНИЦУ

50 см, шкаф 45 см, шкаф

YAMAKAWA 45-U/I
WH, GR, GB, WG, MO
52 стр.

50 см, шкаф

YAMAKAWA 45 INTEGRA
WH, GR, GB, WG
52 стр.

60 см, шкаф

KITEN 48-INT
WH, GB
58 стр.

60 см, шкаф

YAMAKAWA 55-U/I
WH, GR, GB, CN, WG, MO
58 стр.

60 см, шкаф

YAMAKAWA 55 INTEGRA
WH, GR, GB, WG, CN
60 стр.

80 см, шкаф

KITEN 70-INT
WH, GB
60 стр.

80 см, шкаф

YAMAKAWA 75-U/I
WH, GR, GB, CN, WG, MO
61 стр.

80 см, шкаф

YAMAKAWA 75 INTEGRA
WH, GR, GB, WG, CN
62 стр.

ТИПЫ МОНТАЖА
МОНТАЖ ПОД СТОЛЕШНИЦУ | ВРЕЗНОЙ МОНТАЖ | МОНТАЖ ВРОВЕНЬ СО СТОЛЕШНИЦЕЙ | ИНТЕГРИРОВАННЫЙ

*Рекомендуемая база мойки рассчитана при толщине стенок мебели 16 мм

ARTCERAMIC® МОНТАЖ ПОД СТОЛЕШНИЦУ

90 СМ, ШКАФ

KITAGAWA 83-2-U
WH, GB, WG, MO

63 стр.

90 СМ, ШКАФ

KINARU PRO 86-U/I
WH, GB, CN, WG, MO

66 стр.

120 СМ, ШКАФ

SINTESI PRO 114-2-U/I
WH, GB, CN, WG, MO

69 стр.

НОВИНКА

TETOGRANIT® МОНТАЖ ПОД СТОЛЕШНИЦУ

30 СМ, ШКАФ

BOSEN 20-U
WH, BE, SA, GR, ES, BL, PL

70 стр.

45 СМ, ШКАФ

BOSEN 38-U
WH, BE, SA, GR, ES, BL, PL

70 стр.

50 СМ, ШКАФ 45 СМ, ШКАФ

YAMAKAWA 45T-U/I
WH, PL, BL

71 стр.

50 СМ, ШКАФ

YAMAKAWA 45T INTEGRA
WH, PL, BL, GR

71 стр.

50 СМ, ШКАФ

BOSEN 44-U
WH, BE, SA, GR, ES, BL, PL

72 стр.

60 СМ, ШКАФ

TEDORI 54-U
WH, BE, SA, GR, ES, BL, PL

72 стр.

60 СМ, ШКАФ

BOSEN 54-U
WH, BE, SA, GR, ES, BL, PL

74 стр.

60 СМ, ШКАФ

YAMAKAWA 55T-U/I
WH, PL, BL

75 стр.

60 СМ, ШКАФ

YAMAKAWA 55T INTEGRA
WH, PL, BL, GR

80 стр.

80 СМ, ШКАФ

TEDORI 66-U
WH, BE, SA, GR, ES, BL, PL

80 стр.

80 СМ, ШКАФ

YAMAKAWA 75T-U/I
WH, PL, BL

82 стр.

80 СМ, ШКАФ

YAMAKAWA 75T INTEGRA
WH, PL, BL, GR

82 стр.

ТИПЫ МОНТАЖА

- МОНТАЖ ПОД СТОЛЕШНИЦУ
- ВРЕЗНОЙ МОНТАЖ
- МОНТАЖ ВРОВЕНЬ СО СТОЛЕШНИЦЕЙ
- ИНТЕГРИРОВАННЫЙ

*Рекомендуемая база мойки рассчитана при толщине стенок мебели 16 мм

TETOGRANIT® МОНТАЖ ПОД СТОЛЕШНИЦУ

90 см, шкаф

TEDORI 85-2-U
WH, SA, GR, ES, BL, PL

83 стр.

ARTGRANIT® МОНТАЖ ПОД СТОЛЕШНИЦУ

30 см, шкаф

KATA 20-U
PA, BE, SA, GR, ES, BL

84 стр.

40 см, шкаф

KATA 34-U
PA, BE, SA, GR, ES, BL

84 стр.

45 см, шкаф

KATA 40-U
PA, BE, SA, GR, ES, BL

85 стр.

50 см, шкаф

KATA 44-U
PA, BE, SA, GR, ES, BL

85 стр.

60 см, шкаф

KATA 54-U
PA, BE, SA, GR, ES, BL

87 стр.

60 см, шкаф

KATA 55-2-U
PA, BE, SA, GR, ES, BL

88 стр.

80 см, шкаф

KATA 74-U
PA, GR, ES, BL

88 стр.

НОВИНКА

STAINLESS STEEL МОНТАЖ ПОД СТОЛЕШНИЦУ

30 см, шкаф

TAKI 20-U/IF
IN, GM, GB, LG

92 стр.

30 см, шкаф

OMI 20-U
IN

92 стр.

30 см, шкаф

TADZAVA 22-U/I
IN

93 стр.

30 см, шкаф

TADZAVA 22-U/I ULTRA 15
IN

93 стр.

ТИПЫ МОНТАЖА
- МОНТАЖ ПОД СТОЛЕШНИЦУ
- ВРЕЗНОЙ МОНТАЖ
- МОНТАЖ ВРОВЕНЬ СО СТОЛЕШНИЦЕЙ
- МОНТАЖ ПОД ЛАМИНАТ

*Рекомендуемая база мойки рассчитана при толщине стенок мебели 16 мм

STAINLESS STEEL МОНТАЖ ПОД СТОЛЕШНИЦУ

45 см, шкаф

OMI 37-U/I ULTRA
IN, LG, GB

94 стр.

45 см, шкаф

TADZAVA 38-U/I ULTRA 15
IN

94 стр.

45 см, шкаф

TAKI 38-U/IF
IN, GM, GB, LG

95 стр.

45 см, шкаф

TADZAVA 38-U/I
IN

95 стр.

45 см, шкаф

OMI 38-U/I
IN

96 стр.

45 см, шкаф

TADZAVA 39-U/I
GM, LG

96 стр.

50 см, шкаф

OMI 43-U/I ULTRA
IN, LG, GB

97 стр.

50 см, шкаф

OMI 43-U/I ULTRA MINI
IN, LG, GB

98 стр.

50 см, шкаф

TAKI 44-U/IF
IN, GM, GB, LG

98 стр.

50 см, шкаф

TADZAVA 44-U/I ULTRA
IN, LG, GM

99 стр.

50 см, шкаф

TADZAVA 44-U/I ULTRA 15
IN

99 стр.

50 см, шкаф

TADZAVA 44-U/I QUADRO
IN

100 стр.

50 см, шкаф

OMI 44-U/I
GM, IN, LG

100 стр.

50 см, шкаф

OMI 44-U/I QUADRO
IN

101 стр.

60 см, шкаф

TAKI 49-U/IF
IN, GM, GB, LG

102 стр.

60 см, шкаф

TADZAVA 49-U/I
IN, GM, LG

102 стр.

ТИПЫ МОНТАЖА

- МОНТАЖ ПОД СТОЛЕШНИЦУ
- ВРЕЗНОЙ МОНТАЖ
- МОНТАЖ ВРОВЕНЬ СО СТОЛЕШНИЦЕЙ
- МОНТАЖ ПОД ЛАМИНАТ

*Рекомендуемая база мойки рассчитана при толщине стенок мебели 16 мм

STAINLESS STEEL МОНТАЖ ПОД СТОЛЕШНИЦУ

60 СМ, ШКАФ

TADZAVA 49-U/I ULTRA 15
IN
103 стр.

60 СМ, ШКАФ

OMI 49-U/I-IN
IN
103 стр.

60 СМ, ШКАФ

OMI 49-U/I
GM, LG
104 стр.

60 СМ, ШКАФ

OMI 53-U/I ULTRA
IN, LG, GB
105 стр.

60 СМ, ШКАФ

OMI 53-U/I ULTRA MINI
IN, LG, B
108 стр.

60 СМ, ШКАФ

OMI 54-U/I
IN
108 стр.

60 СМ, ШКАФ

TAKI 54-U/IF SIDE SF
IN-R, IN-L, LG-R, LG-L, GB-R, GB-L
109 стр.

60 СМ, ШКАФ

TAKI 54-U/IF
IN, GM, GB, LG, IN NANO
110 стр.

60 СМ, ШКАФ

TAKI 54-U/IF MICRODECOR
IN
110 стр.
НОВИНКА

60 СМ, ШКАФ

TADZAVA 54-U/I
IN
114 стр.

60 СМ, ШКАФ

TADZAVA 54-U/I ULTRA
IN, LG, GM
114 стр.

60 СМ, ШКАФ

TADZAVA 54-U/I ULTRA 15
IN
115 стр.

60 СМ, ШКАФ

KASEN 48-26-INT
IN, GM, LG
118 стр.

60 СМ, ШКАФ

KASEN 49-16-INT
IN, GM, LG
119 стр.

60 СМ, ШКАФ

KASEN 53-26-INT
IN, GM, LG
120 стр.

60 СМ, ШКАФ

KASEN 54-16-INT
IN, GM, LG
121 стр.

ТИПЫ МОНТАЖА
- МОНТАЖ ПОД СТОЛЕШНИЦУ
- ВРЕЗНОЙ МОНТАЖ
- МОНТАЖ ВРОВЕНЬ СО СТОЛЕШНИЦЕЙ
- ИНТЕГРИРОВАННЫЙ

*Рекомендуемая база мойки рассчитана при толщине стенок мебели 16 мм

STAINLESS STEEL МОНТАЖ ПОД СТОЛЕШНИЦУ

60 см, шкаф

TADZAVA 58-2-U/I
IN-L, IN-R

122 стр.

60 см, шкаф

TADZAVA 58-2-U/I ULTRA 15
IN-L, IN-R

122 стр.

60 см, шкаф

TAKI 58-2-U/IF
IN-L, IN-R

123 стр.

80 см, шкаф

TAKI 69-2-U/IF SIDE
IN-R, GB-R, LG-R
IN-L, GB-L, LG-L

125 стр.

80 см, шкаф

OMI 73-U/I ULTRA
IN, LG, GB

125 стр.

НОВИНКА

80 см, шкаф

TAKI 74-U/IF
IN, GM, GB, LG

126 стр.

80 см, шкаф

TAKI 74-U/IF SIDE
IN-R, GB-R, LG-R
IN-L, GB-L, LG-L

127 стр.

80 см, шкаф

TADZAVA 75-U/I
IN

128 стр.

80 см, шкаф

TADZAVA 75-U/I ULTRA 15
IN

129 стр.

80 см, шкаф

OMI 76-U/I
IN

129 стр.

90 см, шкаф

TAKI 85-2-LB-U/IF SIDE
IN, GB, LG

130 стр.

90 см, шкаф

TAKI 86-2-U/IF
IN, GM, LG

131 стр.

ТИПЫ МОНТАЖА

- МОНТАЖ ПОД СТОЛЕШНИЦУ
- ВРЕЗНОЙ МОНТАЖ
- МОНТАЖ ВРОВЕНЬ СО СТОЛЕШНИЦЕЙ
- МОНТАЖ ПОД ЛАМИНАТ

*Рекомендуемая база мойки рассчитана при толщине стенок мебели 16 мм

NATCERAMIC® ВРЕЗНОЙ МОНТАЖ

50 см, шкаф

OMISHIMA 41
WH, WH GLOSSY, BL, SG, DG, CR
140 стр. НОВИНКА

80 см, шкаф

OMISHIMA 60
WH, WH GLOSSY, BL, SG, DG, CR
140 стр. НОВИНКА

80 см, шкаф FR

MIKURA 61
WH, WH GLOSSY, BL, OL, SB, CC, PE
142 стр.

80 см, шкаф

OKINOSHIMA 61-U/I
WH, WH GLOSSY, BL, OL, SB, CC, PE
143 стр.

80 см, шкаф

OMISHIMA 76
WH, WH GLOSSY, BL, SG, DG, CR
144 стр. НОВИНКА

80 см, шкаф

TORISHIMA 67-U/I
WH GLOSSY
144 стр.

80 см, шкаф FR

MIKURA 76-U/I
WH, WH GLOSSY, BL, OL, SB, CC, PE
146 стр.

80 см, шкаф

OKINOSHIMA 76-U/I
WH, WH GLOSSY, BL, OL, SB, CC, PE
150 стр.

90 см, шкаф FR

MIKURA 83
WH, WH GLOSSY, BL, OL, SB, CC, PE
150 стр.

90 см, шкаф

TOKARA 88-U/I SIDE
WH GLOSSY
151 стр.

100 см, шкаф FR

MIKURA 91
WH, WH GLOSSY, BL, OL, SB, CC, PE
152 стр.

ARTCERAMIC® ВРЕЗНОЙ МОНТАЖ

45 см, шкаф

BOSEN 41A
WH, GR, GB
174 стр.

45 см, шкаф

BOSEN 47A
WH, GR, GB
175 стр.

45 см, шкаф

KITAGAWA 86
WH, GR, GB, WG
175 стр.

45 см, шкаф 50 см, шкаф

YAMAKAWA 45-U/I
WH, GR, GB, WG, MO
176 стр.

ТИПЫ МОНТАЖА
- МОНТАЖ ПОД СТОЛЕШНИЦУ
- ВРЕЗНОЙ МОНТАЖ
- МОНТАЖ ВРОВЕНЬ СО СТОЛЕШНИЦЕЙ
- МОНТАЖ ПОД ЛАМИНАТ

*Рекомендуемая база мойки рассчитана при толщине стенок мебели 16 мм

ARTCERAMIC® ВРЕЗНОЙ МОНТАЖ

50 см, шкаф

KITAGAWA 51
WH, GR, GB, WG

177 стр.

50 см, шкаф

SUMI 65A
WH, GR, GB, WG, MO

177 стр.

50 см, шкаф

SUMI 79A
WH, GR, GB, WG

178 стр.

60 см, шкаф

YAMAKAWA 55-U/I
WH, GR, GB, CN, WG, MO

179 стр.

60 см, шкаф

BOSEN 57A
WH, GR, GB, MO

180 стр.

60 см, шкаф

KITAGAWA 57
WH, GR, GB, WG, MO

180 стр.

60 см, шкаф

SINTESI 57
WH, GR, GB, WG, CN, MO

181 стр.

60 см, шкаф

BOSEN 59-2A
WH, GR, GB

182 стр.

60 см, шкаф FR

KINOKAWA 60
WH, GB

183 стр.

НОВИНКА

60 см, шкаф

SUMI 78A-LB
WH, GR, GB, WG

183 стр.

60 см, шкаф

SINTESI 78 PRO
WH, GB, CN, WG

186 стр.

НОВИНКА

60 см, шкаф

SUMI 86A
WH, GR, GB, WG

186 стр.

60 см, шкаф

SINTESI 86
WH, GR, GB, CN, WG

187 стр.

60 см, шкаф

SUMI 100A
WH, GR, GB, WG

190 стр.

60 см, шкаф

SINTESI 100
WH, GR, GB, CN, WG

191 стр.

60 см, шкаф

KITAGAWA 100
WH, GR, GB, WG

194 стр.

ТИПЫ МОНТАЖА

- МОНТАЖ ПОД СТОЛЕШНИЦУ
- ВРЕЗНОЙ МОНТАЖ
- МОНТАЖ ПОД ЛАМИНАТ
- FR ФРОНТАЛЬНЫЙ МОНТАЖ

*Рекомендуемая база мойки рассчитана при толщине стенок мебели 16 мм

ARTCERAMIC® ВРЕЗНОЙ МОНТАЖ

60 СМ, ШКАФ

KITAGAWA 100-2
WH, GR, GB, WG
195 стр.

80 СМ, ШКАФ

BOSEN 61A
WH, GR, GB, MO
195 стр.

80 СМ, ШКАФ

YAMAKAWA 75-U/I
WH, GR, GB, CN, WG, MO
196 стр.

80 СМ, ШКАФ

SINTESI 79
WH, GR, GB, CN, WG
197 стр.

60 СМ, ШКАФ

KITAGAWA 79 LB
WH, GR, GB, WG
198 стр.

80 СМ, ШКАФ

SINTESI 116
WH, GR, GB, CN, WG
199 стр.

90 СМ, ШКАФ

KITAGAWA 86-LB
WH, GR, GB, WG
200 стр.

90 СМ, ШКАФ

KITAGAWA 86-2
WH, GR, GB, WG
201 стр.

90 СМ, ШКАФ FR

KINOKAWA 90
WH, GR, GB
201 стр.

90 СМ, ШКАФ

KINARU PRO 86-U/I
WH, GB, CN, WG, MO
210 стр.

120 СМ, ШКАФ

SINTESI PRO 114-2-U/I
WH, GB, CN, WG, MO
213 стр.
НОВИНКА

TETOGRANIT® ВРЕЗНОЙ МОНТАЖ

45 СМ, ШКАФ

BOSEN 41
WH, BE, SA, GR, ES, BL, PL
216 стр.

45 СМ, ШКАФ

AKARI 45
WH, BL
217 стр.
НОВИНКА

50 СМ, ШКАФ 45 СМ, ШКАФ

YAMAKAWA 45T-U/I
WH, PL, BL
217 стр.

45 СМ, ШКАФ

BOSEN 47
WH, BE, SA, GR, ES, BL, PL
218 стр.

ТИПЫ МОНТАЖА
- МОНТАЖ ПОД СТОЛЕШНИЦУ
- ВРЕЗНОЙ МОНТАЖ
- МОНТАЖ ВРОВЕНЬ СО СТОЛЕШНИЦЕЙ
- МОНТАЖ ПОД ЛАМИНАТ

*Рекомендуемая база мойки рассчитана при толщине стенок мебели 16 мм

TETOGRANIT® ВРЕЗНОЙ МОНТАЖ

45 см, шкаф

MIYA 50R
WH, BE, SA, GR, BL, PL

218 стр.

45 см, шкаф

SAKAIME 60E
WH, BE, SA, GR, BL, PL

219 стр.

50 см, шкаф

YASUGATA 48R
WH, BE, SA, GR, ES, BL, PL

219 стр.

45 см, шкаф

SAKAIME 68
WH, BE, SA, GR, BL, PL

220 стр.

45 см, шкаф

HOKORI 79
WH, BE, SA, GR, ES, BL, PL

221 стр.

НОВИНКА

50 см, шкаф

SUMI 65
WH, BE, SA, GR, ES, BL, PL

222 стр.

50 см, шкаф

DAISEN 65T
WH, BE, SA, GR, ES, BL, PL

222 стр.

50 см, шкаф

SAKAIME 78
WH, BE, SA, GR, ES, BL, PL

223 стр.

50 см, шкаф

DAISEN 78T
WH, BE, SA, GR, ES, BL, PL

223 стр.

50 см, шкаф

SUMI 79
WH, BE, SA, GR, ES, BL, PL

225 стр.

50 см, шкаф

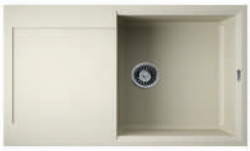

SAKAIME 79
WH, BE, BL, ES, PL

225 стр.

60 см, шкаф

YAMAKAWA 55T-U/I
WH, PL, BL

226 стр.

60 см, шкаф

BOSEN 57
WH, BE, SA, GR, ES, BL, PL

226 стр.

60 см, шкаф

TEDORI 57
WH, BE, SA, GR, ES, BL, PL

227 стр.

60 см, шкаф

AKARI 57
WH, BL

228 стр.

НОВИНКА

60 см, шкаф

BOSEN 59-2
WH, BE, SA, GR, ES, BL, PL

228 стр.

ТИПЫ МОНТАЖА

- МОНТАЖ ПОД СТОЛЕШНИЦУ
- ВРЕЗНОЙ МОНТАЖ
- МОНТАЖ ВРОВЕНЬ СО СТОЛЕШНИЦЕЙ
- МОНТАЖ ПОД ЛАМИНАТ

*Рекомендуемая база мойки рассчитана при толщине стенок мебели 16 мм

TETOGRANIT® МОНТАЖ ПОД СТОЛЕШНИЦУ

60 СМ, ШКАФ

SAKAIME 60-2
WH, BE, SA, ES, BL, PL
229 стр.

60 СМ, ШКАФ

SUMI 78-LB
WH, BE, SA, GR, ES, BL, PL
229 стр.

60 СМ, ШКАФ

SAKAIME 78-LB
WH, BE, GR, ES, BL, PL
230 стр.

60 СМ, ШКАФ

DAISEN 78-2T
WH, BE, SA, GR, ES, BL, PL
231 стр.

60 СМ, ШКАФ

SAKAIME 78-2
WH, BE, SA, GR, ES, BL, PL
232 стр.

60 СМ, ШКАФ

SUMI 86
WH, BE, SA, GR, ES, BL, PL
232 стр.

60 СМ, ШКАФ

HOKORI 86
WH, BE, SA, GR, ES, BL, PL
233 стр.
НОВИНКА

60 СМ, ШКАФ

SAKAIME 86-2
WH, BE, GR, ES, BL, PL
233 стр.

60 СМ, ШКАФ

YASUGATA 100
WH, BE, GR, SA, PL
234 стр.

60 СМ, ШКАФ

TEDORI 100
WH, BE, SA, BL, PL, GR
234 стр.

60 СМ, ШКАФ

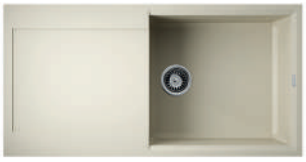

SAKAIME 100
WH, BE, GR, BL, PL
235 стр.

60 СМ, ШКАФ

SUMI 100
WH, BE, SA, GR, PL, BL
236 стр.

60 СМ, ШКАФ

SAKAIME 100-2
WH, BE, SA, GR, PL, BL
237 стр.

80 СМ, ШКАФ

BOSEN 61
WH, BE, SA, GR, PL, BL
237 стр.

ТИПЫ МОНТАЖА
- МОНТАЖ ПОД СТОЛЕШНИЦУ
- ВРЕЗНОЙ МОНТАЖ
- МОНТАЖ ВРОВЕНЬ СО СТОЛЕШНИЦЕЙ
- МОНТАЖ ПОД ЛАМИНАТ

*Рекомендуемая база мойки рассчитана при толщине стенок мебели 16 мм

TETOGRANIT® ВРЕЗНОЙ МОНТАЖ И ФРОНТАЛЬНЫЙ

80 см, шкаф

TEDORI 68
WH, SA, ES, BL, PL

238 стр.

80 см, шкаф

YAMAKAWA 75T-U/I
WH, PL, BL

238 стр.

80 см, шкаф

TEDORI 79
WH, BE, BL

239 стр.

80 см, шкаф

AKARI 79
WH, BL

239 стр.

НОВИНКА

80 см, шкаф

BOSEN 80-2
WH, BL, PL, GR

240 стр.

90 см, шкаф FR

TARENTO 83
WH, BL

241 стр.

90 см, шкаф

SUMI 83C
WH, BL, PL

244 стр.

90 см, шкаф

TEDORI 86-2-LB
WH, BE, SA, BL, PL, GR

245 стр.

90 см, шкаф

TEDORI 86-2
BE, SA, ES, BL, PL, GR

245 стр.

ARTGRANIT® ВРЕЗНОЙ МОНТАЖ

40 см, шкаф

DAISEN 42
PA, BE, SA, ES, BL, GR

248 стр.

45 см, шкаф

DAISEN 46
PA, BE, SA, ES,
BL, GR

248 стр.

45 см, шкаф

YONAKA 65
PA, BE, SA, ES, BL, GR

249 стр.

50 см, шкаф

TOVADA 51
PA, BE, SA, BL, GR

249 стр.

ТИПЫ МОНТАЖА

- МОНТАЖ ПОД СТОЛЕШНИЦУ
- ВРЕЗНОЙ МОНТАЖ
- FR ФРОНТАЛЬНЫЙ МОНТАЖ
- МОНТАЖ ПОД ЛАМИНАТ

*Рекомендуемая база мойки рассчитана при толщине стенок мебели 16 мм

ARTGRANIT® ВРЕЗНОЙ МОНТАЖ

50 см, шкаф

TASOGARE 51
PA, BE, SA, BL, GR
250 стр.

50 см, шкаф

AKEGATA 51
PA, BE, SA, BL, GR
251 стр.

50 см, шкаф

TASOGARE 65
PA, BE, SA, BL, GR
251 стр.

50 см, шкаф

DAISEN 65
PA, BE, SA, ES, BL, GR
252 стр.

50 см, шкаф

DAISEN 78
PA, BE, SA, ES, BL, GR
252 стр.

50 см, шкаф

TASOGARE 78
PA, BE, SA, BL, GR
253 стр.

50 см, шкаф

DAISEN 51
PA, ES, BL, GR
253 стр. НОВИНКА

60 см, шкаф

DAISEN 57
PA, ES, BL, GR
255 стр. НОВИНКА

60 см, шкаф

DAISEN 60
PA, BE, SA, ES, BL, GR
255 стр.

60 см, шкаф

YONAKA 78-LB
PA, BE, SA, ES, BL, GR
256 стр.

60 см, шкаф

DAISEN 78-LB
PA, BE, SA, ES, BL, GR
256 стр.

60 см, шкаф

DAISEN 78-2
PA, BE, SA, ES, BL, GR
258 стр.

60 см, шкаф

DAISEN 86
PA, BE, SA, ES, BL, GR
258 стр.

80 см, шкаф

DAISEN 77
PA, BE, SA, ES, BL, GR
259 стр.

80 см, шкаф

DAISEN 86-2
PA, BE, SA, ES, BL, GR
259 стр.

ТИПЫ МОНТАЖА
- МОНТАЖ ПОД СТОЛЕШНИЦУ
- ВРЕЗНОЙ МОНТАЖ
- МОНТАЖ ВРОВЕНЬ СО СТОЛЕШНИЦЕЙ
- МОНТАЖ ПОД ЛАМИНАТ

*Рекомендуемая база мойки рассчитана при толщине стенок мебели 16 мм

STAINLESS STEEL МОНТАЖ ПОД СТОЛЕШНИЦУ

30 СМ, ШКАФ

TAKI 20-U/IF
IN, GM, GB, LG

262 стр.

30 СМ, ШКАФ

TADZAVA 22-U/I
IN

262 стр.

30 СМ, ШКАФ

TADZAVA 22-U/I ULTRA 15
IN

263 стр.

45 СМ, ШКАФ

OMI 37-U/I ULTRA
IN, LG, GB

263 стр.

45 СМ, ШКАФ

TADZAVA 38-U/I
IN

264 стр.

45 СМ, ШКАФ

TADZAVA 38-U/I ULTRA 15
IN

264 стр.

45 СМ, ШКАФ

TAKI 38-U/IF
IN, GM, GB, LG

265 стр.

45 СМ, ШКАФ

OMI 38-U/I
IN

266 стр.

45 СМ, ШКАФ

AMADARE 39
IN

266 стр.

45 СМ, ШКАФ

TADZAVA 39-U/I
GM, LG

267 стр.

45 СМ, ШКАФ

AKISAME 41
IN, GM, GB, LG

267 стр.

45 СМ, ШКАФ

TOVADA 49
IN

268 стр.

45 СМ, ШКАФ

ASIDA 51
IN

268 стр.

45 СМ, ШКАФ

SAGAMI 63
IN

269 стр.

45 СМ, ШКАФ

MIZU 78
IN

269 стр.

45 СМ, ШКАФ

AKISAME 65
IN-R, GM-R, LG-R
IN-L, GM-L, LG-L

270 стр.

ТИПЫ МОНТАЖА

- МОНТАЖ ПОД СТОЛЕШНИЦУ
- ВРЕЗНОЙ МОНТАЖ
- FR ФРОНТАЛЬНЫЙ МОНТАЖ
- МОНТАЖ ПОД ЛАМИНАТ

*Рекомендуемая база мойки рассчитана при толщине стенок мебели 16 мм

STAINLESS STEEL ВРЕЗНОЙ МОНТАЖ

45 см, шкаф

AKISAME 78
IN-R, GM-R, LG-R
IN-L, GM-L, LG-L
270 стр.

45 см, шкаф

SAGAMI 79
IN
271 стр.

45 см, шкаф

KASHIOGAWA 79
IN
272 стр.

45 см, шкаф

KASHIOGAWA 86
IN
272 стр.

50 см, шкаф

OMI 44-U/I QUADRO
IN
273 стр.

50 см, шкаф

OMI 43-U/I ULTRA
IN, LG, GB
274 стр.

50 см, шкаф

OMI 43-U/I ULTRA MINI
IN, LG, GB
274 стр.

50 см, шкаф

TADZAVA 44-U/I QUADRO
IN
275 стр.

50 см, шкаф

TAKI 44-U/IF
IN, GM, GB, LG
276 стр.

50 см, шкаф

TADZAVA 44-U/I ULTRA
IN, LG, GM
277 стр.

50 см, шкаф

TADZAVA 44-U/I ULTRA 15
IN
277стр.

50 см, шкаф

OMI 44-U/I
GM, IN, LG
278 стр.

50 см, шкаф

AMADARE 45
IN
278 стр.

50 см, шкаф

DAISEN 44-IN
IN
279 стр.

50 см, шкаф

SARU 48
IN
280 стр.

50 см, шкаф

NOTORO 48
IN
281 стр.

ТИПЫ МОНТАЖА
- МОНТАЖ ПОД СТОЛЕШНИЦУ
- ВРЕЗНОЙ МОНТАЖ
- МОНТАЖ ВРОВЕНЬ СО СТОЛЕШНИЦЕЙ
- МОНТАЖ ПОД ЛАМИНАТ

*Рекомендуемая база мойки рассчитана при толщине стенок мебели 16 мм

STAINLESS STEEL МОНТАЖ ПОД СТОЛЕШНИЦУ

50 СМ, ШКАФ

AKISAME 46
IN, GM, GB, LG

282 стр.

50 СМ, ШКАФ

AKISAME 86
IN-R, IN-L

283 стр.

60 СМ, ШКАФ

TAKI 49-U/IF
IN, GM, GB, LG

283 стр.

60 СМ, ШКАФ

TADZAVA 49-U/I ULTRA 15
IN

284 стр.

60 СМ, ШКАФ

TADZAVA 49-U/I
IN, GM, LG

284 стр.

60 СМ, ШКАФ

OMI 49-U/I-IN
IN

285 стр.

60 СМ, ШКАФ

OMI 49-U/I
GM, LG

285 стр.

60 СМ, ШКАФ

AKISAME 51
IN, GM, GB, LG

286 стр.

60 СМ, ШКАФ

OMI 53-U/I ULTRA
IN, LG, GB

287 стр.

60 СМ, ШКАФ

OMI 53-U/I ULTRA MINI
IN, LG, GB

287 стр.

60 СМ, ШКАФ

TADZAVA 54-U/I
IN

288 стр.

60 СМ, ШКАФ

TADZAVA 54-U/I ULTRA
IN, LG, GM

288 стр.

60 СМ, ШКАФ

TADZAVA 54-U/I ULTRA 15
IN

289 стр.

60 СМ, ШКАФ

OMI 54-U/I
IN

289 стр.

60 СМ, ШКАФ

TAKI 54-U/IF MICRODECOR
IN

290 стр.

НОВИНКА

60 СМ, ШКАФ

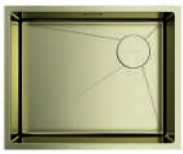

TAKI 54-U/IF SIDE SF
IN-R, IN-L, LG-R, LG-L, GB-R, GB-L

291 стр.

ТИПЫ МОНТАЖА

- МОНТАЖ ПОД СТОЛЕШНИЦУ
- ВРЕЗНОЙ МОНТАЖ
- МОНТАЖ ВРОВЕНЬ СО СТОЛЕШНИЦЕЙ
- МОНТАЖ ПОД ЛАМИНАТ

*Рекомендуемая база мойки рассчитана при толщине стенок мебели 16 мм

STAINLESS STEEL ВРЕЗНОЙ МОНТАЖ

60 СМ, ШКАФ

TAKI 54-U/IF
IN, GM, GB, LG, IN NANO
294 стр.

60 СМ, ШКАФ

ASHI 56
IN
296 стр.

60 СМ, ШКАФ

AMADARE 50
IN
296 стр.

60 СМ, ШКАФ

AMADARE 55
IN
297 стр.

60 СМ, ШКАФ

HARUNA 86
IN
297 стр.

60 СМ, ШКАФ

MIZU 78-LB
IN
298 стр.

60 СМ, ШКАФ

MIZU 78-2
IN
298 стр.

60 СМ, ШКАФ

SAGAMI 79-2
IN
299 стр.

60 СМ, ШКАФ

TADZAVA 58-2-U/I
IN-L, IN-R
300 стр.

60 СМ, ШКАФ

TADZAVA 58-2-U/I ULTRA 15
IN-L, IN-R
300 стр.

60 СМ, ШКАФ

TAKI 58-2-U/IF
IN-L, IN-R
301 стр.

60 СМ, ШКАФ

AKISAME 60-2
IN-L
302 стр.

60 СМ, ШКАФ

AKISAME 86 SIDE
IN-L, IN-R, LG-L, LG-R, GB-L, GB-R
302 стр.

60 СМ, ШКАФ

AKISAME 59
IN, GM, GB, LG
305 стр.

80 СМ, ШКАФ

TAKI 69-2-U/IF SIDE
IN-R, GB-R, LG-R
IN-L, GB-L, LG-L
305 стр.

80 СМ, ШКАФ

OMI 73-U/I ULTRA
IN, LG, GB
306 стр.
НОВИНКА

ТИПЫ МОНТАЖА
- МОНТАЖ ПОД СТОЛЕШНИЦУ
- ВРЕЗНОЙ МОНТАЖ
- МОНТАЖ ВРОВЕНЬ СО СТОЛЕШНИЦЕЙ
- МОНТАЖ ПОД ЛАМИНАТ

*Рекомендуемая база мойки рассчитана при толщине стенок мебели 16 мм

STAINLESS STEEL ВРЕЗНОЙ МОНТАЖ

80 СМ, ШКАФ

TAKI 74-U/IF
IN, GM, GB, LG

306 стр.

80 СМ, ШКАФ

TAKI 74-U/IF SIDE
IN-R, GB-R, LG-R
IN-L, GB-L, LG-L

307 стр.

80 СМ, ШКАФ

TADZAVA 75-U/I
IN

310 стр.

80 СМ, ШКАФ

TADZAVA 75-U/I ULTRA 15
IN

310 стр.

80 СМ, ШКАФ

OMI 76-U/I
IN

311 стр.

80 СМ, ШКАФ

AKISAME 78-2
IN-R, GM-R, LG-R
IN-L, GM-L, LG-L

312 стр.

80 СМ, ШКАФ

AKISAME 100-2
IN-R, GM-R, LG-R
IN-L, GM-L, LG-L

313 стр.

90 СМ, ШКАФ

TAKI 85-2-LB-U/IF SIDE
IN, GB, LG

316 стр.

90 СМ, ШКАФ

AKISAME 86-2 SIDE
IN, GB, LG

316 стр.

90 СМ, ШКАФ

TAKI 86-2-U/IF
IN, GM, LG

319 стр.

ТИПЫ МОНТАЖА
- МОНТАЖ ПОД СТОЛЕШНИЦУ
- ВРЕЗНОЙ МОНТАЖ
- МОНТАЖ ВРОВЕНЬ СО СТОЛЕШНИЦЕЙ
- МОНТАЖ ПОД ЛАМИНАТ

*Рекомендуемая база мойки рассчитана при толщине стенок мебели 16 мм

NATCERAMIC® ВРЕЗНОЙ И ФРОНТАЛЬНЫЙ МОНТАЖ

80 см, шкаф FR

MIKURA 76-LEMON

156 стр.

80 см, шкаф FR

MIKURA 76-TOKYO

156 стр.

80 см, шкаф FR

MIKURA 76-TOKYO 2

157 стр.

80 см, шкаф FR

MIKURA 76-TOKYO 3

157 стр.

80 см, шкаф FR

MIKURA 76-KLIMT

158 стр.

80 см, шкаф FR

MIKURA 76-VANGOGH

158 стр.

80 см, шкаф FR

MIKURA 76-DALI

159 стр.

80 см, шкаф FR

MIKURA 76-WARHOL

159 стр.

ШЕ-ДЕВР

*Рекомендуемая база мойки рассчитана при толщине стенок мебели 16 мм

ЦВЕТА

NATCERAMIC®

- WH — 10. БЕЛЫЙ
- WH GLOSSY — 10. БЕЛЫЙ ГЛЯНЦЕВЫЙ
- BL — 85. ЧЕРНЫЙ
- OL — 54. OLIVE
- SB — 39. SMOKY BLUE
- PE — 80. PEBBLE
- CC — 25. CAPPUCCINO COFFEE
- SG НОВИНКА — 82. STONE GREY
- DG НОВИНКА — 81. DUST GREY
- CR НОВИНКА — 33. CREAM

ARTCERAMIC®

- WH — 10. БЕЛЫЙ
- GR — 30. LENINGRAD GREY
- GB — 026. ГРАФИТ
- MO НОВИНКА — 75. MOKKO
- CN — 60. CANYON
- WG — 52. WIND GREEN

TETOGRANIT®

- WH — 10. БЕЛЫЙ
- BE — 21. ВАНИЛЬ
- SA — 24. БЕЖЕВЫЙ
- GR — 30. LENINGRAD GREY
- ES — 72. ESPRESSO
- BL — 85. ЧЕРНЫЙ
- PL — 90. ПЛАТИНА

ARTGRANIT®

- PA — 28. ПАСТИЛА
- BE — 21. ВАНИЛЬ
- SA — 24. БЕЖЕВЫЙ
- ES НОВИНКА — 72. ESPRESSO
- BL — 85. ЧЕРНЫЙ
- GR — 30. LENINGRAD GREY

STAINLESS STEEL

- IN — 001. НЕРЖАВЕЮЩАЯ СТАЛЬ
- GM — 008. ВОРОНЕНАЯ СТАЛЬ
- GB — 026. ГРАФИТ
- LG — 004. СВЕТЛОЕ ЗОЛОТО
- NANO НОВИНКА — 002. НЕРЖАВЕЮЩАЯ СТАЛЬ NANO

ТИПЫ МОНТАЖА

- МОНТАЖ ПОД СТОЛЕШНИЦУ
- ВРЕЗНОЙ МОНТАЖ
- FR ФРОНТАЛЬНЫЙ МОНТАЖ
- МОНТАЖ ПОД ЛАМИНАТ

WINDOW COLLECTION

W

MORI
C

323 стр.

W

NARA
C, BN, GB, LG

324 стр.

W S

NARA-S
C, BN, GB, LG

W F 2in1MULTI

NARA 2 PLUS
C, BN, GB, LG

325 стр.

W S F 2in1MULTI

NARA 2 PLUS-S
C, BN, GB, LG

PURE LIFE COLLECTION

F

2in1MULTI
SINTO 2 PLUS
C-WH, BN-WH, GM-R, LG-GB, GB-BL

327 стр.

F

AKENO
C-BL, BN-BL, GM-GR, LG-BL, GB-BL

328 стр.

S F

3in1MULTI
ASAKAWA-S
C, BN, GM, LG, GB

329 стр. НОВИНКА

F

C

YAMADA
C, BN, AB022, GB, LG, ES-P, BL-P, PL-P, GR-P, WH-P, PA-P, SA-P, BE-P

330 стр.

C F

YAMADA SLIM
C, BN, GM, GB, LG, BL, ES, GR, SA, BE, PA, WH, GB-WG, GB-CN

331 стр. НОВИНКА

F 2in1MULTI

SHINAGAWA 2 PLUS
C, BN, GB, LG, ES, BL, WH, GR, BE, SA, PA

333 стр.

S F

KARATSU-S
C, BN, GM, LG, GB, GB-WG, GB-CN

335 стр. НОВИНКА

S F

AKITA-S
C, BN, GB, LG

337 стр.

C F M 2in1MULTI

YATOMI 2 PLUS
BN-WH, BN-BL, GB-BL

338 стр.

F

OTARI
BN-BL, GM-BL, LG-BL, GB-BL

339 стр. НОВИНКА

C F M

2in1MULTI
KAGAWA 2 PLUS
C, BN, GM, LG, GB

340 стр. НОВИНКА

F

MIYAKO
C, BN, GM, LG, GB, GB-WG, GB-CN

341 стр. НОВИНКА

C F

KARIWA-S
C, BN, GM, LG, GB

342 стр. НОВИНКА

PURE LIFE COLLECTION

F

NAKAYAMA
BN, GM, LG, GB

343 стр. НОВИНКА

F

KANTO
C-WH, BN-WH, GM-R, LG-BL, GB-BL, GM-BL

344 стр.

F

2in1MULTI
KANTO 2 PLUS-SB
C-WH, BN-WH, GM-R, LG-BL, GB-BL

346 стр.

F

2in1MULTI
MAKKARI 2 PLUS-SB
C-BL, BN-BL, GM-BL, LG-BL, GB-BL

348 стр.

F M

2in1MULTI
MIKAWA 2 PLUS-SB
C, BN, GM, LG, GB

351 стр.

F

HOTARU
C-WH, C-BE, BN-WH, GM-WH, GB, GM-R, GM-B, GB-IB

353 стр.

F

NAGANO
C, BN, GM, GB, LG, ES-P, BL-P, PL-P, GR-P, WH-P, PA-P, SA-P, BE-P

355 стр.

S F

TAKAMATSU-S
BN, GM, GB, LG, WH, GR, BL

357 стр.

F
2in1MULTI

NAKAGAWA 2 PLUS
C, BN, GB, LG, BL, ES, GR, SA, BE, PA, WH

359 стр.

C F

TONAMI
C, BN, GB, BL, PL, GR, SA, BE, PA, WH

361 стр.

ORIGINAL JAPAN INOX STEEL COLLECTION

F 304SS

TAKAMATSU
BN, LG

363 стр.

F M 304SS

2in1MULTI
OKAWA 2 PLUS
BN, GM, LG, GB

365 стр.

S F M 304SS

4in1MULTI
TAHARA-SB
BN, GM, LG, GB

367 стр. НОВИНКА

C F M 304SS

2in1MULTI
KAMI 2 PLUS
BN, GM, LG, GB

368 стр. НОВИНКА

УСЛОВНЫЕ ОБОЗНАЧЕНИЯ

- **S** СМЕСИТЕЛЬ С ВЫТЯЖНЫМ ШЛАНГОМ
- **F** СМЕСИТЕЛЬ С ПОДКЛЮЧЕНИЕМ ПОД ФИЛЬТР
- **2in1MULTI** ЕДИНЫЙ РЫЧАГ УПРАВЛЕНИЯ ДЛЯ ГОРЯЧЕЙ, ХОЛОДНОЙ И ПИТЬЕВОЙ ВОДЫ
- **W** СМЕСИТЕЛЬ ДЛЯ УСТАНОВКИ ПОД ОКНО
- **C** МОДЕЛЬНЫЙ РЯД «COMFORT»
- **304SS** СМЕСИТЕЛЬ ИЗ НЕРЖАВЕЮЩЕЙ СТАЛИ
- КНОПКА ПЕРЕКЛЮЧЕНИЯ СТРУЯ/ДУШ
- **M** ОДИН РЫЧАГ ПОДАЧИ ПРОТОЧНОЙ И ФИЛЬТРОВАННОЙ ВОДЫ

ORIGINAL JAPAN INOX STEEL COLLECTION

F 304SS

3in1MULTI

KORI

C-BL, BN-BL, LG-BL, GM-BL, GB-BL

369 стр. НОВИНКА

F 304SS

YATOMI PLUS

BN-BL, GB-BL

370 стр. НОВИНКА

F 304SS

AKITA

BN, GB

371 стр.

304SS

KORIYAMA

BN

373 стр.

S 304SS

KORIYAMA-SB

BN

ANTIQUE TIMES COLLECTION

F

AMAGASAKI

SI, AB, G, GB

375 стр.

KYOTO

SI, AB, G

376 стр.

PUSHKA FORUM

TOSHIMA

SI, AB

379 стр.

NEW DAY COLLECTION

TARA

LG-GM, GM

381 стр.

ARITA-SB

GB

383 стр.

C

YATOMI

BN-WH, BN-BL, BN-R, BN-GR

385 стр.

OSAKA

BN-WH, C-WH, BN-BL, C-BL

387 стр.

S

AKASHI-S

C, LG, WH, BL

388 стр.

WAKAYAMA

C, BN, GM, LG

389 стр.

C

TANIGAWA

C, BN

390 стр.

C S

TANIGAWA-SB

C, BN

УСЛОВНЫЕ ОБОЗНАЧЕНИЯ

- **S** СМЕСИТЕЛЬ С ВЫТЯЖНЫМ ШЛАНГОМ
- **F** СМЕСИТЕЛЬ С ПОДКЛЮЧЕНИЕМ ПОД ФИЛЬТР
- **2in1MULTI** ЕДИНЫЙ РЫЧАГ УПРАВЛЕНИЯ ДЛЯ ГОРЯЧЕЙ, ХОЛОДНОЙ И ПИТЬЕВОЙ ВОДЫ
- **W** СМЕСИТЕЛЬ ДЛЯ УСТАНОВКИ ПОД ОКНО
- **C** МОДЕЛЬНЫЙ РЯД «COMFORT»
- **304SS** СМЕСИТЕЛЬ ИЗ НЕРЖАВЕЮЩЕЙ СТАЛИ
- КНОПКА ПЕРЕКЛЮЧЕНИЯ СТРУЯ/ДУШ
- **M** ОДИН РЫЧАГ ПОДАЧИ ПРОТОЧНОЙ И ФИЛЬТРОВАННОЙ ВОДЫ

TRADITIONS COLLECTION

C S

SHINAGAWA-SB
C, BN
393 стр.

C

SHINAGAWA SLIM
C, BN, GM, GB, LG, BL, ES, GR, SA, BE, PA, WH
395 стр.
НОВИНКА

C

SHINAGAWA
C, BN, BN-BL, GB, LG, ES-P, BL-P, GR-P, PL-P, SA-P, BE-P, PA-P, WH-P
397 стр.

C

TOKIGAWA
C, AB, G
398 стр.

C

UMI
C, BN, AB
399 стр.

C

NAKAGAWA
C, BN, GB, LG, ES-P, BL-P, GR-P, PL-P, SA-P, BE-P, PA-P, WH-P
401 стр.

C

KADO
C, BN
402 стр.

C S

TATEYAMA-S
C, GB
403 стр.

COLOR COLLECTION

S F

AKITA-S
AZ, IB, SL, RG, TO
337 стр.

F

KANTO
AZ, IB, SL, RG, TO
344 стр.

F

NAGANO
RG-G, IB, SL, TO
355 стр.

S F

TAKAMATSU-S
AZ
357 стр.

F
2in1MULTI

NAKAGAWA 2 PLUS
AZ, IB, SL, RG, TO
359 стр.

ЦВЕТА СМЕСИТЕЛЕЙ

C	BN	GM	LG	GB	SI	AB	G	WH
003. ХРОМ	001. НЕРЖАВЕЮ-ЩАЯ СТАЛЬ	008. ВОРОНЕ-НАЯ СТАЛЬ	004. СВЕТЛОЕ ЗОЛОТО	026. ГРАФИТ	018. АНТИЧНОЕ СЕРЕБРО	022. АНТИЧНАЯ ЛАТУНЬ	005. ЗОЛОТО	10. БЕЛЫЙ
BE	SA	PA	GR	ES НОВИНКА	BL	PL		
21. ВАНИЛЬ	24. БЕЖЕВЫЙ	28. ПАСТИЛА	30. LENINGRAD GREY	72. ESPRESSO	85. ЧЕРНЫЙ	90. ПЛАТИНА		
TO MATT	SL MATT	RG MATT	AZ MATT	IB MATT	CN НОВИНКА	WG НОВИНКА		
70. TOSCANA	65. SICILIAN LEMON	51. ROYAL GREEN	38. AZUR BLUE	37. INDIGO BLUE	60. CANYON	52. WIND GREEN		

АКСЕССУАРЫ ДЛЯ СМЕСИТЕЛЕЙ

ДОЗАТОР ДЛЯ МОЮЩЕГО СРЕДСТВА (КЛАССИКА)

OM-01
AB022, SI, G
406 стр.

ДОЗАТОР ДЛЯ МОЮЩЕГО СРЕДСТВА (МОДЕРН)

OM-02
BN, C, LG, GM, GB, AB022 RG, TO, SL, IB, AZ
WH-P, BL-P, ES-P, PL-P, GR-P, PA-P, SA-P, BE-P
407 стр.

ДОЗАТОР ДЛЯ МОЮЩЕГО СРЕДСТВА (МОДЕРН)

OM-03
BN, C, LG, GM, GB,
BL, GR, WH
408 стр.

ДОЗАТОР ДЛЯ МОЮЩЕГО СРЕДСТВА (МОДЕРН)

OM-04
BN, C, LG, GM, GB
408 стр.

ДОЗАТОР ДЛЯ МОЮЩЕГО СРЕДСТВА (МОДЕРН)

OM-05
BN, C, LG, LG-GB,
GM, GB
409 стр.

НАСТОЛЬНЫЙ ДОЗАТОР ДЛЯ МОЮЩЕГО СРЕДСТВА (МОДЕРН)

OM-06
BN, C, LG, GB
410 стр.

НАСТЕННЫЙ ДОЗАТОР ДЛЯ МОЮЩЕГО СРЕДСТВА (МОДЕРН)

OM-07
BN, C, LG, GB
410 стр.

ПЕННЫЙ ДОЗАТОР ДЛЯ МОЮЩЕГО СРЕДСТВА (МОДЕРН)

OM-08
BN, C, LG, GM, GB
411 стр.

СЕНСОРНЫЙ ДОЗАТОР ДЛЯ МОЮЩЕГО СРЕДСТВА (МОДЕРН)

OM-09 SENSOR
BN, C, LG, GM, GB
412 стр.

ДОЗАТОР ДЛЯ МОЮЩЕГО СРЕДСТВА (МОДЕРН)

OM-10
BN, C, LG, GM, GB
412 стр.

СМЕННЫЙ ШЛАНГ ДЛЯ СМЕСИТЕЛЯ

OT-01
WH, GR, BL, R
RG, AZ, IB, SL
413 стр.

АКСЕССУАРЫ ДЛЯ МОЕК

ДЕКОРАТИВНЫЙ ЭЛЕМЕНТ ДЛЯ ВЫПУСКА

DEC
IN, GM, LG, AB, GB
414 стр.

ДЕКОРАТИВНЫЙ ЭЛЕМЕНТ ДЛЯ ВЫПУСКА

DEC-02
WH, BL
414 стр.

ДЕРЖАТЕЛЬ ДЛЯ ГУБКИ

SH-01
IN, GM, LG, GB
415 стр.

РОЛЛ-МАТ

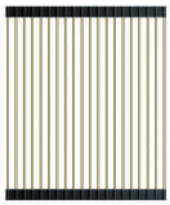

ROLL-01
IN, LG, GM,
SILICONE BL
416 стр.

РОЛЛ-МАТ

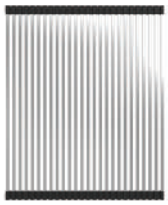

ROLL-02
IN
416 стр.

АКСЕССУАРЫ ДЛЯ МОЕК

РОЛЛ-МАТ

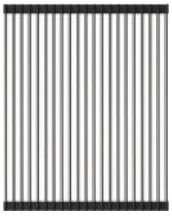

ROLL-03
IN

417 стр.

РОЛЛ-МАТ

ROLL-05
IN

417 стр.

КОЛАНДЕР

CO-02
IN, LG, GM, GB

CO-04
IN, LG, GM

CO-05
IN, LG, GM

CO-06
IN, LG, GM, GB

418 стр.

КОНТЕЙНЕР

DC-01-1
IN, LG, GB

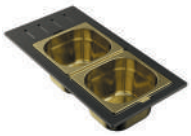

DC-02-2
IN, LG, GB

DC-02-3
IN, LG, GB

420 стр.

КОНТЕЙНЕР

DC-03-1
IN, LG, GB

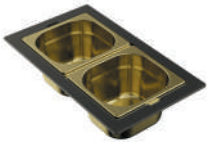

DC-04-2
IN, LG, GB

DC-04-3
IN, LG, GB

421 стр.

КОНТЕЙНЕР

DC-05-1
IN, LG, GB

421 стр.

ЦВЕТА АКСЕССУАРОВ

- **C** — 003. ХРОМ
- **BN** — 001. НЕРЖАВЕЮЩАЯ СТАЛЬ
- **GM** — 008. ВОРОНЕНАЯ СТАЛЬ
- **LG** — 004. СВЕТЛОЕ ЗОЛОТО
- **GB** — 026. ГРАФИТ
- **SI** — 018. АНТИЧНОЕ СЕРЕБРО
- **AB** — 022. АНТИЧНАЯ ЛАТУНЬ
- **G** — 005. ЗОЛОТО
- **WH** — 10. БЕЛЫЙ
- **BE** — 21. ВАНИЛЬ
- **SA** — 24. БЕЖЕВЫЙ
- **PA** — 28. ПАСТИЛА
- **GR** — 30. LENINGRAD GREY
- **ES** НОВИНКА — 72. ESPRESSO
- **BL** — 85. ЧЕРНЫЙ
- **PL** — 90. ПЛАТИНА
- **TO MATT** — 70. TOSCANA
- **SL MATT** — 65. SICILIAN LEMON
- **RG MATT** — 51. ROYAL GREEN
- **AZ MATT** — 38. AZUR BLUE
- **IB MATT** — 37. INDIGO BLUE

АКСЕССУАРЫ ДЛЯ МОЕК

ВСТРАИВАЕМАЯ СУШКА ДЛЯ ПОСУДЫ

DRY-01
IN, LG, GM

422 стр.

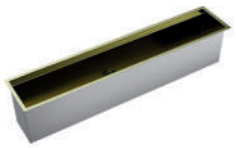

DRY-02
IN, LG, GM

424 стр.

DRY-03
WH, GB, CN, WG, MO

427 стр.

DRY-04
IN, LG, GM

428 стр.

ПОДСТАВКА-СУШКА ДЛЯ ПОСУДЫ

FT-01
IN, LG, GM

423 стр.

ПОДСТАВКА-СУШКА ДЛЯ ТАРЕЛОК

FG-02
IN, LG, GM

423 стр.

ВСТАВКА-ДЕРЖАТЕЛЬ ДЛЯ НОЖЕЙ

FK-01
WOOD, GB

423 стр.

ВСТАВКА-ДЕРЖАТЕЛЬ И ДОСКИ

FP-04
IN, LG, GM, GB

423 стр.

ВСТАВКА-ДЕРЖАТЕЛЬ И ДОСКИ

FP-05
GB

429 стр.

ДЕРЖАТЕЛЬ ДЛЯ ДОСОК

FP-03 PRO-GB

427 стр.

КОЛАНДЕР ДЛЯ МОЕК КОЛЛЕКЦИИ KINARU PRO

CO-07 PRO-GB

427 стр.

ПОДСТАВКА-СУШКА ДЛЯ ПОСУДЫ

FP-01 PRO-GB

427 стр.

ПОДСТАВКА-СУШКА ДЛЯ ТАРЕЛОК

FG-01 PRO-GB

427 стр.

РАЗДЕЛОЧНАЯ ДОСКА

CB-01-WOOD

CB-05-WOOD-M

CB-03-WOOD-S

CB-04-WOOD-L

430 стр.

РАЗДЕЛОЧНАЯ ДОСКА

CB-TARENTO 83

432 стр.

АКСЕССУАРЫ ДЛЯ МОЕК

РАЗДЕЛОЧНАЯ ДОСКА УНИВЕРСАЛЬНАЯ

CB-BASIC-370
GB, WD

CB-BASIC-380
GB, WD

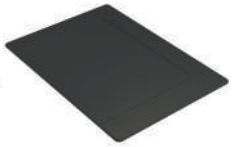

CB-BASIC-400
GB, WD

432 стр.

РАЗДЕЛОЧНАЯ ДОСКА

CB-YAMAKAWA

CB-KITAGAWA-86-LB
GB, WD

434 стр.

РАЗДЕЛОЧНАЯ ДОСКА

CB-SUMI

CB-PRIME-400-GB

434 стр.

РАЗДЕЛОЧНАЯ ДОСКА
ДЛЯ МОЕК КОЛЛЕКЦИИ SINTESI

CB-SINTESI-S
GB, WD

CB-SINTESI-M
GB, WD

CB-SINTESI-L
GB

436 стр.

АРМАТУРА ДЛЯ МОЕК

СМЕННЫЙ
КРУГЛЫЙ ПЕРЕЛИВ

OV-1-R
AB022, GM, LG, IN, GB, AB

439 стр.

СМЕННЫЙ
ПРЯМОУГОЛЬНЫЙ
ПЕРЕЛИВ

OV-1-S
AB022, GM, LG, IN, GB, AB

439 стр.

УНИВЕРСАЛЬНЫЙ
ПРЯМОУГОЛЬНЫЙ
ПЕРЕЛИВ

OV-2
AB022, GM, LG, IN, GB

439 стр.

WK-1-R
IN, G, AB, GB

440 стр.

WK-1-R-A
IN

441 стр.

WK-1CL-R
AB022

441 стр.

WK-1
IN, GM, AB, LG, GB

442 стр.

WK-1CL-R-A
AB022

442 стр.

АРМАТУРА ДЛЯ МОЕК

WK-1-C
IN, GM, LG, GB

443 стр.

WK-1-A
IN, GM, LG, AB, GB

444 стр.

WK-1,5
IN

444 стр.

WK-2-R-A
IN

445 стр.

WK-2-A
IN, GM, LG

445 стр.

WK-1,5CL-R-A
AB022

446 стр.

WK-2-C
IN, GM, LG, GB

447 стр.

WK-1,5-UN
IN

447 стр.

WK-1-UN
IN, GM, LG, GB

448 стр.

КОМПАКТНЫЙ СИФОН

S-01

449 стр.

ФИЛЬТРЫ ДЛЯ ОЧИСТКИ ВОДЫ

PURE DROP 2.1.4S

452 стр.

PURE DROP 1.0

454 стр.

PURE DROP LITE

454 стр.

PURE DROP SOFT

455 стр.

MOD 1.0
MOD 2.0
MOD 3.0

456 стр.

V-COMPLEX 1
M-COMPLEX 5S
M-COMPLEX 4

458 стр.

ЦВЕТА АРМАТУРЫ

001. НЕРЖАВЕЮЩАЯ СТАЛЬ

008. ВОРОНЕНАЯ СТАЛЬ

004. СВЕТЛОЕ ЗОЛОТО

005. ЗОЛОТО

022. АНТИЧНАЯ ЛАТУНЬ

026. ГРАФИТ

ИЗМЕЛЬЧИТЕЛЬ ПИЩЕВЫХ ОТХОДОВ

NAGARE 500

464 стр.

NAGARE 750

465 стр.

NAGARE 1000

466 стр.

NAGARE SLIM 500

464 стр.

NAGARE SLIM 900

465 стр.

NAGARE SLIM 1250

466 стр.

SPECIAL EDITION

NAGARE SLIM 1250 AZ

466 стр.

NAGARE PRO

470 стр. НОВИНКА

NAGARE LIGHT

470 стр. НОВИНКА

АКСЕССУАРЫ ДЛЯ ИЗМЕЛЬЧИТЕЛЯ

ПНЕВМАТИЧЕСКАЯ КНОПКА

SW-01

C, BN, LG, GM, G, AB022, GB

472 стр.

СМЕННАЯ ГОРЛОВИНА ДЛЯ NAGARE SLIM

NA-02

LG, GM, G, AB022, GB

473 стр.

СМЕННАЯ УДЛИНЕННАЯ ГОРЛОВИНА ДЛЯ ИЗМЕЛЬЧИТЕЛЯ NAGARE SLIM

NA-03

IN

473 стр.

СМЕННАЯ ГОРЛОВИНА ДЛЯ ИЗМЕЛЬЧИТЕЛЯ NAGARE SLIM

NA-04

LG, GM, AB022, GB

473 стр.

ОТВОДНАЯ АРМАТУРА

NA-01

473 стр.

OMOIKIRI HOME

НАБОР ПОСУДЫ

TAKARA SET

476 стр. НОВИНКА

СКОВОРОДА С КРЫШКОЙ

FURAIPAN-24
BN

477 стр. НОВИНКА

НАБОР ПОСУДЫ

KENREI SET

477 стр. НОВИНКА

БОКАЛЫ ДЛЯ ИГРИСТОГО ВИНА

OMOIKANE-SW

480 стр. НОВИНКА

БОКАЛЫ ДЛЯ БЕЛОГО ВИНА

OMOIKANE-WW

480 стр. НОВИНКА

БОКАЛЫ ДЛЯ КРАСНОГО ВИНА

OMOIKANE-RW

480 стр. НОВИНКА

БУТЫЛКА С ДОЗАТОРОМ ДЛЯ МАСЛА

OB-01
OL

482 стр. НОВИНКА

БАНКА ДЛЯ ХРАНЕНИЯ

CJ-01
OL

482 стр. НОВИНКА

САХАРНИЦА

SB-01
OL

482 стр. НОВИНКА

ФОРМА ДЛЯ ВЫПЕЧКИ

BD-01
OL

483 стр. НОВИНКА

САЛАТНИК МИНИ

DB-01
OL

483 стр. НОВИНКА

САЛАТНИК

BW-01
OL

483 стр. НОВИНКА

ТАРЕЛКА ДЕСЕРТНАЯ

PL-01
OL

484 стр. НОВИНКА

ТАРЕЛКА ГЛУБОКАЯ

SO-01
OL

484 стр. НОВИНКА

ТАРЕЛКА СЕРВИРОВОЧНАЯ

SE-01
OL

484 стр. НОВИНКА

OMOIKIRI HOME

НАБОР ПОДСТАВОК ПОД ГОРЯЧЕЕ

HP-01
OL

485 стр. НОВИНКА

ТОЧИЛКА ДЛЯ НОЖЕЙ

UN-01
OL, GR

485 стр. НОВИНКА

НОЖИ DAMASCUS SUMINAGASHI

НОЖ ОВОЩНОЙ

НОЖ УНИВЕРСАЛЬНЫЙ

НОЖ САНТОКУ

НОЖ ШЕФ

486 стр.

НОЖИ DAMASCUS KUON

НОЖ ОВОЩНОЙ

НОЖ УНИВЕРСАЛЬНЫЙ

НОЖ САНТОКУ

НОЖ ШЕФ

487 стр.

ЭЛЕКТРИЧЕСКИЙ ШТОПОР

EC-01
BN, GB

488 стр.

МЕЛЬНИЦА ЭЛЕКТРИЧЕСКАЯ

GRINDER USB
BN

488 стр.

НАБОР МЕЛЬНИЦ ДЛЯ СПЕЦИЙ НА ПОДСТАВКЕ

GR-02-SET
WD

488 стр.

СПРЕЙ ДЛЯ МАСЛА

SR-01
BN

488 стр.

НАБОР БАНОК

SP-01

488 стр.

МОНТАЖ ПОД СТОЛЕШНИЦУ И ЛАМИНАТ

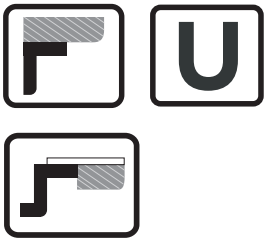

Подстольный тип монтажа считается наиболее гигиеничным, поскольку бесшовная технология не дает скапливаться крошкам или грязи и упрощает уборку на поверхности кухни. Данный тип монтажа подойдет для столешниц из натурального или искусственного камня, керамики или стекла, HPL-пластика.

NATCERAMIC ARTCERAMIC TETOGRANIT ARTGRANIT 304 STAINLESS STEEL

МОЙКА ИЗ NATCERAMIC® | МОЙКА ИЗ ARTCERAMIC® | МОЙКА ИЗ TETOGRANIT® | МОЙКА ИЗ ARTGRANIT® | МОЙКА ИЗ НЕРЖАВЕЮЩЕЙ СТАЛИ

OMISHIMA 41-U

НОВАЯ МОДЕЛЬ

BASE 50 NAT CERAMIC

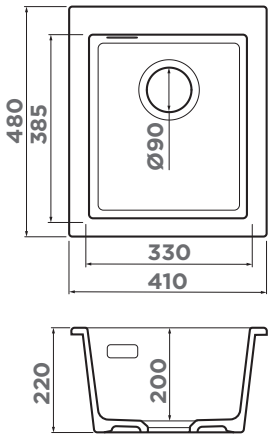

ОСОБЕННОСТИ

Материал: NATCERAMIC
Метод производства: литье

ВЫРЕЗ ПОД МОЙКУ

Размер выреза под мойку, мм: 330x385
Размер монтажной тумбы, см: 50

ГАРАНТИЯ

20 лет

КОМПЛЕКТАЦИЯ

выпуск, сифон

NATCERAMIC 10. белый	NATCERAMIC 10. белый	NATCERAMIC 85. черный	NATCERAMIC 82. stone grey	NATCERAMIC 81. dust grey	NATCERAMIC 33. cream
OMISHIMA 41-U-WH GLOSSY 4997514	OMISHIMA 41-U-WH MATT 4997559	OMISHIMA 41-U-BL MATT 4997515	OMISHIMA 41-U-SG MATT 4997568	OMISHIMA 41-U-DG MATT 4997560	OMISHIMA 41-U-CR MATT 4997569

OMISHIMA 60-U

НОВАЯ МОДЕЛЬ

BASE 80 NAT CERAMIC

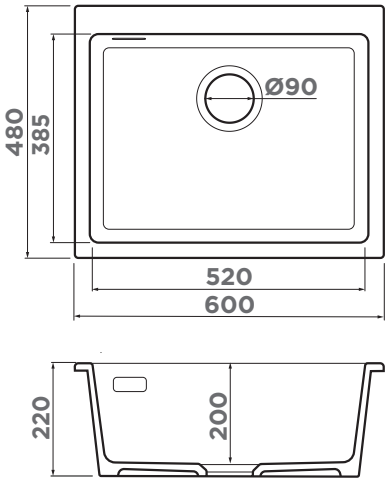

ОСОБЕННОСТИ

Материал: NATCERAMIC
Метод производства: литье

ВЫРЕЗ ПОД МОЙКУ

Размер выреза под мойку, мм: 520x385
Размер монтажной тумбы, см: 80

ГАРАНТИЯ

20 лет

КОМПЛЕКТАЦИЯ

выпуск, сифон

NATCERAMIC 10. белый	NATCERAMIC 10. белый	NATCERAMIC 85. черный	NATCERAMIC 82. stone grey	NATCERAMIC 81. dust grey	NATCERAMIC 33. cream
OMISHIMA 60-U-WH GLOSSY 4997512	OMISHIMA 60-U-WH MATT 4997555	OMISHIMA 60-U-BL MATT 4997513	OMISHIMA 60-U-SG MATT 4997557	OMISHIMA 60-U-DG MATT 4997556	OMISHIMA 60-U-CR MATT 4997558

OKINOSHIMA 61-U/I

50
80
СМ

Монтаж под столешницу

BASE 80 NAT CERAMIC

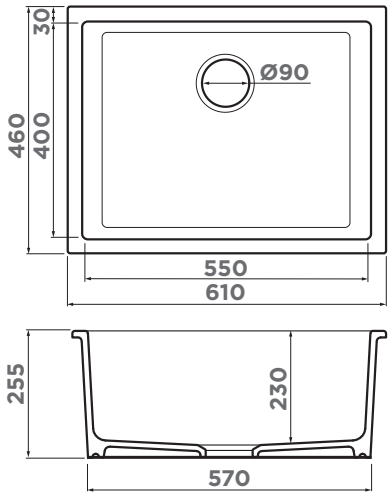

ОСОБЕННОСТИ

Материал: NATCERAMIC
Метод производства: литье

ВЫРЕЗ ПОД МОЙКУ

Размер выреза под мойку, мм:
по образцу мойки
Размер монтажной тумбы, см: 80

ГАРАНТИЯ

20 лет

КОМПЛЕКТАЦИЯ

выпуск, сифон

NATCERAMIC 10. белый	NATCERAMIC 85. черный	NATCERAMIC 54. olive	NATCERAMIC 39. smoky blue	NATCERAMIC 80. pebble	NATCERAMIC 25. cappuccino coffee
OKINOSHIMA **61-U/I-WH** **4997062**	OKINOSHIMA **61-U/I-BL** **4997063**	OKINOSHIMA **61-U/I-OL** **4997064**	OKINOSHIMA **61-U/I-SB** **4997065**	OKINOSHIMA **61-U/I-PE** **4997066**	OKINOSHIMA **61-U/I-CC** **4997067**
OKINOSHIMA **61-U/I-WH GLOSSY** **4993256**					

мойка:
OKINOSHIMA 61-U/I-CC
смеситель:
KORIYAMA-SB-BN
дозатор:
OM-02-BN

TORISHIMA 67-U/I

BASE 80 NAT CERAMIC

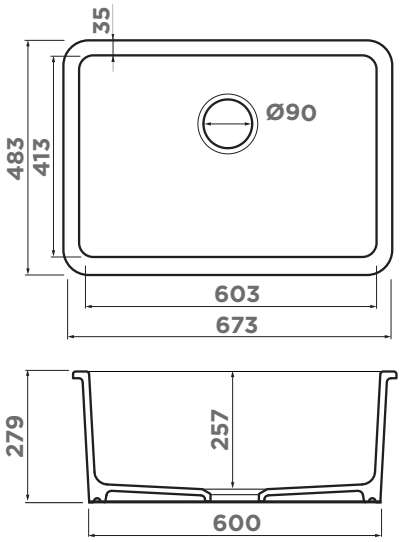

ОСОБЕННОСТИ

Материал: NATCERAMIC
Метод производства: литье

ВЫРЕЗ ПОД МОЙКУ

Размер выреза под мойку, мм: по образцу мойки
Размер монтажной тумбы, см: 80

ГАРАНТИЯ

20 лет

КОМПЛЕКТАЦИЯ

выпуск, сифон

NATCERAMIC
10. белый

TORISHIMA **67-U/I-WH GLOSSY**
4993866

РЕКОМЕНДУЕМЫЕ АКСЕССУАРЫ

СМЕСИТЕЛЬ

MIKAWA 2 PLUS SB-**C** **4994451**
MIKAWA 2 PLUS SB-**GM** **4994454**
MIKAWA 2 PLUS SB-**LG** **4994453**
351 стр.

СМЕСИТЕЛЬ

AKITA-S-**C** **4994330**
AKITA-S-**BN** **4994302**
337 стр.

СМЕСИТЕЛЬ

KANTO-**BN-WH** **4994298**
KANTO-**GM-R** **4994013**
KANTO-**LG-BL** **4994014**
больше цветов на 344 стр.

ДОЗАТОР

OM-03-**C** **4995041**
больше цветов на 408 стр.

ИЗМЕЛЬЧИТЕЛЬ

NAGARE SLIM **500** **4995061**
NAGARE SLIM **900** **4995062**
NAGARE SLIM **1250** **4995063**
464 стр.

ДЕКОРАТИВНЫЙ ЭЛЕМЕНТ

DEC-**IN** **4957061**
больше цветов на 414 стр.

СМЕСИТЕЛЬ

NAGANO-**BN** **4994011**
NAGANO-**GM** **4994179**
NAGANO-**LG** **4994178**
больше цветов на 355 стр.

СМЕСИТЕЛЬ

ASAKAWA-**S-BN** **4994581**
ASAKAWA-**S-GM** **4994583**
ASAKAWA-**S-LG** **4994580**
больше цветов на 329 стр.

ВСТРАИВАЕМАЯ СУШКА

DRY-01-**IN** **4999106**
DRY-01-**GM** **4999107**
DRY-01-**LG** **4999108**
422 стр.

ПНЕВМАТИЧЕСКАЯ КНОПКА ДЛЯ ИЗМЕЛЬЧИТЕЛЯ

SW-01-**GM** **4996041**
472 стр.

NA-03
СМЕННАЯ УДЛИНЕННАЯ ГОРЛОВИНА ДЛЯ ИЗМЕЛЬЧИТЕЛЯ NAGARE SLIM

NA-03-**IN** **4956715**
473 стр.

80 СМ

Монтаж под столешницу

OMISHIMA 76-U

НОВАЯ МОДЕЛЬ

BASE 80 NAT CERAMIC

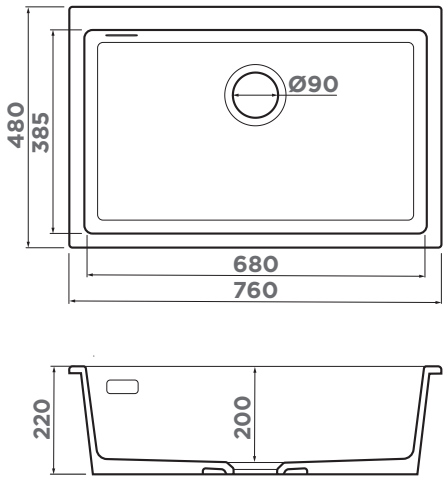

ОСОБЕННОСТИ

Материал: NATCERAMIC
Метод производства: литье

ВЫРЕЗ ПОД МОЙКУ

Размер выреза под мойку, мм: 680x385
Размер монтажной тумбы, см: 80

ГАРАНТИЯ

20 лет

КОМПЛЕКТАЦИЯ

выпуск, сифон

NATCERAMIC 10. белый	NATCERAMIC 10. белый	NATCERAMIC 85. черный	NATCERAMIC 82. stone grey	NATCERAMIC 81. dust grey	NATCERAMIC 33. cream
OMISHIMA 76-U-WH GLOSSY 4997516	OMISHIMA 76-U-WH MATT 4997570	OMISHIMA 76-U-BL MATT 4997517	OMISHIMA 76-U-SG MATT 4997572	OMISHIMA 76-U-DG MATT 4997571	OMISHIMA 76-U-CR MATT 4997573

OKINOSHIMA 76-U/I

BASE 80 NAT CERAMIC

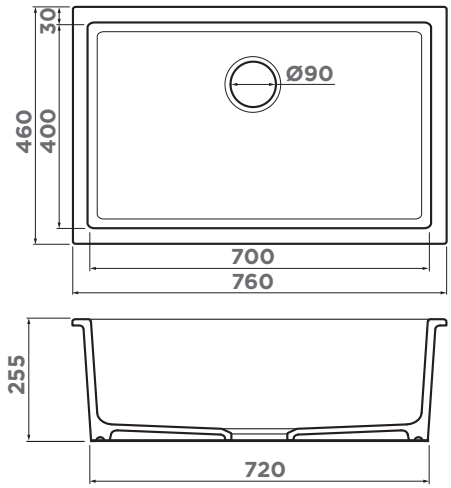

ОСОБЕННОСТИ

Материал: NATCERAMIC
Метод производства: литье

ВЫРЕЗ ПОД МОЙКУ

Размер выреза под мойку, мм: по образцу мойки
Размер монтажной тумбы, см: 80

ГАРАНТИЯ

20 лет

КОМПЛЕКТАЦИЯ

выпуск, сифон

NATCERAMIC 10. белый	NATCERAMIC 85. черный	NATCERAMIC 54. olive	NATCERAMIC 39. smoky blue	NATCERAMIC 80. pebble	NATCERAMIC 25. cappuccino coffee
OKINOSHIMA 76-U/I-WH 4997145	OKINOSHIMA 76-U/I-BL 4997146	OKINOSHIMA 76-U/I-OL 4997147	OKINOSHIMA 76-U/I-SB 4997148	OKINOSHIMA 76-U/I-PE 4997149	OKINOSHIMA 76-U/I-CC 4997150
OKINOSHIMA 76-U/I-WH GLOSSY 4997151					

TOKARA 88-U/I SIDE

BASE 90 NAT CERAMIC

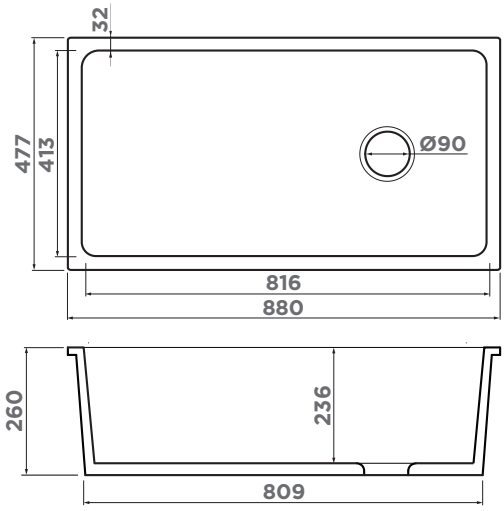

ОСОБЕННОСТИ

Материал: NATCERAMIC
Метод производства: литье

ВЫРЕЗ ПОД МОЙКУ

Размер выреза под мойку, мм: по образцу мойки
Размер монтажной тумбы, см: 90

ГАРАНТИЯ

20 лет

КОМПЛЕКТАЦИЯ

выпуск, сифон

NATCERAMIC
10. белый

TOKARA **88-U/I-WH**
GLOSSY SIDE
4993867

YAMAKAWA 45-U/I

BASE 50 BASE 45 ARTCERAMIC

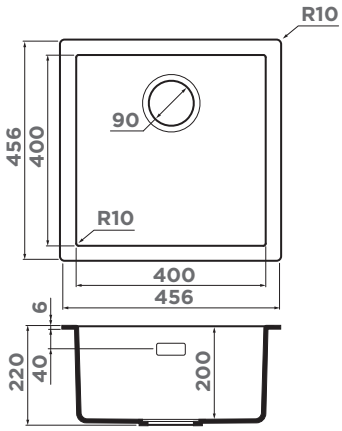

ОСОБЕННОСТИ

Материал: ARTCERAMIC
Метод производства: литье

ВЫРЕЗ ПОД МОЙКУ

Размер выреза под мойку, мм: 400x400
Размер монтажной тумбы, см: 45/50

ГАРАНТИЯ

20 лет

КОМПЛЕКТАЦИЯ

Крепления для всех типов монтажа, донный клапан, сифон

ARTCERAMIC 10. белый	ARTCERAMIC 30. leningrad grey	ARTCERAMIC 26. графит	ARTCERAMIC 52. wind green	ARTCERAMIC 75. мокко (НОВЫЙ ЦВЕТ)
YAMAKAWA **45-U/I-WH** **4993784**	YAMAKAWA **45-U/I-GR** **4993778**	YAMAKAWA **45-U/I-GB** **4993781**	YAMAKAWA **45-U/I-WG** **4993185**	YAMAKAWA **45-U/I-MO** **4997456**

YAMAKAWA 45 INTEGRA

BASE 50 ARTCERAMIC

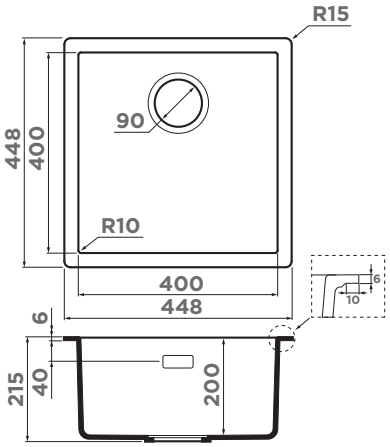

ОСОБЕННОСТИ

Материал: ARTCERAMIC
Метод производства: литье

ВЫРЕЗ ПОД МОЙКУ

Размер выреза под мойку, мм: вырез по образцу мойки
Размер монтажной тумбы, см: 50

ГАРАНТИЯ

20 лет

КОМПЛЕКТАЦИЯ

Крепления для подстольного монтажа, донный клапан, сифон

ARTCERAMIC 10. белый	ARTCERAMIC 30. leningrad grey	ARTCERAMIC 26. графит	ARTCERAMIC 52. wind green
YAMAKAWA **45 INTEGRA-WH** **4997253**	YAMAKAWA **45 INTEGRA-GR** **4997252**	YAMAKAWA **45 INTEGRA-GB** **4997251**	YAMAKAWA **45 INTEGRA-WG** **4997247**

Приставка **INTEGRA** обозначает, что мойку можно установить вровень со столешницей. Благодаря особенностям конструкции – срезу краев мойки под 90°, монтаж осуществляется с минимальным зазором между мойкой и столешницей. Все мойки YAMAKAWA **INTEGRA** имеют ровные бортики с углом среза 90°. Благодаря этому, стык мойки и столешницы незаметен – мойка смотрится аккуратно и лаконично.

мойка:
YAMAKAWA 45
INTEGRA-WH
смеситель:
SINTO 2 PLUS-C-WH
дозатор:
OM-02-C
ролл-мат:
ROLL-01-IN
пневматическая кнопка
для измельчителя:
SW-01-C

ЗАДАЙ ГЛУБИНУ ОПРЕДЕЛИ СТИЛЬ

KITEN — это ПЕРВАЯ мойка из ARTCERAMIC с полностью выверенным интегрированным способом монтажа. Её главное и уникальное преимущество - в продуманной конструктивной особенности. При использовании материала столешницы вы сами можете выбирать глубину мойки, исходя из своих предпочтений и особенностей кухни.

KITEN имеет правильный угол наклона дна для эффективного слива воды, что не всегда удается достичь в мойках, выполненных из материала столешницы. KITEN подходит для МНОГИХ видов столешниц независимо от материала и толщины: акриловый камень, кварц или керамика — мойка совместима с каждым из них.

мойка: KITEN 70-INT-GB, смеситель: KAMI 2 PLUS-GB, дозатор: OM-02-GB, сушка: DRY-03 PRO-GB, подставки для сушки: FP-01 PRO-GB, FG-01 PRO-GB, держатель для губки: SH-01-GB, бокалы: OMOIKANE-RW, штопор: EC-01-GB

Большим преимуществом мойки является “бесшовная“ установка измельчителя. За счет правильно созданной формы выпуска горловина измельчителя плотно прилегает к основанию мойки, что гарантирует полную герметичность соединений по сравнению с мойками, сделанными из столешницы.

Материал, из которого выполнена мойка - ARTCERAMIC, отличается высокой устойчивостью к внешним воздействиям. Состав включает керамику и акриловую смолу, молекулы которых плотно связаны, обеспечивая максимальную прочность. Мойка не впитывает загрязнения и не боится резких перепадов температур.

KITEN 48-INT

BASE 60 ARTCERAMIC

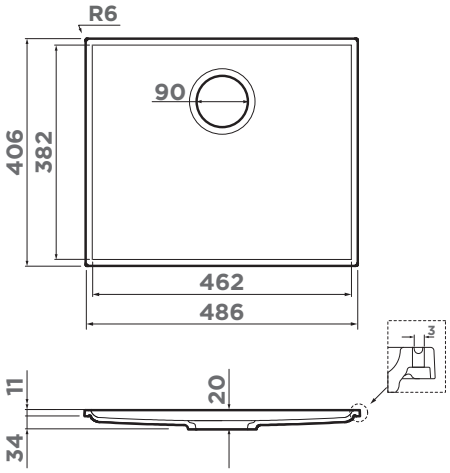

ОСОБЕННОСТИ

Материал: ARTCERAMIC
Метод производства: литье

ВЫРЕЗ ПОД МОЙКУ

Угловой радиус врезки, мм: 6
Размер монтажной тумбы, см: 60

ГАРАНТИЯ

20 лет

КОМПЛЕКТАЦИЯ

Донный клапан, сифон

ARTCERAMIC 10. белый	ARTCERAMIC 26. графит
KITEN **48-INT-WH**	KITEN **48-INT-GB**
4997477	**4993019**

YAMAKAWA 55-U/I

BASE 60 ARTCERAMIC

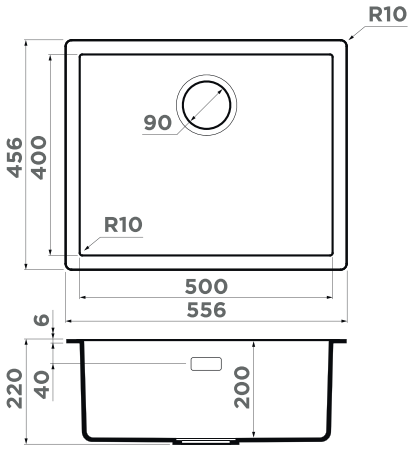

ОСОБЕННОСТИ

Материал: ARTCERAMIC
Метод производства: литье

ВЫРЕЗ ПОД МОЙКУ

Размер выреза под мойку, мм: 500x400
Размер монтажной тумбы, см: 60

ГАРАНТИЯ

20 лет

КОМПЛЕКТАЦИЯ

Крепления для всех типов монтажа, донный клапан, сифон

ARTCERAMIC 10. белый	ARTCERAMIC 30. leningrad grey	ARTCERAMIC 26. графит	ARTCERAMIC 52. wind green	ARTCERAMIC 60. canyon	НОВЫЙ ЦВЕТ ARTCERAMIC 75. мокко
YAMAKAWA **55-WH**	YAMAKAWA **55-GR**	YAMAKAWA **55-GB**	YAMAKAWA **55-WG**	YAMAKAWA **55-CN**	YAMAKAWA **55-MO**
4993783	**4993777**	**4993780**	**4993180**	**4997033**	**4997455**

РЕКОМЕНДУЕМЫЕ АКСЕССУАРЫ

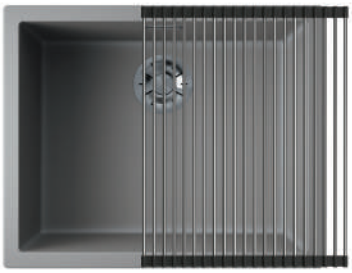

РОЛЛ-МАТ

ROLL-01-**IN**
4997003
416 стр.

РАЗДЕЛОЧНАЯ ДОСКА

CB-YAMAKAWA
4999031
434 стр.

КОЛАНДЕР

CO-02-**IN**
4999002
CO-02-**LG**
4999003
CO-02-**GM**
4999004
418 стр.

ИЗМЕЛЬЧИТЕЛЬ

NAGARE **500**
4995060
NAGARE **750**
4995059
NAGARE **1000**
4995058
464 стр.

СМЕСИТЕЛЬ

NAGANO-**GB**
4994284
NAGANO-**BN**
4994011
NAGANO-**C**
4994146

больше цветов
на 355 стр.

ДОЗАТОР

OM-02-**GB**
4995026
больше цветов
на 407 стр.

ПНЕВМАТИЧЕСКАЯ КНОПКА ДЛЯ ИЗМЕЛЬЧИТЕЛЯ

SW-01-**GB**
4996049
472 стр.

NA-04 СМЕННАЯ ГОРЛОВИНА ДЛЯ ИЗМЕЛЬЧИТЕЛЯ NAGARE

NA-04-**LG**
4956726
NA-04-**GM**
4956725
473 стр.

СМЕСИТЕЛЬ

KANTO-**BN-WH**
4994298
KANTO-**GM-R**
4994013
KANTO-**LG-BL**
4994014

больше цветов
на 344 стр.

YAMAKAWA 55 INTEGRA

BASE 60 ARTCERAMIC

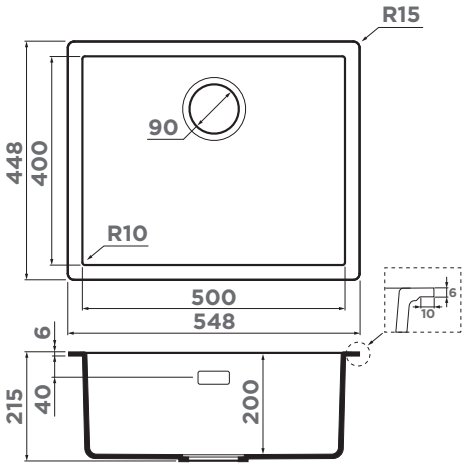

ОСОБЕННОСТИ

Материал: ARTCERAMIC
Метод производства: литье

ВЫРЕЗ ПОД МОЙКУ

Размер выреза под мойку, мм: вырез по образцу мойки
Размер монтажной тумбы, см: 60

ГАРАНТИЯ

20 лет

КОМПЛЕКТАЦИЯ

Крепления для подстольного монтажа, донный клапан, сифон

ARTCERAMIC 10. белый	ARTCERAMIC 30. leningrad grey	ARTCERAMIC 26. графит	ARTCERAMIC 52. wind green	ARTCERAMIC 60. canyon
YAMAKAWA 55 INTEGRA-WH 4997265	YAMAKAWA 55 INTEGRA-GR 4997264	YAMAKAWA 55 INTEGRA-GB 4997263	YAMAKAWA 55 INTEGRA-WG 4997259	YAMAKAWA 55 INTEGRA-CN 4997262

KITEN 70-INT

BASE 80 ARTCERAMIC

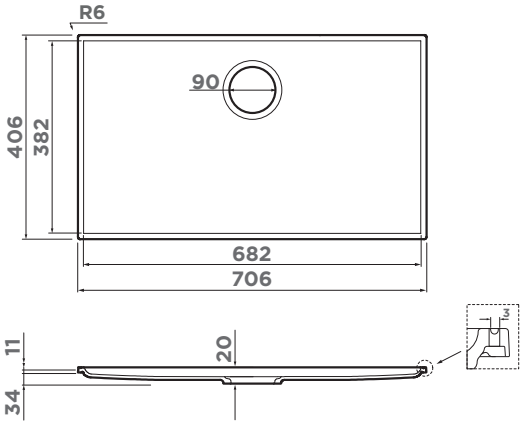

ОСОБЕННОСТИ

Материал: ARTCERAMIC
Метод производства: литье

ВЫРЕЗ ПОД МОЙКУ

Угловой радиус врезки, мм: 6
Размер монтажной тумбы, см: 80

ГАРАНТИЯ

20 лет

КОМПЛЕКТАЦИЯ

Крепления для подстольного монтажа, донный клапан, сифон

ARTCERAMIC 10. белый	ARTCERAMIC 26. графит
KITEN 70-INT-WH 4997479	KITEN 70-INT-GB 4997478

YAMAKAWA 75-U/I

BASE 80 ARTCERAMIC

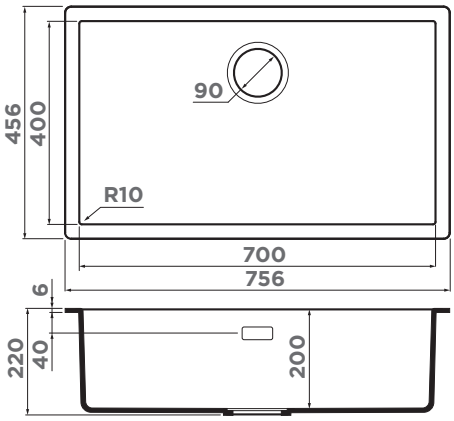

ОСОБЕННОСТИ

Материал: ARTCERAMIC
Метод производства: литье

ВЫРЕЗ ПОД МОЙКУ

Размер выреза под мойку, мм: 700x400
Размер монтажной тумбы, см: 80

ГАРАНТИЯ

20 лет

КОМПЛЕКТАЦИЯ

Крепления для всех типов монтажа, донный клапан, сифон

ARTCERAMIC 10. белый	ARTCERAMIC 30. leningrad grey	ARTCERAMIC 26. графит	ARTCERAMIC 52. wind green	ARTCERAMIC 60. canyon	НОВЫЙ ЦВЕТ ARTCERAMIC 75. мокко
YAMAKAWA 75-U/I-WH 4993782	YAMAKAWA 75-U/I-GR 4993776	YAMAKAWA 75-U/I-GB 4993779	YAMAKAWA 75-U/I-WG 4993181	YAMAKAWA 75-U/I-CN 4997030	YAMAKAWA 75-U/I-MO 4997459

YAMAKAWA 75 INTEGRA

BASE 80 ARTCERAMIC

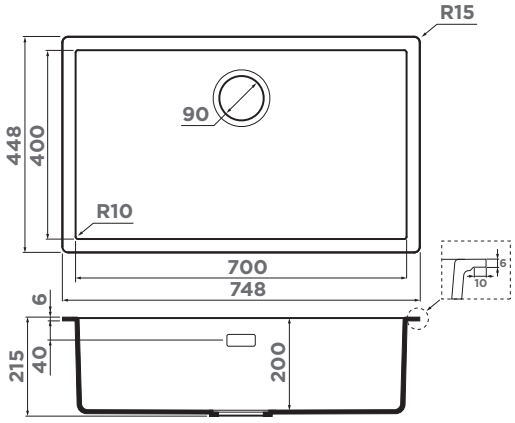

ОСОБЕННОСТИ

Материал: ARTCERAMIC
Метод производства: литье

ВЫРЕЗ ПОД МОЙКУ

Размер выреза под мойку, мм: вырез по образцу мойки
Размер монтажной тумбы, см: 80

ГАРАНТИЯ

20 лет

КОМПЛЕКТАЦИЯ

Крепления для подстольного монтажа, донный клапан, сифон

ARTCERAMIC 10. белый	ARTCERAMIC 30. leningrad grey	ARTCERAMIC 26. графит	ARTCERAMIC 52. wind green	ARTCERAMIC 60. canyon
YAMAKAWA 75 INTEGRA-WH 4997277	YAMAKAWA 75 INTEGRA-GR 4997276	YAMAKAWA 75 INTEGRA-GB 4997275	YAMAKAWA 75 INTEGRA-WG 4997271	YAMAKAWA 75 INTEGRA-CN 4997274

РЕКОМЕНДУЕМЫЕ АКСЕССУАРЫ

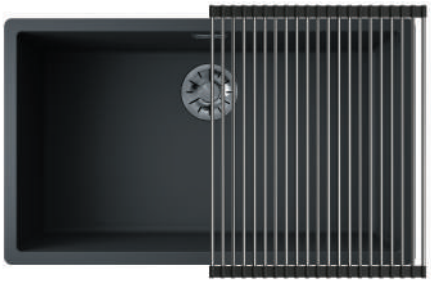

РОЛЛ-МАТ

ROLL-03-**IN**
4997005
417 стр.

РАЗДЕЛОЧНАЯ ДОСКА

CB-YAMAKAWA
4999031
434 стр.

КОЛАНДЕР

CO-02-**IN**
4999002
CO-02-**LG**
4999003
CO-02-**GM**
4999004
418 стр.

ИЗМЕЛЬЧИТЕЛЬ

NAGARE SLIM **500**
4995061
NAGARE SLIM **900**
4995062
NAGARE SLIM **1250**
4995063

464 стр.

СМЕСИТЕЛЬ

KANTO-**BN-WH**
4994298
KANTO-**GM-R**
4994013
KANTO-**LG-BL**
4994014
больше цветов на 344 стр.

ВСТРАИВАЕМАЯ СУШКА

DRY-01-**IN**
4999106
DRY-01-**GM**
4999107
DRY-01-**LG**
4999108
422 стр.

ПНЕВМАТИЧЕСКАЯ КНОПКА ДЛЯ ИЗМЕЛЬЧИТЕЛЯ

SW-01-**GB**
4996049

472 стр.

NA-02 СМЕННАЯ ГОРЛОВИНА ДЛЯ ИЗМЕЛЬЧИТЕЛЯ NAGARE SLIM

NA-02-**LG**
4956686
NA-02-**GM**
4956687
NA-02-**G**
4956716
NA-02-**AB022**
4956688
473 стр.

ДОЗАТОР

OM-02-**BN**
4995008
больше цветов на 407 стр.

KITAGAWA 83-2-U

BASE 90 ARTCERAMIC

80 90 см

Монтаж под столешницу

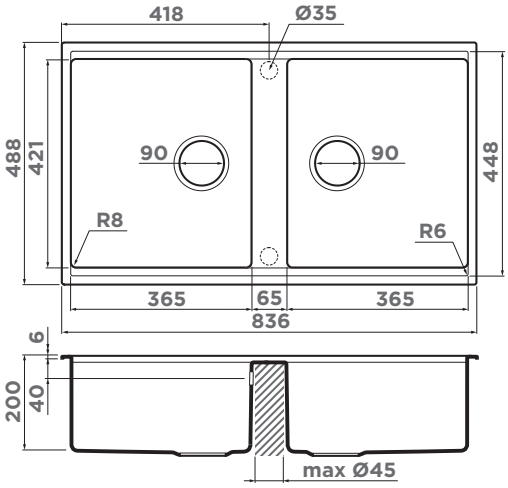

ОСОБЕННОСТИ

Материал: ARTCERAMIC
Метод производства: литье

ВЫРЕЗ ПОД МОЙКУ

Вырез под мойку, мм: 795x448
Размер монтажной тумбы, см: 90

ГАРАНТИЯ

20 лет

КОМПЛЕКТАЦИЯ

Крепления для всех типов монтажа, донный клапан, сифон

ARTCERAMIC 10. белый	ARTCERAMIC 26. графит	ARTCERAMIC 52. wind green	ARTCERAMIC 75. мокко (НОВЫЙ ЦВЕТ)
KITAGAWA	KITAGAWA	KITAGAWA	KITAGAWA
83-2-U-WH	**83-2-U-GB**	**83-2-U-WG**	**83-2-U-MO**
4993809	**4993811**	**4993253**	**4997201**

KINARU PRO

OMOIKIRI × elleci

ЭСТЕТИКА СТИЛЯ
И ПРОСТОТА ИСПОЛЬЗОВАНИЯ

Новое эргономичное решение для Вашей кухни, состоящее из удобных элементов: глубокой мойки **KINARU PRO 86**, встраиваемой сушки **DRY-03 PRO** и подставок-сушек под тарелки и стаканы. Непревзойденное качество и долголетнее использование мойки **KINARU 86 PRO** и сушки **DRY-03 PRO**, гарантирует материал ARTCERAMIC.

Двухуровневая мойка **KINARU PRO 86** с интегрированными ступенчатыми направляющими создана стать вашим незаменимым помощником. На верхнем уровне расположена боковая зона для смесителя и дозатора. Такое расположение дарит комфортное мытье и улучшает эргономику при приготовлении пищи у мойки.

FG-01 PRO-GB — подставка с отверстиями для стекания воды, на которой можно разместить стаканы, небольшие вазочки, столовые приборы и посуду.

FP-01 PRO-GB — это подставка - сушка для посуды, которая отныне всегда будет у вас под рукой.

Коландер **CO-07 PRO-GB** — практичный аксессуар в виде чаши с отверстиями. Он легко устанавливается на края мойки и превращает её в удобную функциональную зону. Благодаря продуманной форме и системе отверстий он подходит для самых разных кухонных задач — от мытья до сушки продуктов и посуды. Это практичная альтернатива отдельным громоздким дуршлагам и сушкам, которые занимают место на столешнице.

FP-03 PRO-GB — это держатель для хранения разделочных досок. Представляет собой подставку с отверстиями для стекания воды, а также две разделочных доски из HPL-пластика; все доски идут в комплекте

Смотри видео
KINARU PRO

Рабочая дизайнерская станция OMOIKIRI KINARU PRO — это место, где функциональность и детали определяют стандарты качества завтрашнего дня.

DRY-03 PRO
ВСТРАИВАЕМАЯ СУШКА

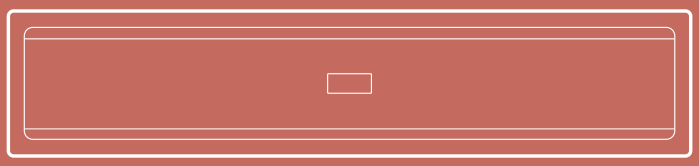

KINARU PRO 86-U/I
ДВУХУРОВНЕВАЯ МОЙКА

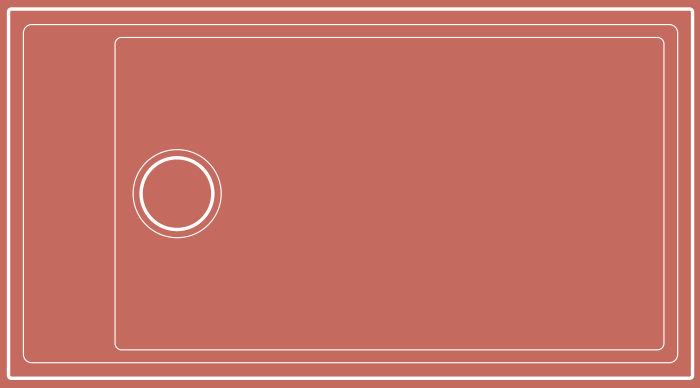

с держателем. Кроме классических цветов белого и графита, мойка и встраиваемая сушка рабочей станции KINARU PRO представлены в трендовых цветах, которые помогут раскрыть Вашу индивидуальность: **Мокко** - насыщенный шоколадно-кофейный, **Canyon** - элегантный пыльно-оранжевый, **Wind Green** - играющий зеленый.

Новые цвета станут настоящим акцентом Вашей кухни. Подчеркнуть стиль помогают элементы мойки, сушки и подставки-сушки для тарелок и стаканов, выполненные в черном матовом цвете. Дополнить композицию помогут смесители, выполненные в цвете графит от **OMOIKIRI.**

KINARU PRO 86-U/I

reddot winner 2021 best of the best

DESIGN AWARD 2021

BASE 90

ARTCERAMIC

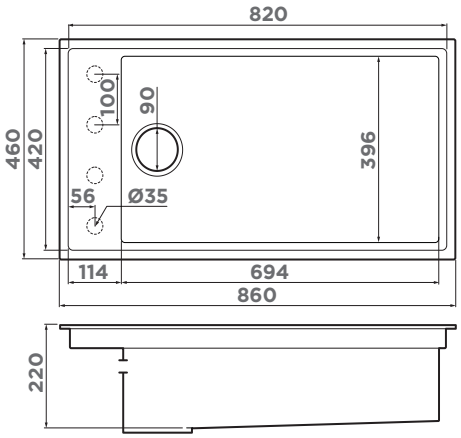

ОСОБЕННОСТИ

Материал: ARTCERAMIC
Метод производства: литье
ОБОРАЧИВАЕМАЯ ЧАША МОЙКИ

ВЫРЕЗ ПОД МОЙКУ

Размер выреза под мойку, мм: 820x420
Размер монтажной тумбы, см: 90

ГАРАНТИЯ

20 лет

КОМПЛЕКТАЦИЯ

Крепления для всех типов монтажа, донный клапан, сифон.

ARTCERAMIC 10. белый	ARTCERAMIC 26. графит	ARTCERAMIC 52. wind green	ARTCERAMIC 60. canyon	НОВЫЙ ЦВЕТ ARTCERAMIC 75. мокко
KINARU **PRO 86-U/I-WH 4997026**	KINARU **PRO 86-U/I-GB 4997027**	KINARU **PRO 86-U/I-WG 4993202**	KINARU **PRO 86-U/I-CN 4997025**	KINARU **PRO 86-U/I-MO 4997454**

DRY-03 PRO

reddot winner 2021 best of the best

DESIGN AWARD 2021

ВСТРАИВАЕМАЯ СУШКА

BASE 90

ARTCERAMIC

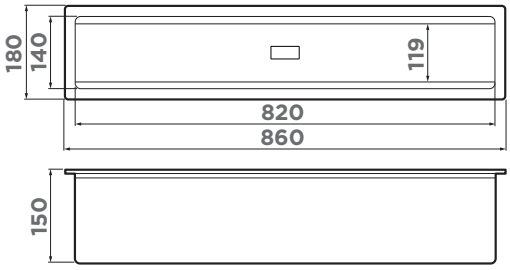

ОСОБЕННОСТИ

Материал: ARTCERAMIC
Метод производства: литье

ВЫРЕЗ ПОД МОЙКУ

Размер выреза под мойку, мм: 820x140
Размер монтажной тумбы, см: 90

ГАРАНТИЯ

20 лет

КОМПЛЕКТАЦИЯ

Крепления для всех типов монтажа, выпуск.

ARTCERAMIC 10. белый	ARTCERAMIC 26. графит	ARTCERAMIC 52. wind green	ARTCERAMIC 60. canyon	НОВЫЙ ЦВЕТ ARTCERAMIC 75. мокко
DRY-03 PRO-**WH 4999042**	DRY-03 PRO-**GB 4999043**	DRY-03 PRO-**WG 4999066**	DRY-03 PRO-**CN 4999041**	DRY-03 PRO-**MO 4999144**

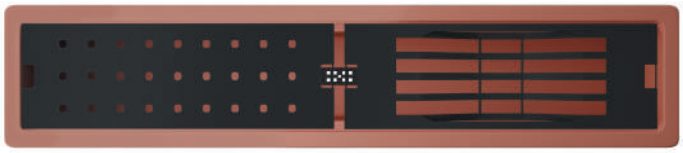

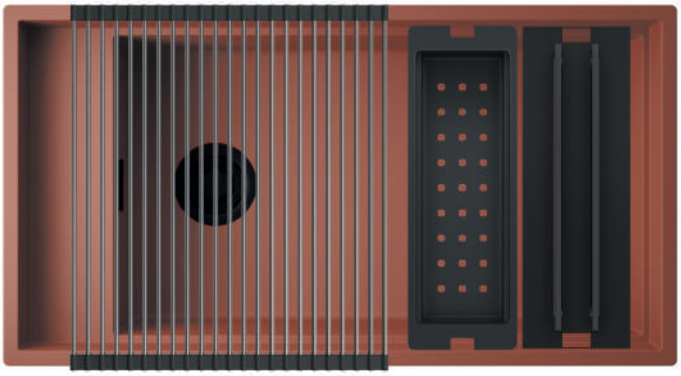

ДЕРЖАТЕЛЬ ДЛЯ ДОСОК

FP-03 PRO-**GB**
4999068

КОЛАНДЕР

CO-07 PRO-**GB**
4999069

ПОДСТАВКИ-СУШКИ ДЛЯ ПОСУДЫ

FG-01 PRO-**GB**
4999045

FP-01 PRO-**GB**
4999046

РОЛЛ-МАТ

ROLL-03-**IN**
4997005

417 стр.

РЕКОМЕНДУЕМЫЕ АКСЕССУАРЫ:

FP-03 PRO-GB

ДЕРЖАТЕЛЬ ДЛЯ ДОСОК

027. Черный матовый

FP-03 PRO-**GB**
4999068

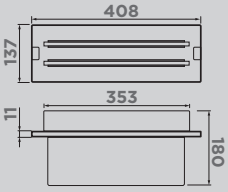

РАЗМЕР, ММ
408x137

МАТЕРИАЛ
HPL-пластик

КОМПЛЕКТАЦИЯ
2 разделочных доски

CO-07 PRO-GB

КОЛАНДЕР ДЛЯ МОЕК КОЛЛЕКЦИИ KINARU

027. Черный матовый

CO-07 PRO-**GB**
4999069

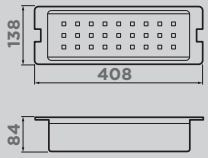

РАЗМЕР, ММ
408x138x84

МАТЕРИАЛ
полипропилен

FP-01 PRO-GB

ПОДСТАВКА-СУШКА ДЛЯ ПОСУДЫ

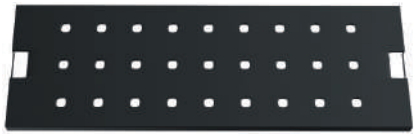

027. Черный матовый

FP-01 PRO-**GB**
4999046

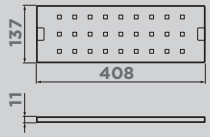

РАЗМЕР, ММ
408x137x11

МАТЕРИАЛ
алюминий

FG-01 PRO-GB

ПОДСТАВКА-СУШКА ДЛЯ ТАРЕЛОК

027. Черный матовый

FG-01 PRO-**GB**
4999045

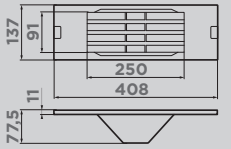

РАЗМЕР, ММ
408x137x11

МАТЕРИАЛ
алюминий

SINTESI

OMOIKIRI × elleci

БЕСКОНЕЧНОЕ ПРОСТРАНСТВО
ДЛЯ САМОВЫРАЖЕНИЯ

SINTESI PRO 114-2-U/I

НОВАЯ МОДЕЛЬ

120 СМ

Монтаж под столешницу

BASE 120 ARTCERAMIC

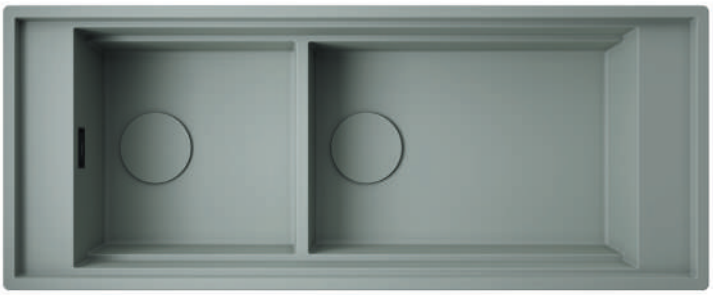

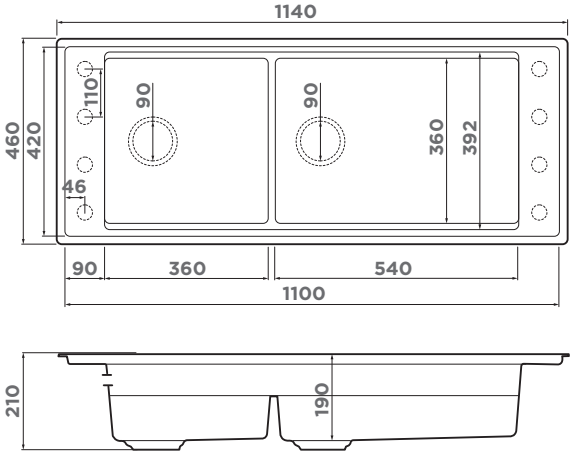

ОСОБЕННОСТИ

Материал: ARTCERAMIC
Метод производства: литье
ОБОРАЧИВАЕМАЯ ЧАША МОЙКИ

ВЫРЕЗ ПОД МОЙКУ

Размер выреза под мойку, мм: 1100x420
Размер монтажной тумбы, см: 120

ГАРАНТИЯ

20 лет

КОМПЛЕКТАЦИЯ

Крепления для всех типов монтажа, донный клапан, сифон, декоративная накладка.

ARTCERAMIC 10. белый	ARTCERAMIC 26. графит	ARTCERAMIC 52. wind green	ARTCERAMIC 60. canyon	НОВЫЙ ЦВЕТ ARTCERAMIC 75. мокко
SINTESI **PRO 114-2-U/I-WH 4997449**	SINTESI **PRO 114-2-U/I-GB 4997451**	SINTESI **PRO 114-2-U/I-WG 4997453**	SINTESI **PRO 114-2-U/I-CN 4997452**	SINTESI **PRO 114-2-U/I-MO 4997450**

BOSEN 20-U

BASE 30 TETOGRANIT

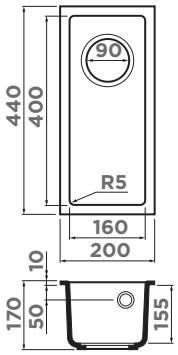

ОСОБЕННОСТИ

Материал: TETOGRANIT
Метод производства: литье

ВЫРЕЗ ПОД МОЙКУ

Размер выреза под мойку, мм: 160x400
Размер монтажной тумбы, см: 30

ГАРАНТИЯ

15 лет

КОМПЛЕКТАЦИЯ

Крепления, донный клапан, сифон

TETOGRANIT 10. белый	TETOGRANIT 21. ваниль	TETOGRANIT 24. бежевый	TETOGRANIT 30. leningrad grey	TETOGRANIT 72. espresso	TETOGRANIT 85. черный	METAL TETOGRANIT 90. платина
BOSEN 20-U-WH 4993156	BOSEN 20-U-BE 4993154	BOSEN 20-U-SA 4993155	BOSEN 20-U-GR 4993537	BOSEN 20-U-ES 4997203	BOSEN 20-U-BL 4993153	BOSEN 20-U-PL 4993227

BOSEN 38-U

BASE 45 TETOGRANIT

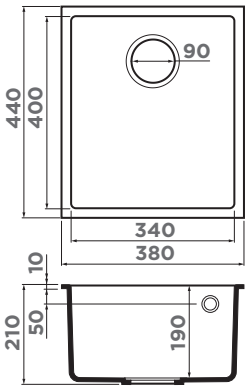

РАЗДЕЛОЧНАЯ ДОСКА

CB-01-**WOOD**
4999005
430 стр.

ОСОБЕННОСТИ

Материал: TETOGRANIT
Метод производства: литье

ВЫРЕЗ ПОД МОЙКУ

Размер выреза под мойку, мм: 340x400
Размер монтажной тумбы, см: 45

ГАРАНТИЯ

15 лет

КОМПЛЕКТАЦИЯ

Крепления, донный клапан, сифон

TETOGRANIT 10. белый	TETOGRANIT 21. ваниль	TETOGRANIT 24. бежевый	TETOGRANIT 30. leningrad grey	TETOGRANIT 72. espresso	TETOGRANIT 85. черный	METAL TETOGRANIT 90. платина
BOSEN 38-U-WH 4993160	BOSEN 38-U-BE 4993158	BOSEN 38-U-SA 4993159	BOSEN 38-U-GR 4993538	BOSEN 38-U-ES 4997204	BOSEN 38-U-BL 4993157	BOSEN 38-U-PL 4993230

YAMAKAWA 45T-U/I

BASE 50 BASE 45 TETOGRANIT

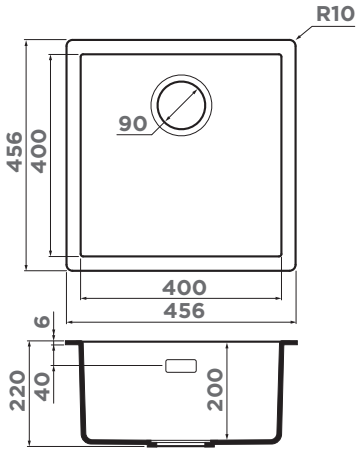

ОСОБЕННОСТИ

Материал: TETOGRANIT
Метод производства: литье

ВЫРЕЗ ПОД МОЙКУ

Размер выреза под мойку, мм: 400x400
Размер монтажной тумбы, см: 45/50

ГАРАНТИЯ

15 лет

КОМПЛЕКТАЦИЯ

Крепления для всех типов монтажа, донный клапан, сифон.

TETOGRANIT 10. белый	TETOGRANIT 85. черный	METAL TETOGRANIT 90. платина
YAMAKAWA **45T-U/I-WH** **4993310**	YAMAKAWA **45T-U/I-BL** **4993302**	YAMAKAWA **45T-U/I-PL** **4993312**

YAMAKAWA 45T INTEGRA

BASE 50 TETOGRANIT

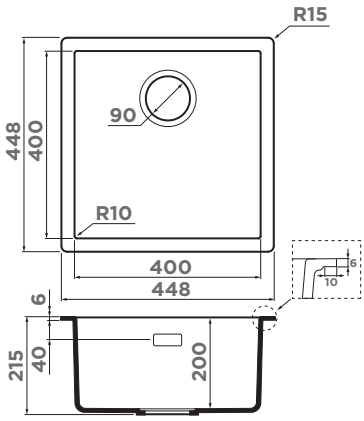

ОСОБЕННОСТИ

Материал: TETOGRANIT
Метод производства: литье

ВЫРЕЗ ПОД МОЙКУ

Размер выреза под мойку, мм: вырез по образцу мойки
Размер монтажной тумбы, см: 50

ГАРАНТИЯ

15 лет

КОМПЛЕКТАЦИЯ

Крепления для подстольного монтажа, донный клапан, сифон.

TETOGRANIT 10. белый	TETOGRANIT 30. leningrad grey	TETOGRANIT 85. черный	METAL TETOGRANIT 90. платина
YAMAKAWA **45T INTEGRA-WH** **4997255**	YAMAKAWA**45T INTEGRA-GR** **4997254**	YAMAKAWA **45T INTEGRA-BL** **4997257**	YAMAKAWA **45T INTEGRA-PL** **4997256**

BOSEN 44-U

BASE 50 TETOGRANIT

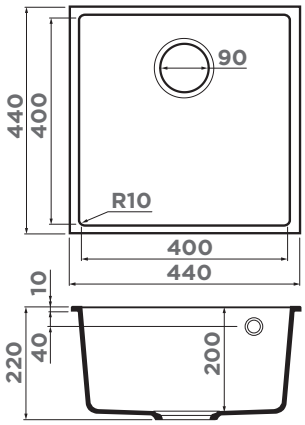

РОЛЛ-МАТ

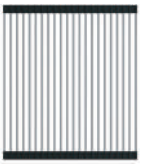

ROLL-05-IN
4999060
417 стр.

ОСОБЕННОСТИ

Материал: TETOGRANIT
Метод производства: литье

ВЫРЕЗ ПОД МОЙКУ

Размер выреза под мойку, мм: 400x400
Размер монтажной тумбы, см: 50

ГАРАНТИЯ

15 лет

КОМПЛЕКТАЦИЯ

Крепления, донный клапан, сифон.

TETOGRANIT 10. белый	TETOGRANIT 21. ваниль	TETOGRANIT 24. бежевый	TETOGRANIT 30. leningrad grey	TETOGRANIT 72. espresso	TETOGRANIT 85. черный	METAL TETOGRANIT 90. платина
BOSEN 44-U-WH 4993598	BOSEN 44-U-BE 4993596	BOSEN 44-U-SA 4993597	BOSEN 44-U-GR 4997010	BOSEN 44-U-ES 4997206	BOSEN 44-U-BL 4993595	BOSEN 44-U-PL 4997007

TEDORI 54-U

BASE 60 TETOGRANIT

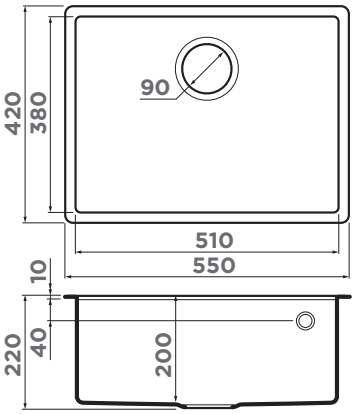

ОСОБЕННОСТИ

Материал: TETOGRANIT
Метод производства: литье

ВЫРЕЗ ПОД МОЙКУ

Размер выреза под мойку, мм: 510x380
Размер монтажной тумбы, см: 60

ГАРАНТИЯ

15 лет

КОМПЛЕКТАЦИЯ

Крепления, донный клапан, сифон.

TETOGRANIT 10. белый	TETOGRANIT 21. ваниль	TETOGRANIT 24. бежевый	TETOGRANIT 30. leningrad grey	TETOGRANIT 72. espresso	TETOGRANIT 85. черный	METAL TETOGRANIT 90. платина
TEDORI 54-U-WH 4993991	TEDORI 54-U-BE 4993989	TEDORI 54-U-SA 4993990	TEDORI 54-U-GR 4993540	TEDORI 54-U-ES 4997235	TEDORI 54-U-BL 4993988	TEDORI 54-U-PL 4993995

РЕКОМЕНДУЕМЫЕ АКСЕССУАРЫ

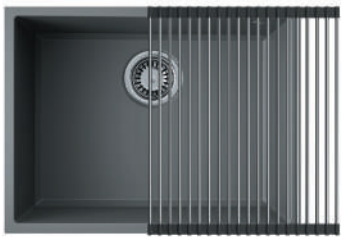

РОЛЛ-МАТ

ROLL-01-**IN**
4997003
416 стр.

ДОЗАТОР
OM-02-**BN**
4995008
больше цветов на 407 стр.

ДЕКОРАТИВНЫЙ ЭЛЕМЕНТ

DEC-**IN**
4957061
больше цветов на 414 стр.

BOSEN 54-U

BASE 60 TETOGRANIT

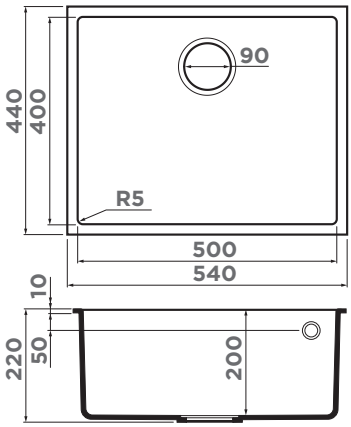

ОСОБЕННОСТИ

Материал: TETOGRANIT
Метод производства: литье

ВЫРЕЗ ПОД МОЙКУ

Размер выреза под мойку, мм: 500x400
Размер монтажной тумбы, см: 60

ГАРАНТИЯ

15 лет

КОМПЛЕКТАЦИЯ

Крепления, донный клапан, сифон.

TETOGRANIT 10. белый	TETOGRANIT 21. ваниль	TETOGRANIT 24. бежевый	TETOGRANIT 30. leningrad grey	TETOGRANIT 72. espresso	TETOGRANIT 85. черный	METAL TETOGRANIT 90. платина
BOSEN 54-U-WH 4993164	BOSEN 54-U-BE 4993162	BOSEN 54-U-SA 4993163	BOSEN 54-U-GR 4993539	BOSEN 54-U-ES 4997208	BOSEN 54-U-BL 4993161	BOSEN 54-U-PL 4993233

60 СМ

Монтаж под столешницу

YAMAKAWA 55T-U/I

BASE 60 TETOGRANIT

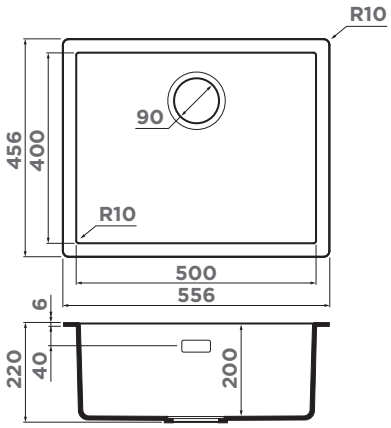

ОСОБЕННОСТИ

Материал: TETOGRANIT
Метод производства: литье

ВЫРЕЗ ПОД МОЙКУ

Размер выреза под мойку, мм: 500x400
Размер монтажной тумбы, см: 60

ГАРАНТИЯ

15 лет

КОМПЛЕКТАЦИЯ

Крепления для всех типов монтажа, донный клапан, сифон.

TETOGRANIT 10. белый	TETOGRANIT 85. черный	METAL TETOGRANIT 90. платина
YAMAKAWA 55T-U/I-WH 4993431	YAMAKAWA 55T-U/I-BL 4993428	YAMAKAWA 55T-U/I-PL 4993433

мойка:
BOSEN-54-U-ES
смеситель:
NAGANO-ES-P
дозатор:
OM-02-ES-P
ролл-мат:
ROLL-01-IN

мойка:
BOSEN 54-U-WH
смеситель:
AKENO-LG-BL
дозатор:
OM-03-LG
ролл-мат:
ROLL-01-LG
доска:
CB-PRIME-400 GB

YAMAKAWA 55T INTEGRA

BASE 60 TETOGRANIT

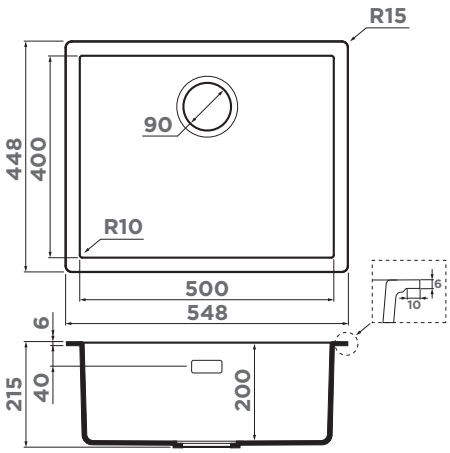

ОСОБЕННОСТИ

Материал: TETOGRANIT
Метод производства: литье

ВЫРЕЗ ПОД МОЙКУ

Размер выреза под мойку, мм: вырез по образцу мойки
Размер монтажной тумбы, см: 60

ГАРАНТИЯ

15 лет

КОМПЛЕКТАЦИЯ

Крепления для подстольного монтажа, донный клапан, сифон.

TETOGRANIT 10. белый	TETOGRANIT 30. leningrad grey	TETOGRANIT 85. черный	METAL TETOGRANIT 90. платина
YAMAKAWA **55T INTEGRA-WH 4997267**	YAMAKAWA **55T INTEGRA-GR 4997266**	YAMAKAWA **55T INTEGRA-BL 4997269**	YAMAKAWA **55T INTEGRA-PL 4997268**

TEDORI 66-U

BASE 80 TETOGRANIT

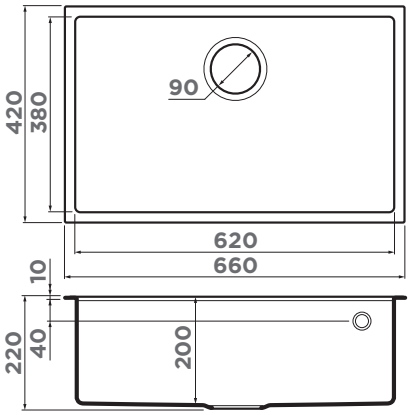

ОСОБЕННОСТИ

Материал: TETOGRANIT
Метод производства: литье

ВЫРЕЗ ПОД МОЙКУ

Размер выреза под мойку, мм: 620x380
Угловой радиус врезки, мм: 8
Размер монтажной тумбы, см: 80

ГАРАНТИЯ

15 лет

КОМПЛЕКТАЦИЯ

Крепления, донный клапан, сифон

TETOGRANIT 10. белый	TETOGRANIT 21. ваниль	TETOGRANIT 24. бежевый	TETOGRANIT 30. leningrad grey	TETOGRANIT 72. espresso	TETOGRANIT 85. черный	METAL TETOGRANIT 90. платина
TEDORI **66-U-WH 4993975**	TEDORI **66-U-BE 4993973**	TEDORI **66-U-SA 4993974**	TEDORI **66-U-GR 4993541**	TEDORI **66-U-ES 4997237**	TEDORI **66-U-BL 4993972**	TEDORI **66-U-PL 4993979**

мойка:
TEDORI 66-U ES
смеситель:
OKAWA 2 PLUS BN
дозатор:
OM-04-BN
сушка:
DRY-04-IN
набор ножей:
DAMASCUS KUON

YAMAKAWA 75T-U/I

BASE 80 TETOGRANIT

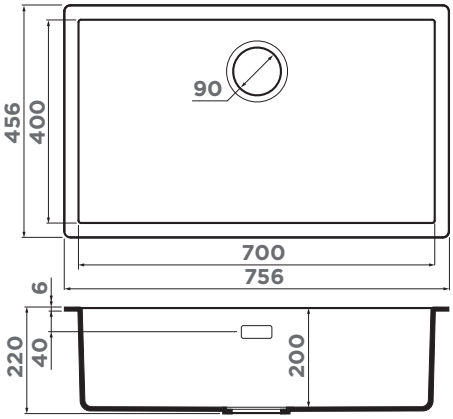

ОСОБЕННОСТИ

Материал: TETOGRANIT
Метод производства: литье

ВЫРЕЗ ПОД МОЙКУ

Размер выреза под мойку, мм: 700x400
Угловой радиус врезки, мм: 10
Размер монтажной тумбы, см: 80

ГАРАНТИЯ

15 лет

КОМПЛЕКТАЦИЯ

Крепления для всех типов монтажа, донный клапан, сифон

TETOGRANIT 10. белый	TETOGRANIT 85. черный	METAL TETOGRANIT 90. платина
YAMAKAWA **75T-U/I-WH** **4993462**	YAMAKAWA **75T-U/I-BL** **4993437**	YAMAKAWA **75T-U/I-PL** **4993464**

YAMAKAWA 75T INTEGRA

BASE 80 TETOGRANIT

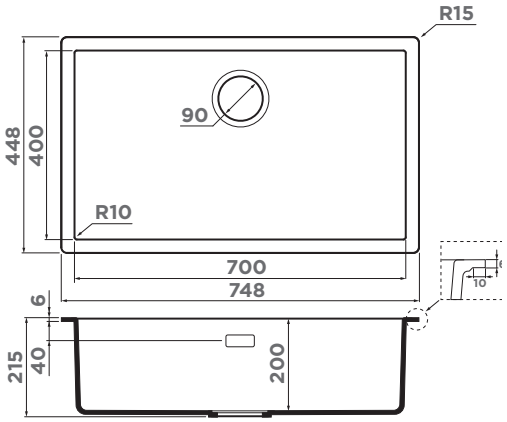

ОСОБЕННОСТИ

Материал: TETOGRANIT
Метод производства: литье

ВЫРЕЗ ПОД МОЙКУ

Размер выреза под мойку, мм: вырез по образцу мойки
Размер монтажной тумбы, см: 80

ГАРАНТИЯ

15 лет

КОМПЛЕКТАЦИЯ

Крепления для всех типов монтажа, донный клапан, сифон

TETOGRANIT 10. белый	TETOGRANIT 30. leningrad grey	TETOGRANIT 85. черный	METAL TETOGRANIT 90. платина
YAMAKAWA **75T INTEGRA-WH** **4997279**	YAMAKAWA **75T INTEGRA-GR** **4997278**	YAMAKAWA **75T INTEGRA-BL** **4997281**	YAMAKAWA **75T INTEGRA-PL** **4997280**

TEDORI 85-2-U

80
90
СМ

Монтаж под столешницу

BASE 90 TETOGRANIT

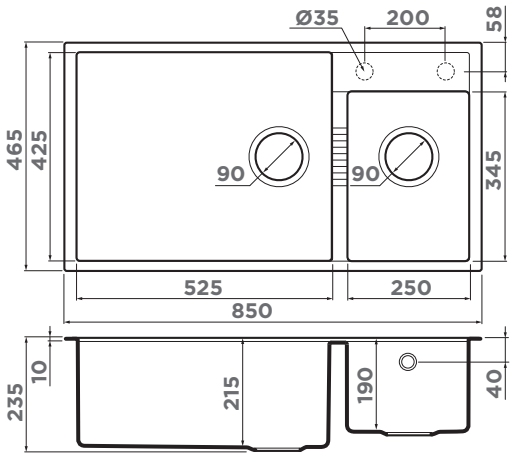

ОСОБЕННОСТИ

Материал: TETOGRANIT
Метод производства: литье

ВЫРЕЗ ПОД МОЙКУ

Размер выреза под мойку, мм: 810x425
Угловой радиус врезки, мм: 4
Размер монтажной тумбы, см: 90

ГАРАНТИЯ

15 лет

КОМПЛЕКТАЦИЯ

Крепления, донный клапан, сифон

TETOGRANIT 10. белый	TETOGRANIT 24. бежевый	TETOGRANIT 30. leningrad grey	TETOGRANIT 72. espresso	TETOGRANIT 85. черный	METAL TETOGRANIT 90. платина
TEDORI 85-2-U-WH 4993943	TEDORI 85-2-U-SA 4993942	TEDORI 85-2-U-GR 4993542	TEDORI 85-2-U-ES 4997240	TEDORI 85-2-U-BL 4993940	TEDORI 85-2-U-PL 4993947

KATA 20-U

BASE 30 ARTGRANIT

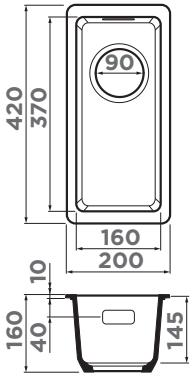

ДЕКОРАТИВНЫЙ ЭЛЕМЕНТ

DEC-IN
4957061
больше цветов на 414 стр.

ОСОБЕННОСТИ

Материал: ARTGRANIT
Метод производства: литье

ВЫРЕЗ ПОД МОЙКУ

Размер выреза под мойку, мм: вырез по образцу мойки
Размер монтажной тумбы, см: 30

ГАРАНТИЯ

8 лет

КОМПЛЕКТАЦИЯ

Крепления, донный клапан, сифон

ARTGRANIT 28. пастила	ARTGRANIT 21. ваниль	ARTGRANIT 24. бежевый	ARTGRANIT 30. leningrad grey	НОВЫЙ ЦВЕТ ARTGRANIT 72. espresso	ARTGRANIT 85. черный
KATA 20-U-PA 4993372	KATA 20-U-BE 4993373	KATA 20-U-SA 4993419	KATA 20-U-GR 4993376	KATA 20-U-ES 4997498	KATA 20-U-BL 4993375

KATA 34-U

BASE 40 ARTGRANIT

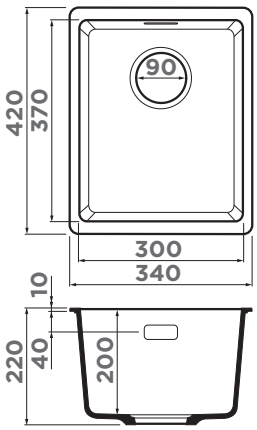

КОЛАНДЕР

CO-05-IN
4999036
418 стр.

ОСОБЕННОСТИ

Материал: ARTGRANIT
Метод производства: литье

ВЫРЕЗ ПОД МОЙКУ

Размер выреза под мойку, мм: вырез по образцу мойки
Размер монтажной тумбы, см: 40

ГАРАНТИЯ

8 лет

КОМПЛЕКТАЦИЯ

Крепления, донный клапан, сифон

ARTGRANIT 28. пастила	ARTGRANIT 21. ваниль	ARTGRANIT 24. бежевый	ARTGRANIT 30. leningrad grey	НОВЫЙ ЦВЕТ ARTGRANIT 72. espresso	ARTGRANIT 85. черный
KATA 34-U-PA 4993379	KATA 34-U-BE 4993380	KATA 34-U-SA 4993420	KATA 34-U-GR 4993383	KATA 34-U-ES 4997499	KATA 34-U-BL 4993382

KATA 40-U

BASE 45 ARTGRANIT

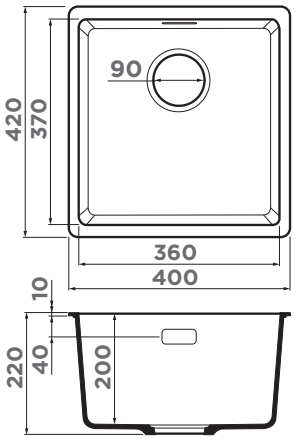

КОЛАНДЕР

CO-05-IN
4999036
418 стр.

ОСОБЕННОСТИ

Материал: ARTGRANIT
Метод производства: литье

ВЫРЕЗ ПОД МОЙКУ

Размер выреза под мойку, мм: вырез по образцу мойки
Размер монтажной тумбы, см: 45

ГАРАНТИЯ

8 лет

КОМПЛЕКТАЦИЯ

Крепления, донный клапан, сифон

ARTGRANIT 28. пастила	ARTGRANIT 21. ваниль	ARTGRANIT 24. бежевый	ARTGRANIT 30. leningrad grey	НОВЫЙ ЦВЕТ ARTGRANIT 72. espresso	ARTGRANIT 85. черный
KATA 40-U-PA 4993393	KATA 40-U-BE 4993394	KATA 40-U-SA 4993422	KATA 40-U-GR 4993397	KATA 40-U-ES 4997501	KATA 40-U-BL 4993396

KATA 44-U

BASE 50 ARTGRANIT

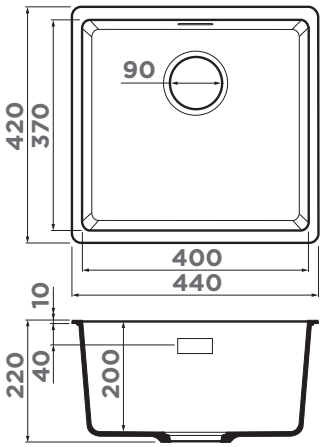

ДЕКОРАТИВНЫЙ ЭЛЕМЕНТ

DEC-IN
4957061
больше цветов на 414 стр.

ОСОБЕННОСТИ

Материал: ARTGRANIT
Метод производства: литье

ВЫРЕЗ ПОД МОЙКУ

Размер выреза под мойку, мм: вырез по образцу мойки
Размер монтажной тумбы, см: 50

ГАРАНТИЯ

8 лет

КОМПЛЕКТАЦИЯ

Крепления, донный клапан, сифон

ARTGRANIT 28. пастила	ARTGRANIT 21. ваниль	ARTGRANIT 24. бежевый	ARTGRANIT 30. leningrad grey	НОВЫЙ ЦВЕТ ARTGRANIT 72. espresso	ARTGRANIT 85. черный
KATA 44-U-PA 4993400	KATA 44-U-BE 4993401	KATA 44-U-SA 4993423	KATA 44-U-GR 4993404	KATA 44-U-ES 4997502	KATA 44-U-BL 4993403

мойка:
KATA 54-U-PA
смеситель:
AKENO-GB
дозатор:
OM-04-GB
кнопка:
SW-01-GB
сменная горловина:
NA-02-GB
доска:
CB-BASIC-370-GB
нож:
DAMASCUS KUON

KATA 54-U

60 СМ

Монтаж под столешницу

BASE 60 ARTGRANIT

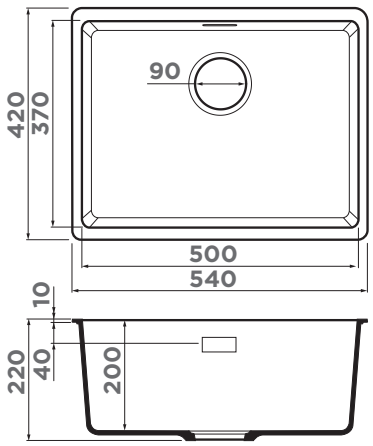

ОСОБЕННОСТИ

Материал: ARTGRANIT
Метод производства: литье

ВЫРЕЗ ПОД МОЙКУ

Размер выреза под мойку, мм: по образцу мойки
Размер монтажной тумбы, см: 60

ГАРАНТИЯ

8 лет

КОМПЛЕКТАЦИЯ

Крепления, донный клапан, сифон

ARTGRANIT 28. пастила	ARTGRANIT 21. ваниль	ARTGRANIT 24. бежевый	ARTGRANIT 30. leningrad grey	НОВЫЙ ЦВЕТ ARTGRANIT 72. espresso	ARTGRANIT 85. черный
KATA 54-U-PA 4993407	KATA 54-U-BE 4993408	KATA 54-U-SA 4993424	KATA 54-U-GR 4993411	KATA 54-U-ES 4997503	KATA 54-U-BL 4993410

РЕКОМЕНДУЕМЫЕ АКСЕССУАРЫ

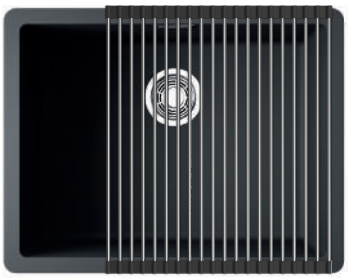

РОЛЛ-МАТ

ROLL-01-**IN** 4997003
416 стр.

КОЛАНДЕР

CO-05-**IN** 4999036
418 стр.

СМЕСИТЕЛЬ

AKENO-**BN-BL** 4994544
AKENO-**GB-BL** 4994547
больше цветов на 328 стр.

СМЕСИТЕЛЬ

NAKAGAWA-**BE-P** 4974308
NAKAGAWA-**SA-P** 4974309
NAKAGAWA-**BL-P** 4974307
больше цветов на 401 стр.

СМЕСИТЕЛЬ

TONAMI-**GR** 4994223
TONAMI-**BL** 4994058
TONAMI-**PA** 4994220
больше цветов на 361 стр.

СМЕСИТЕЛЬ

SHINAGAWA-**SB-C** 4994458
SHINAGAWA-**SB-BN** 4994459
больше цветов на 393 стр.

ДОЗАТОР

OM-02-**BL-P** 4975018
больше цветов на 407 стр.

ДЕКОРАТИВНЫЙ ЭЛЕМЕНТ

DEC-**IN** 4957061
больше цветов на 414 стр.

KATA 55-2-U

BASE 60 ARTGRANIT

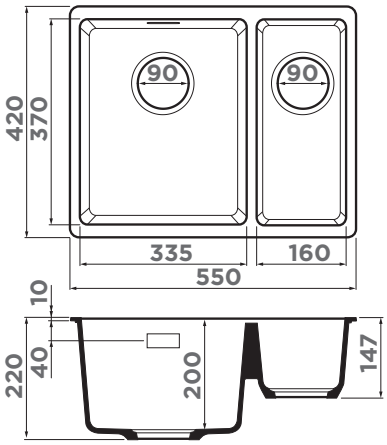

ОСОБЕННОСТИ

Материал: ARTGRANIT
Метод производства: литье

ВЫРЕЗ ПОД МОЙКУ

Размер выреза под мойку, мм: по образцу мойки
Размер монтажной тумбы, см: 60

ГАРАНТИЯ

8 лет

КОМПЛЕКТАЦИЯ

Крепления, донный клапан, сифон

ARTGRANIT 28. пастила	ARTGRANIT 21. ваниль	ARTGRANIT 24. бежевый	ARTGRANIT 30. leningrad grey	НОВЫЙ ЦВЕТ ARTGRANIT 72. espresso	ARTGRANIT 85. черный
KATA 55-2-U-PA 4993386	KATA 55-2-U-BE 4993387	KATA 55-2-U-SA 4993421	KATA 55-2-U-GR 4993390	KATA 55-2-U-ES 4997500	KATA 55-2-U-BL 4993389

KATA 74-U

НОВАЯ МОДЕЛЬ

BASE 80 ARTGRANIT

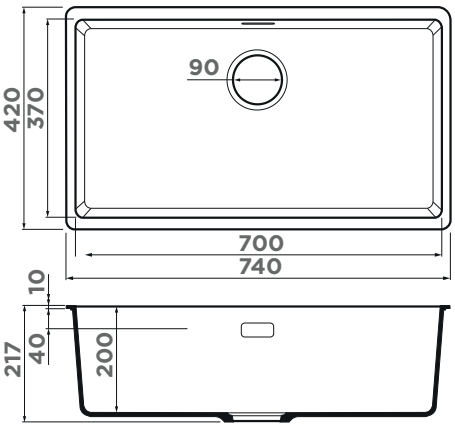

ОСОБЕННОСТИ

Материал: ARTGRANIT
Метод производства: литье

ВЫРЕЗ ПОД МОЙКУ

Размер выреза под мойку, мм: по образцу мойки
Угловой радиус врезки, мм: 12
Размер монтажной тумбы, см: 80

ГАРАНТИЯ

8 лет

КОМПЛЕКТАЦИЯ

Крепления, донный клапан, сифон

ARTGRANIT 28. пастила	ARTGRANIT 30. leningrad grey	ARTGRANIT 72. espresso	ARTGRANIT 85. черный
KATA 74-U-PA 4997575	KATA 74-U-GR 4997566	KATA 74-U-ES 4997565	KATA 74-U-BL 4997567

мойка:
KATA 74-U-GR
смеситель:
AKENO-GM-GR
дозатор:
OM-09-GM
коландер:
CO-05-GM
ролл-мат:
ROLL-01-GM
арматура:
WK-1-UN-GM

мойка:
KATA 74-U-GR
смеситель:
AKENO-GM-GR
дозатор:
OM-09-GM
коландер:
CO-05-GM
ролл-мат:
ROLL-01-GM

TAKI 20-U/IF

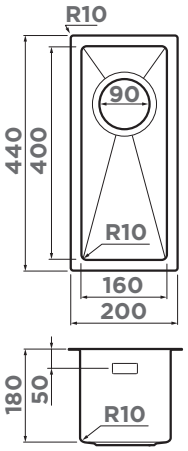

ОСОБЕННОСТИ

Материал: высококачественная нержавеющая сталь.
PVD+NANO-покрытие в цвете GB,
PVD-покрытие в цветах: LG, GM.
Толщина, мм: 1,2
Метод производства: ручное

Шумоподавляющее покрытие состоит из двух компонентов: резиновой накладки на дне и специального противошумного состава.

ВЫРЕЗ ПОД МОЙКУ

Радиус угла мойки, мм: 10
Размер выреза под мойку, мм: 160x400
Размер монтажной тумбы, см: 30

ГАРАНТИЯ

15 лет

КОМПЛЕКТАЦИЯ

Крепления для всех типов монтажа, донный клапан, сифон, декоративный корзинчатый элемент

001. нержавеющая сталь	008. вороненая сталь	026. графит	004. светлое золото
TAKI **20-U/IF-IN** **4973042**	TAKI **20-U/IF-GM** **4973105**	TAKI **20-U/IF-GB** **4997015**	TAKI **20-U/IF-LG** **4973091**

OMI 20-U

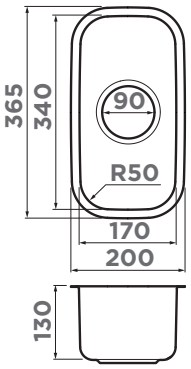

ДЕКОРАТИВНЫЙ ЭЛЕМЕНТ

DEC-IN
4957061
больше цветов на 414 стр.

ОСОБЕННОСТИ

Материал: высококачественная нержавеющая сталь
Толщина, мм: 0,8
Метод производства: цельнотянутое

Шумоподавляющее покрытие состоит из двух компонентов: резиновой накладки на дне и специального противошумного состава.

ВЫРЕЗ ПОД МОЙКУ

Радиус угла мойки, мм: 50
Размер выреза под мойку, мм: 170x340
Размер монтажной тумбы, см: 30

ГАРАНТИЯ

15 лет

КОМПЛЕКТАЦИЯ

Крепления для всех типов монтажа, донный клапан, сифон

001. нержавеющая сталь
OMI **20-U-IN** **4997022**

30 СМ

Монтаж под столешницу

TADZAVA 22-U/I

BASE 30 · 304 STAINLESS STEEL

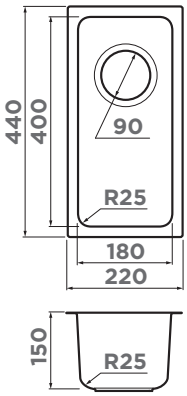

ДЕКОРАТИВНЫЙ ЭЛЕМЕНТ

DEC-IN
4957061
больше цветов на 414 стр.

ОСОБЕННОСТИ

Материал: высококачественная нержавеющая сталь.
Толщина, мм: 1
Метод производства: цельнотянутое

Шумоподавляющее покрытие состоит из двух компонентов: резиновой накладки на дне и специального противошумного состава.

ВЫРЕЗ ПОД МОЙКУ

Радиус угла мойки, мм: 25
Размер выреза под мойку, мм: 180x400
Размер монтажной тумбы, см: 30

ГАРАНТИЯ

15 лет

КОМПЛЕКТАЦИЯ

Крепления для монтажа, донный клапан, сифон

001. нержавеющая сталь

TADZAVA **22-U/I-IN**
4993734

TADZAVA 22-U/I ULTRA 15

BASE 30 · 304 STAINLESS STEEL

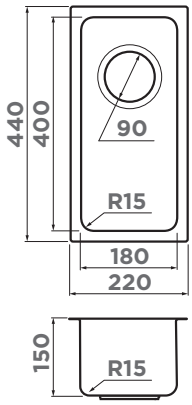

ДЕКОРАТИВНЫЙ ЭЛЕМЕНТ

DEC-IN
4957061
больше цветов на 414 стр.

ОСОБЕННОСТИ

Материал: высококачественная нержавеющая сталь.
Толщина, мм: 1
Метод производства: цельнотянутое

Шумоподавляющее покрытие состоит из двух компонентов: резиновой накладки на дне и специального противошумного состава.

ВЫРЕЗ ПОД МОЙКУ

Радиус угла мойки, мм: 15
Размер выреза под мойку, мм: 180x400
Размер монтажной тумбы, см: 30

ГАРАНТИЯ

15 лет

КОМПЛЕКТАЦИЯ

Крепления для монтажа, донный клапан, сифон

001. нержавеющая сталь

TADZAVA **22-U/I-IN ULTRA 15**
4997112

OMI 37-U/I ULTRA

BASE 45 · 304 STAINLESS STEEL

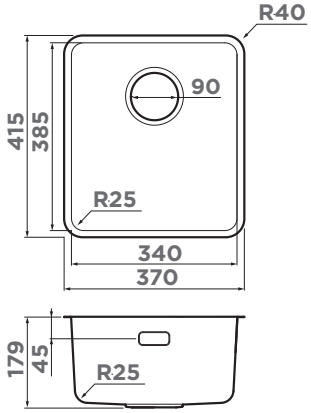

ДЕКОРАТИВНЫЙ ЭЛЕМЕНТ

DEC-**GB**
4956763
больше цветов на 414 стр.

ОСОБЕННОСТИ

Материал: высококачественная нержавеющая сталь.
PVD+NANO-покрытие в цвете GB,
PVD-покрытие в цветах: LG.
Толщина, мм: 0,8
Метод производства: цельнотянутое

Шумоподавляющее покрытие состоит из двух компонентов: резиновой накладки на дне и специального противошумного состава.

ВЫРЕЗ ПОД МОЙКУ

Радиус угла мойки, мм: 25
Размер выреза под мойку, мм: 334x379
Размер монтажной тумбы, см: 45

ГАРАНТИЯ

15 лет

КОМПЛЕКТАЦИЯ

Крепления для всех типов монтажа, донный клапан, сифон

OMI **37-U/I-IN ULTRA**
4997399

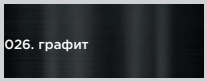

OMI **37-U/I-GB ULTRA**
4997416

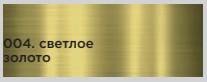

OMI **37-U/I-LG ULTRA**
4997400

TADZAVA 38-U/I ULTRA 15

BASE 45 · 304 STAINLESS STEEL

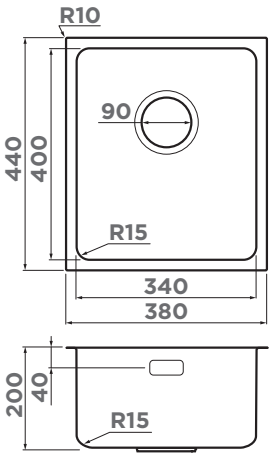

РОЛЛ-МАТ

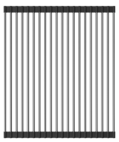

ROLL-01-**IN**
4997003
больше цветов на 416 стр.

ОСОБЕННОСТИ

Материал: высококачественная нержавеющая сталь
Толщина, мм: 1
Метод производства: цельнотянутое

Шумоподавляющее покрытие состоит из двух компонентов: резиновой накладки на дне и специального противошумного состава.

ВЫРЕЗ ПОД МОЙКУ

Радиус угла мойки, мм: 15
Размер выреза под мойку, мм: 340x400
Размер монтажной тумбы, см: 45

ГАРАНТИЯ

15 лет

КОМПЛЕКТАЦИЯ

Крепления для монтажа, уплотнительная подкладка, донный клапан, сифон

TADZAVA **38-U/I-IN**
ULTRA 15
4997113

TAKI 38-U/IF

BASE 45 · 304 STAINLESS STEEL

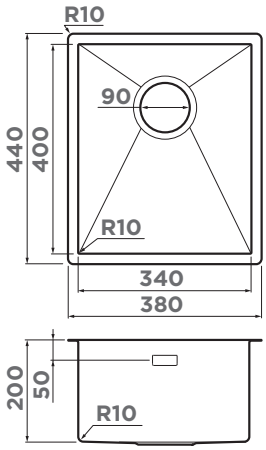

АРМАТУРА С КЛАПАНОМ-АВТОМАТОМ

WK-1-**IN-A** **4956468**
WK-1-**GM-A** **4956470**
WK-1-**LG-A** **4956469**
444 стр.

ОСОБЕННОСТИ

Материал: высококачественная нержавеющая сталь.
PVD+NANO-покрытие в цвете GB,
PVD-покрытие в цветах: LG, GM.
Толщина, мм: 1,2
Метод производства: ручное

Шумоподавляющее покрытие состоит из двух компонентов: резиновой накладки на дне и специального противошумного состава.

ВЫРЕЗ ПОД МОЙКУ

Радиус угла мойки, мм: 10
Размер выреза под мойку, мм: 340x400
Размер монтажной тумбы, см: 45

ГАРАНТИЯ

15 лет

КОМПЛЕКТАЦИЯ

Крепления для всех типов монтажа, донный клапан, сифон, декоративный корзинчатый элемент

001. нержавеющая сталь
TAKI **38-U/IF-IN**
4973043

008. вороненая сталь
TAKI **38-U/IF-GM**
4973106

026. графит
TAKI **38-U/IF-GB**
4997016

004. светлое золото
TAKI **38-U/IF-LG**
4973092

TADZAVA 38-U/I

BASE 45 · 304 STAINLESS STEEL

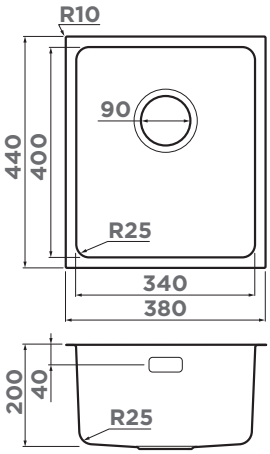

РОЛЛ-МАТ

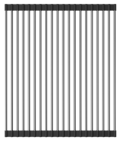

ROLL-01-**IN**
4997003
больше цветов на 416 стр.

ОСОБЕННОСТИ

Материал: высококачественная нержавеющая сталь.
Толщина, мм: 0,8
Метод производства: цельнотянутое

Шумоподавляющее покрытие состоит из двух компонентов: резиновой накладки на дне и специального противошумного состава.

ВЫРЕЗ ПОД МОЙКУ

Радиус угла мойки, мм: 25
Размер выреза под мойку, мм: 340x400
Размер монтажной тумбы, см: 45

ГАРАНТИЯ

15 лет

КОМПЛЕКТАЦИЯ

Крепления для монтажа, уплотнительная подкладка, донный клапан, сифон

001. нержавеющая сталь
TADZAVA **38-U/I-IN**
4993077

OMI 38-U/I

BASE 45 · 304 STAINLESS STEEL

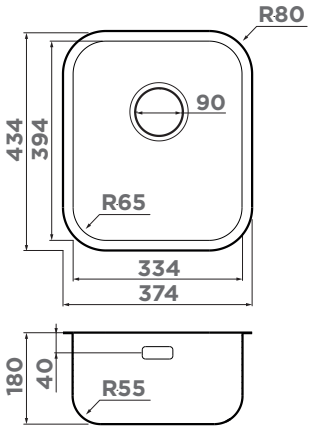

ДЕКОРАТИВНЫЙ ЭЛЕМЕНТ

DEC-IN
4957061
больше цветов на 414 стр.

ОСОБЕННОСТИ

Материал: высококачественная нержавеющая сталь.
Толщина, мм: 0,8
Метод производства: цельнотянутое

Шумоподавляющее покрытие состоит из двух компонентов: резиновой накладки на дне и специального противошумного состава.

ВЫРЕЗ ПОД МОЙКУ

Радиус угла мойки, мм: 65
Размер выреза под мойку, мм: 334x394
Размер монтажной тумбы, см: 45

ГАРАНТИЯ

15 лет

КОМПЛЕКТАЦИЯ

Крепления для всех типов монтажа, донный клапан, сифон

OMI **38-U/I-IN**
4997435

TADZAVA 39-U/I

BASE 45 · 304 STAINLESS STEEL

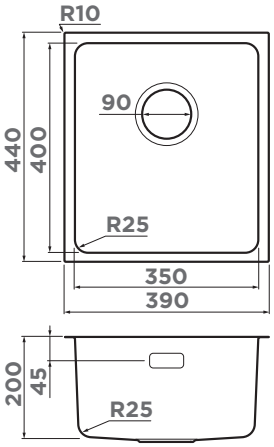

ДЕКОРАТИВНЫЙ ЭЛЕМЕНТ

DEC-LG
4957090
больше цветов на 414 стр.

ОСОБЕННОСТИ

Материал: высококачественная нержавеющая сталь.
PVD-покрытие используется в мойках с цветами GM, LG.
Толщина, мм: 1
Метод производства: цельнотянутое

Шумоподавляющее покрытие состоит из двух компонентов: резиновой накладки на дне и специального противошумного состава.

ВЫРЕЗ ПОД МОЙКУ

Радиус угла мойки, мм: 25
Размер выреза под мойку, мм: 350x400
Размер монтажной тумбы, см: 45

ГАРАНТИЯ

15 лет

КОМПЛЕКТАЦИЯ

Крепления для всех типов монтажа, донный клапан, сифон

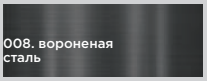

TADZAVA **39-U/I-GM**
4993079

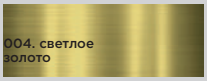

TADZAVA **39-U/I-LG**
4993262

45
50
СМ

Монтаж под столешницу

OMI 43-U/I ULTRA

BASE 50 · 304 STAINLESS STEEL

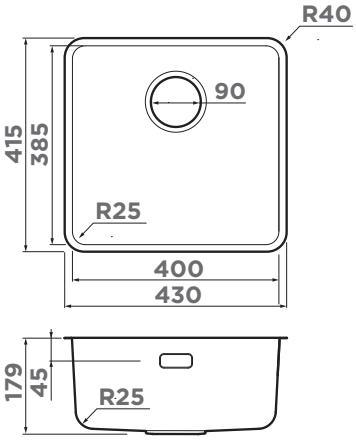

ДЕКОРАТИВНЫЙ ЭЛЕМЕНТ

DEC-GB
4956763
больше цветов на 414 стр.

ОСОБЕННОСТИ

Материал: высококачественная нержавеющая сталь.
PVD+NANO-покрытие в цвете GB,
PVD-покрытие в цветах: LG.
Толщина, мм: 0,8
Метод производства: цельнотянутое

Шумоподавляющее покрытие состоит из двух компонентов: резиновой накладки на дне и специального противошумного состава.

ВЫРЕЗ ПОД МОЙКУ

Радиус угла мойки, мм: 25
Размер выреза под мойку, мм: 394x379
Размер монтажной тумбы, см: 50

ГАРАНТИЯ

15 лет

КОМПЛЕКТАЦИЯ

Крепления для всех типов монтажа, донный клапан, сифон

OMI **43-U/I-IN ULTRA**
4997411

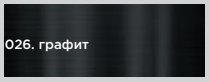

OMI **43-U/I-GB ULTRA**
4997420

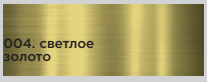

OMI **43-U/I-LG ULTRA**
4997412

OMI 43-U/I ULTRA MINI

BASE 50 · 304 STAINLESS STEEL

Смотрите видео про OMI 43-U/I ULTRA MINI

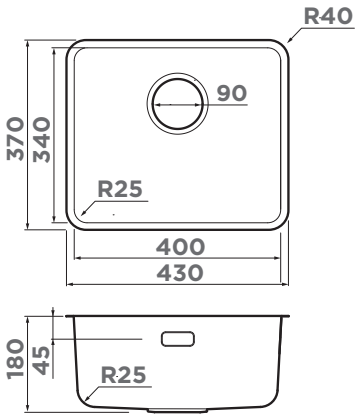

ДЕКОРАТИВНЫЙ ЭЛЕМЕНТ

DEC-GB
4956763
больше цветов на 414 стр.

ОСОБЕННОСТИ

Материал: высококачественная нержавеющая сталь.
PVD+NANO-покрытие в цвете GB,
PVD-покрытие в цветах: LG.
Толщина, мм: 0,8
Метод производства: цельнотянутое

Шумоподавляющее покрытие состоит из двух компонентов: резиновой накладки на дне и специального противошумного состава.

ВЫРЕЗ ПОД МОЙКУ

Радиус угла мойки, мм: 25
Размер выреза под мойку, мм: 394x334
Размер монтажной тумбы, см: 50

ГАРАНТИЯ

15 лет

КОМПЛЕКТАЦИЯ

Крепления для всех типов монтажа, донный клапан, сифон

001. нержавеющая сталь
OMI 43-U/I-IN ULTRA MINI
4997402

026. графит
OMI 43-U/I-GB ULTRA MINI
4997417

004. светлое золото
OMI 43-U/I-LG ULTRA MINI
4997403

TAKI 44-U/IF

BASE 50 · 304 STAINLESS STEEL

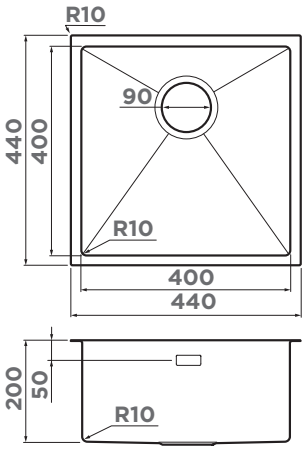

АРМАТУРА С КЛАПАНОМ-АВТОМАТОМ

WK-1-IN-A
4956468
WK-1-GM-A
4956470
WK-1-LG-A
4956469
444 стр.

ОСОБЕННОСТИ

Материал: высококачественная нержавеющая сталь.
PVD+NANO-покрытие в цвете GB,
PVD-покрытие в цветах: LG, GM.
Толщина, мм: 1,2
Метод производства: ручное

Шумоподавляющее покрытие состоит из двух компонентов: резиновой накладки на дне и специального противошумного состава.

ВЫРЕЗ ПОД МОЙКУ

Радиус угла мойки, мм: 10
Размер выреза под мойку, мм: 400x400
Размер монтажной тумбы, см: 50

ГАРАНТИЯ

15 лет

КОМПЛЕКТАЦИЯ

Крепления для монтажа, уплотнительная подкладка, донный клапан, декоративный корзинчатый элемент, сифон

001. нержавеющая сталь
TAKI 44-U/IF-IN
4973044

008. вороненая сталь
TAKI 44-U/IF-GM
4973521

026. графит
TAKI 44-U/IF-GB
4997017

004. светлое золото
TAKI 44-U/IF-LG
4973520

TADZAVA 44-U/I ULTRA

BASE 50 | 304 SURGIC STEEL

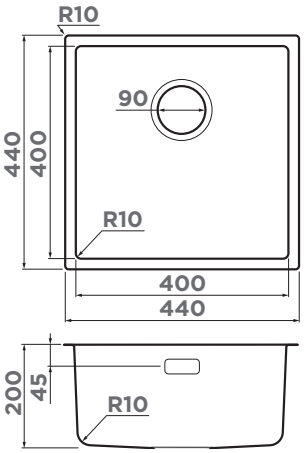

ДЕКОРАТИВНЫЙ ЭЛЕМЕНТ

DEC-IN
4957061
больше цветов на 414 стр.

ОСОБЕННОСТИ

Материал: высококачественная нержавеющая сталь.
PVD-покрытие используется в мойках с цветами LG, GM.
Толщина, мм: 1
Метод производства: цельнотянутое

Шумоподавляющее покрытие состоит из двух компонентов: резиновой накладки на дне и специального противошумного состава.

ВЫРЕЗ ПОД МОЙКУ

Радиус угла мойки, мм: 10
Размер выреза под мойку, мм: 400x400
Размер монтажной тумбы, см: 50

ГАРАНТИЯ

15 лет

КОМПЛЕКТАЦИЯ

Крепления для монтажа, уплотнительная прокладка, донный клапан, сифон

TADZAVA **44-U/I-IN ULTRA**
4993801

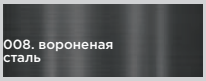

TADZAVA **44-U/I-GM ULTRA**
4993265

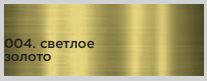

TADZAVA **44-U/I-LG ULTRA**
4993264

TADZAVA 44-U/I ULTRA 15

BASE 50 | 304 SURGIC STEEL

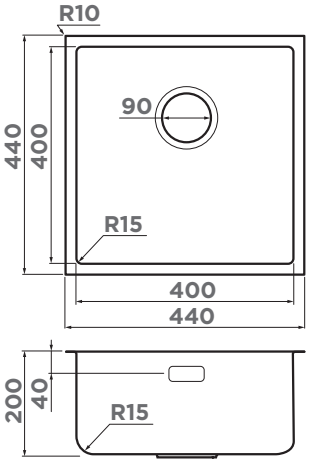

ДЕКОРАТИВНЫЙ ЭЛЕМЕНТ

DEC-IN
4957061
больше цветов на 414 стр.

ОСОБЕННОСТИ

Материал: высококачественная нержавеющая сталь.
Толщина, мм: 1
Метод производства: цельнотянутое

Шумоподавляющее покрытие состоит из двух компонентов: резиновой накладки на дне и специального противошумного состава.

ВЫРЕЗ ПОД МОЙКУ

Радиус угла мойки, мм: 15
Размер выреза под мойку, мм: 400x400
Размер монтажной тумбы, см: 50

ГАРАНТИЯ

15 лет

КОМПЛЕКТАЦИЯ

Крепления для монтажа, уплотнительная прокладка, донный клапан, сифон

TADZAVA **44-U/I-IN ULTRA 15**
4997114

TADZAVA 44-U/I QUADRO

BASE 50 · 304 STAINLESS STEEL

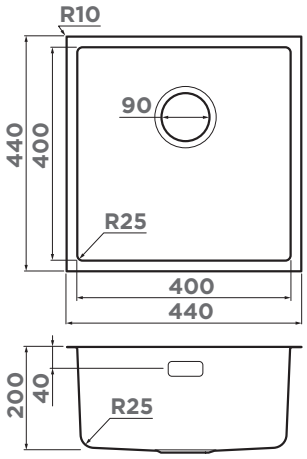

РОЛЛ-МАТ

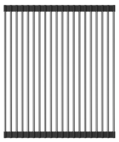

ROLL-01-IN
4997003
больше цветов на 416 стр.

ОСОБЕННОСТИ

Материал: высококачественная нержавеющая сталь
Толщина, мм: 1
Метод производства: цельнотянутое

Шумоподавляющее покрытие состоит из двух компонентов: резиновой накладки на дне и специального противошумного состава.

ВЫРЕЗ ПОД МОЙКУ

Радиус угла мойки, мм: 25
Размер выреза под мойку, мм: 404x404
Размер монтажной тумбы, см: 50

ГАРАНТИЯ

15 лет

КОМПЛЕКТАЦИЯ

Крепления для монтажа, уплотнительная подкладка, донный клапан, сифон

TADZAVA **44-U/I QUADRO-IN**
4993509

OMI 44-U/I

BASE 50 · 304 STAINLESS STEEL

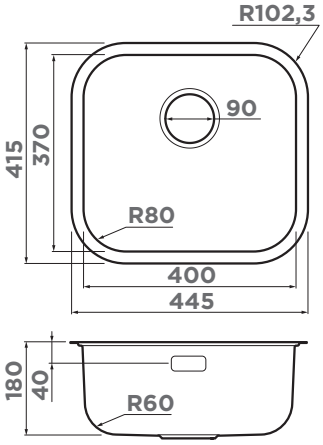

ОСОБЕННОСТИ

Материал: высококачественная нержавеющая сталь.
PVD-покрытие используется в мойках с цветами LG, GM.
Толщина, мм: 0,8
Метод производства: цельнотянутое

Шумоподавляющее покрытие состоит из двух компонентов: резиновой накладки на дне и специального противошумного состава.

ВЫРЕЗ ПОД МОЙКУ

Размер выреза под мойку, мм: 370x400
Размер монтажной тумбы, см: 50

ГАРАНТИЯ

15 лет

КОМПЛЕКТАЦИЯ

Крепления для всех типов монтажа, донный клапан, сифон

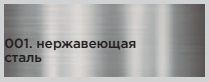

OMI **44-U/I-IN**
4993189

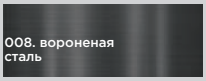

OMI **44-U/I-GM**
4993191

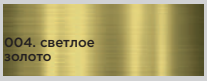

OMI **44-U/I-LG**
4993268

OMI 44-U/I QUADRO

50 СМ

Монтаж под столешницу

BASE 50 · 304 STEEL

Смотрите видео про OMI 44-U/I-QUADRO

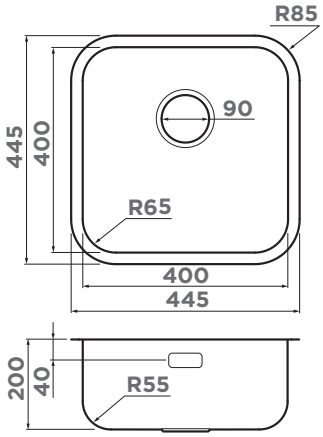

ОСОБЕННОСТИ

Материал: высококачественная нержавеющая сталь.
Толщина, мм: 0,8
Метод производства: цельнотянутое

Шумоподавляющее покрытие состоит из двух компонентов: резиновой накладки на дне и специального противошумного состава.

ВЫРЕЗ ПОД МОЙКУ

Радиус угла мойки, мм: 65
Размер выреза под мойку, мм: 400x400
Размер монтажной тумбы, см: 50

ГАРАНТИЯ

15 лет

КОМПЛЕКТАЦИЯ

Крепления для всех типов монтажа, донный клапан, сифон

OMI **44-U/I-IN QUADRO**
4993494

TAKI 49-U/IF

BASE 60 · 304 STAINLESS STEEL

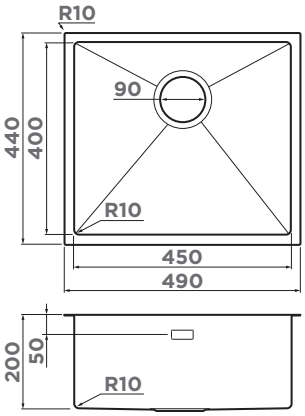

КОЛАНДЕР

CO-02-**IN** **4999002**
CO-02-**GM** **4999004**
CO-02-**GB** **4999055**
CO-02-**LG** **4999003**
больше цветов на 418 стр.

ОСОБЕННОСТИ

Материал: высококачественная нержавеющая сталь.
PVD+NANO-покрытие в цвете GB,
PVD-покрытие в цветах: LG, GM.
Толщина, мм: 1,2
Метод производства: ручное

Шумоподавляющее покрытие состоит из двух компонентов: резиновой накладки на дне и специального противошумного состава.

ВЫРЕЗ ПОД МОЙКУ

Радиус угла мойки, мм: 10
Размер выреза под мойку, мм: 450x400
Размер монтажной тумбы, см: 60

ГАРАНТИЯ

15 лет

КОМПЛЕКТАЦИЯ

Крепления для всех типов монтажа, донный клапан, сифон, декоративный корзинчатый элемент

001. нержавеющая сталь	008. вороненая сталь	026. графит	004. светлое золото
TAKI **49-U/IF-IN** **4973045**	TAKI **49-U/IF-GM** **4973524**	TAKI **49-U/IF-GB** **4997018**	TAKI **49-U/IF-LG** **4973523**

TADZAVA 49-U/I

BASE 60 · 304 STAINLESS STEEL

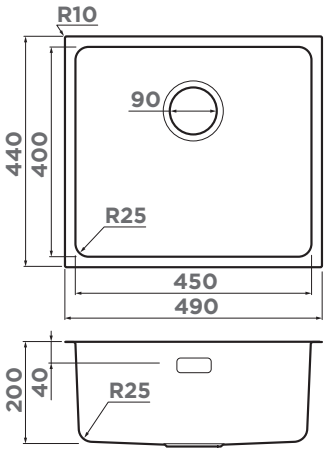

ДЕКОРАТИВНЫЙ ЭЛЕМЕНТ

DEC-**GM** **4957091**
больше цветов на 414 стр.

ОСОБЕННОСТИ

Материал: высококачественная нержавеющая сталь.
PVD-покрытие используется в мойках с цветами LG, GM.
Толщина, мм: 0,8
Метод производства: цельнотянутое

Шумоподавляющее покрытие состоит из двух компонентов: резиновой накладки на дне и специального противошумного состава.

ВЫРЕЗ ПОД МОЙКУ

Радиус угла мойки, мм: 25
Размер выреза под мойку, мм: 450x400
Размер монтажной тумбы, см: 60

ГАРАНТИЯ

15 лет

КОМПЛЕКТАЦИЯ

Крепления для монтажа, донный клапан, сифон

001. нержавеющая сталь	008. вороненая сталь	004. светлое золото
TADZAVA **49-U/I-IN** **4993074**	TADZAVA **49-U/I-GM** **4993076**	TADZAVA **49-U/I-LG** **4993263**

TADZAVA 49-U/I ULTRA 15

BASE 60 · 304 STAINLESS STEEL

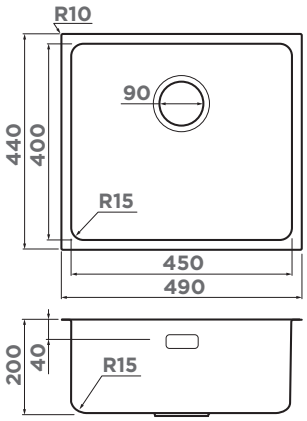

ДЕКОРАТИВНЫЙ ЭЛЕМЕНТ

DEC-**IN**
4957061
больше цветов на 414 стр.

ОСОБЕННОСТИ

Материал: высококачественная нержавеющая сталь.
Толщина, мм: 0,8
Метод производства: цельнотянутое

ВЫРЕЗ ПОД МОЙКУ

Радиус угла мойки, мм: 15
Размер выреза под мойку, мм: 450x400
Размер монтажной тумбы, см: 60

ГАРАНТИЯ

15 лет

КОМПЛЕКТАЦИЯ

Крепления для всех типов монтажа, донный клапан, сифон

Шумоподавляющее покрытие состоит из двух компонентов: резиновой накладки на дне и специального противошумного состава.

001. нержавеющая сталь

TADZAVA **49-U/I-IN ULTRA 15**
4997115

OMI 49-U/I-IN

BASE 60 · 304 STAINLESS STEEL

Смотрите видео про OMI 49-U/I-IN

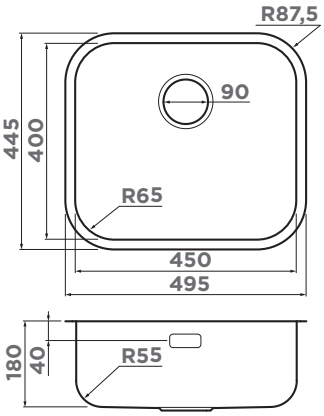

ОСОБЕННОСТИ

Материал: высококачественная нержавеющая сталь.
Толщина, мм: 0,8
Метод производства: цельнотянутое

ВЫРЕЗ ПОД МОЙКУ

Радиус угла мойки, мм: 65
Размер выреза под мойку, мм: 450x400
Размер монтажной тумбы, см: 60

ГАРАНТИЯ

15 лет

КОМПЛЕКТАЦИЯ

Крепления для всех типов монтажа, донный клапан, сифон

Шумоподавляющее покрытие состоит из двух компонентов: резиновой накладки на дне и специального противошумного состава.

001. нержавеющая сталь

OMI **49-U/I-IN**
4993066

OMI 49-U/I

BASE 60 · 304 SUS STEEL

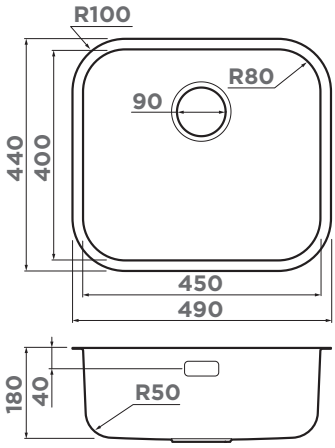

ДЕКОРАТИВНЫЙ ЭЛЕМЕНТ

DEC-GM
4957091
больше цветов на 414 стр.

ОСОБЕННОСТИ

Материал: высококачественная нержавеющая сталь.
PVD-покрытие используется в мойках с цветами LG, GM.
Толщина, мм: 0,8
Метод производства: цельнотянутое

Шумоподавляющее покрытие состоит из двух компонентов: резиновой накладки на дне и специального противошумного состава.

ВЫРЕЗ ПОД МОЙКУ

Радиус угла мойки, мм: 80
Размер выреза под мойку, мм: 450x400
Размер монтажной тумбы, см: 60

ГАРАНТИЯ

15 лет

КОМПЛЕКТАЦИЯ

Крепления для всех типов монтажа, донный клапан, сифон

008. вороненая сталь
OMI **49-U/I-GM**
4993073

004. светлое золото
OMI **49-U/I-LG**
4993301

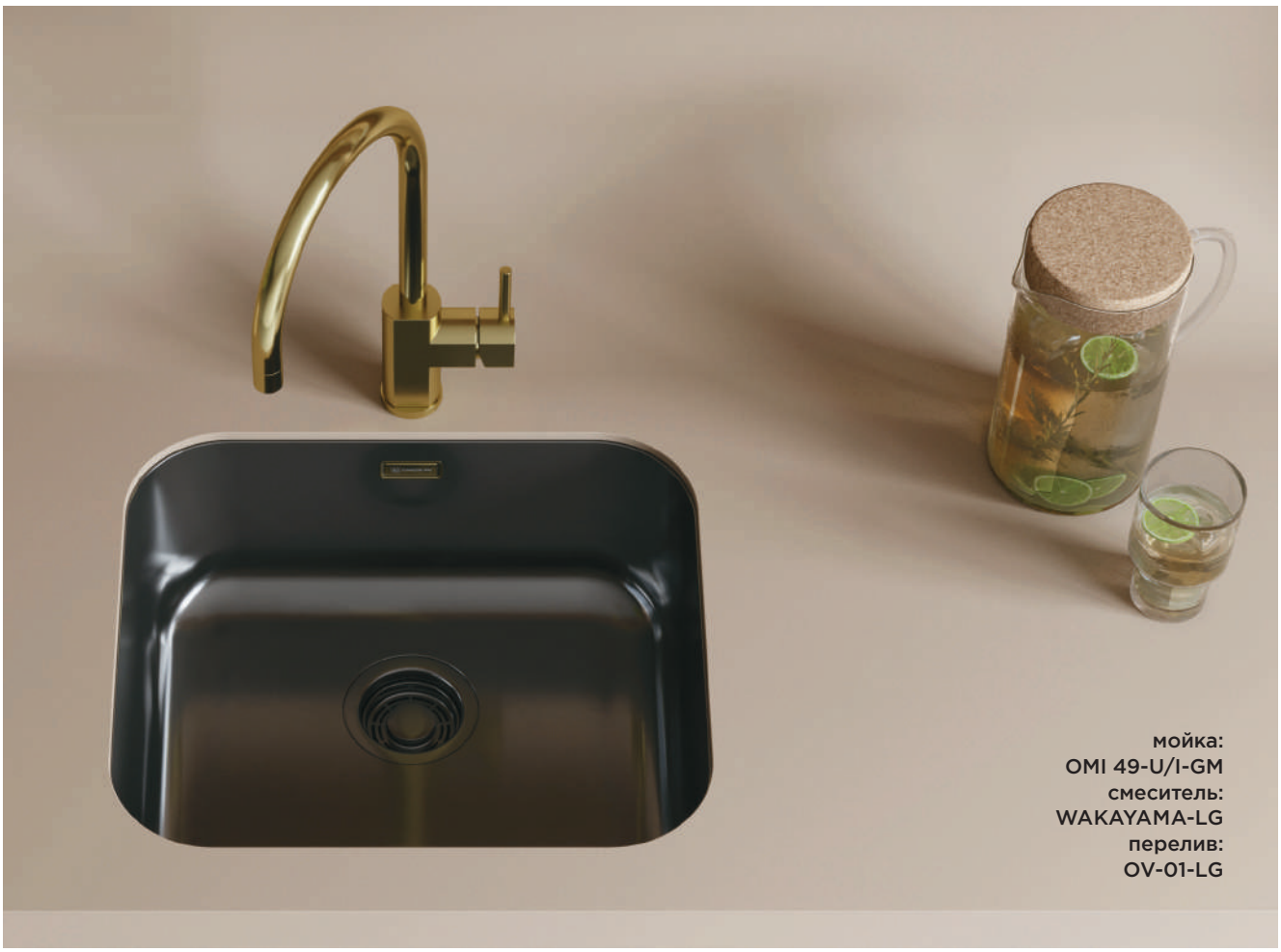

60 СМ

Монтаж под столешницу

мойка:
OMI 53-U/I-GB ULTRA
смеситель:
NAKAGAWA-GB
дозатор:
OM-03-GB

OMI 53-U/I ULTRA

BASE 60 · 304 STAINLESS STEEL

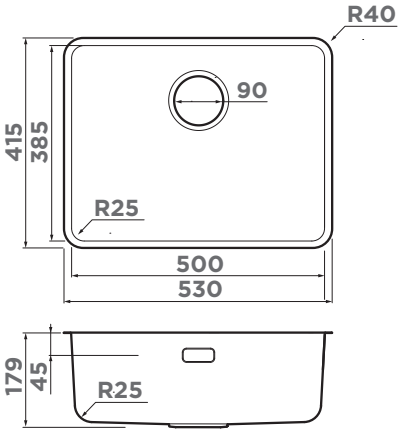

DEC-IN
4957061
больше цветов на 414 стр.

ОСОБЕННОСТИ

Материал: высококачественная нержавеющая сталь.
PVD+NANO-покрытие в цвете GB,
PVD-покрытие в цветах: LG.
Толщина, мм: 0,8
Метод производства: цельнотянутое

Шумоподавляющее покрытие состоит из двух компонентов: резиновой накладки на дне и специального противошумного состава.

ВЫРЕЗ ПОД МОЙКУ

Радиус угла мойки, мм: 25
Размер выреза под мойку, мм: 494x379
Размер монтажной тумбы, см: 60

ГАРАНТИЯ

15 лет

КОМПЛЕКТАЦИЯ

Крепления для всех типов монтажа, донный клапан, сифон

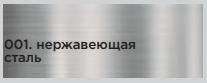

OMI **53-U/I-IN ULTRA**
4997408

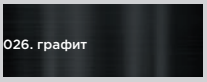

OMI **53-U/I-GB ULTRA**
4997419

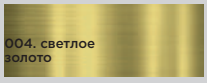

OMI **53-U/I-LG ULTRA**
4997409

FULGOR

мойка:
OMI 53-U/I-GB ULTRA
смеситель:
NAKAGAWA-GB
дозатор:
OM-03-GB

OMI 53-U/I ULTRA MINI

BASE 60 · 304 STAINLESS STEEL

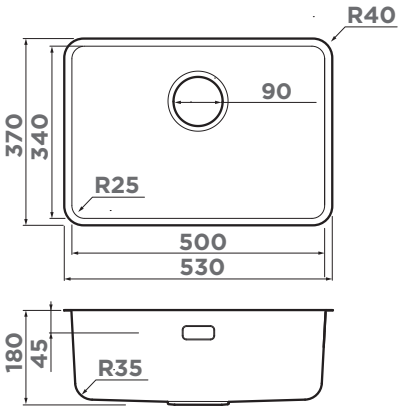

ДЕКОРАТИВНЫЙ ЭЛЕМЕНТ

DEC-GB
4956763
больше цветов на 414 стр.

ОСОБЕННОСТИ

Материал: высококачественная нержавеющая сталь.
PVD+NANO-покрытие в цвете GB,
PVD-покрытие в цветах: LG.
Толщина, мм: 0,8
Метод производства: цельнотянутое

Шумоподавляющее покрытие состоит из двух компонентов: резиновой накладки на дне и специального противошумного состава.

ВЫРЕЗ ПОД МОЙКУ

Радиус угла мойки, мм: 25
Размер выреза под мойку, мм: 494x334
Размер монтажной тумбы, см: 60

ГАРАНТИЯ

15 лет

КОМПЛЕКТАЦИЯ

Крепления для всех типов монтажа, донный клапан, сифон

001. нержавеющая сталь
OMI **53-U/I-IN ULTRA MINI**
4997405

026. графит
OMI **53-U/I-GB ULTRA MINI**
4997418

004. светлое золото
OMI **53-U/I-LG ULTRA MINI**
4997406

OMI 54-U/I

BASE 60 · 304 STAINLESS STEEL

Смотрите видео про OMI 54-U/I

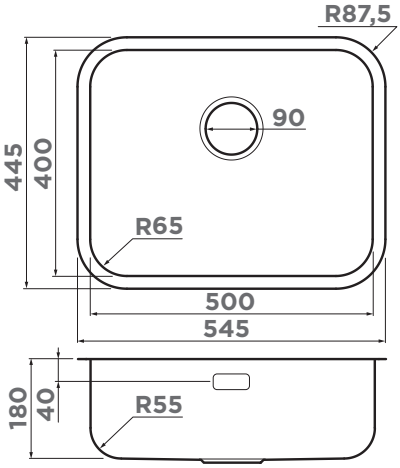

ОСОБЕННОСТИ

Материал: высококачественная нержавеющая сталь.
Толщина, мм: 0,8
Метод производства: цельнотянутое

Шумоподавляющее покрытие состоит из двух компонентов: резиновой накладки на дне и специального противошумного состава.

ВЫРЕЗ ПОД МОЙКУ

Радиус угла мойки, мм: 65
Размер выреза под мойку, мм: 500x400
Размер монтажной тумбы, см: 60

ГАРАНТИЯ

15 лет

КОМПЛЕКТАЦИЯ

Крепления для всех типов монтажа, донный клапан, сифон

001. нержавеющая сталь
OMI **54-U/I-IN**
4993488

TAKI 54-U/IF SIDE SF

60 СМ

Монтаж под столешницу

BASE 60 · 304 STAINLESS STEEL

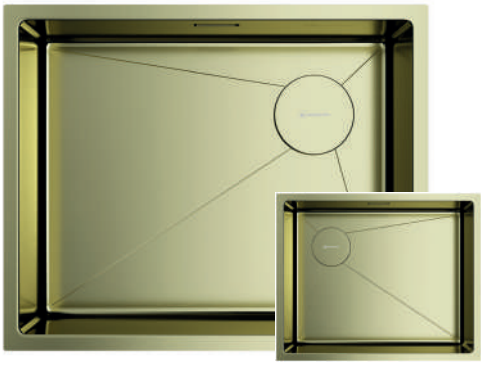

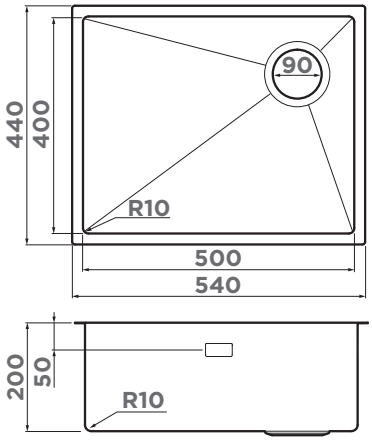

Отличительной особенностью модели является выпуск, размещенный сбоку. Такое расположение позволит освободить место под мойкой для эргономичного размещения системы хранения, фильтра, измельчителя и пр.

ОСОБЕННОСТИ

Материал: высококачественная нержавеющая сталь.
PVD+NANO-покрытие в цвете GB,
PVD-покрытие в цветах: LG.
Толщина, мм: 1,2
Метод производства: ручное

Шумоподавляющее покрытие состоит из двух компонентов: резиновой накладки на дне и специального противошумного состава.

ВЫРЕЗ ПОД МОЙКУ

Радиус угла мойки, мм: 10
Размер выреза под мойку, мм: 500x400
Размер монтажной тумбы, см: 60

ГАРАНТИЯ

15 лет

КОМПЛЕКТАЦИЯ

Крепления для всех типов монтажа, донный клапан, сифон, декоративный корзинчатый элемент

001. нержавеющая сталь	026. графит	004. светлое золото
TAKI 54-U/IF-L-IN SIDE SF 4997474 выпуск слева	TAKI 54-U/IF-L-GB SIDE SF 4997476 выпуск слева	TAKI 54-U/IF-L-LG SIDE SF 4997475 выпуск слева
TAKI 54-U/IF-R-IN SIDE SF 4997034 выпуск справа	TAKI 54-U/IF-R-GB SIDE SF 4997036 выпуск справа	TAKI 54-U/IF-R-LG SIDE SF 4997092 выпуск справа

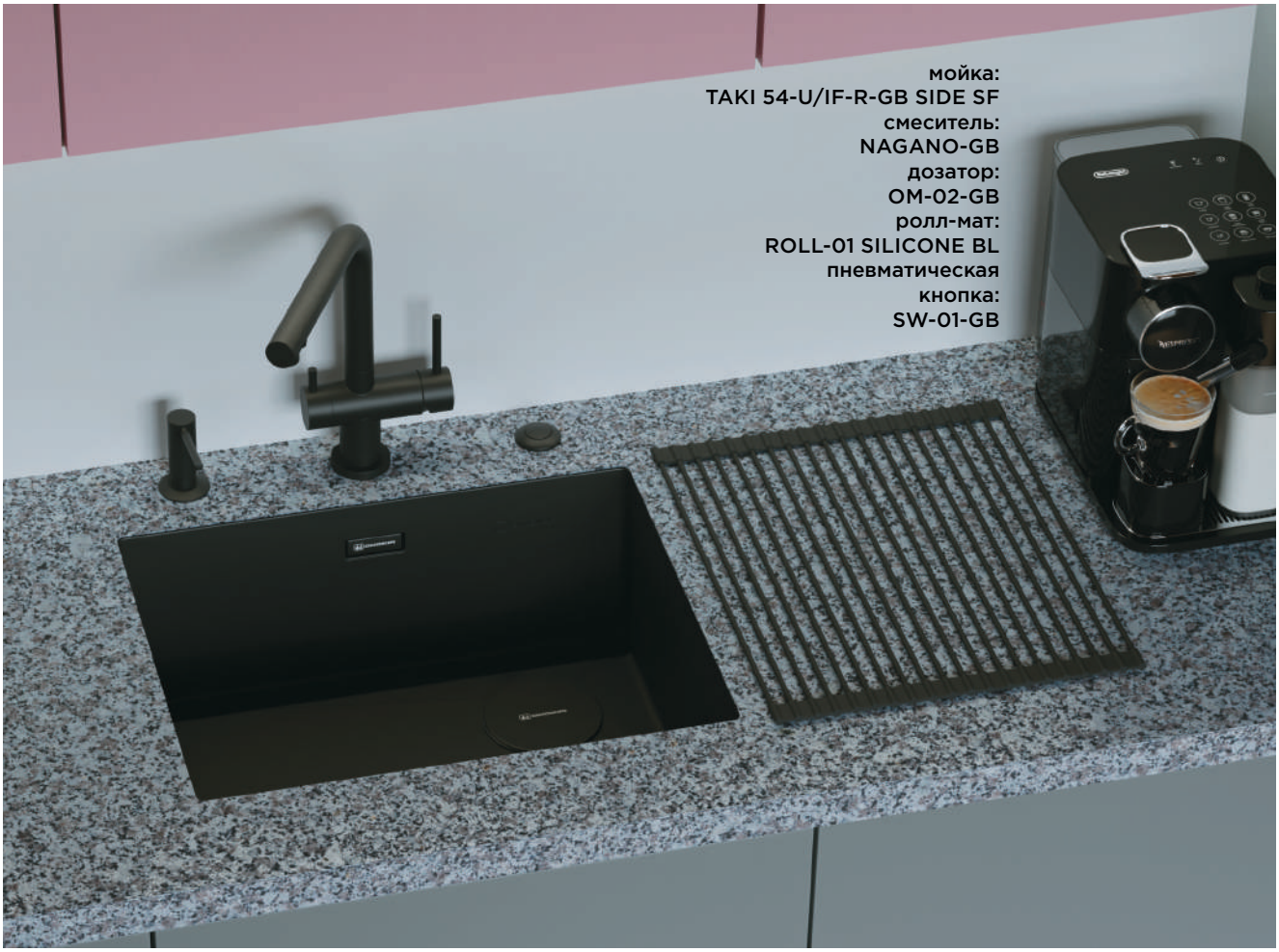

TAKI 54-U/IF

BASE 60 · 304 SUPERIOR STEEL

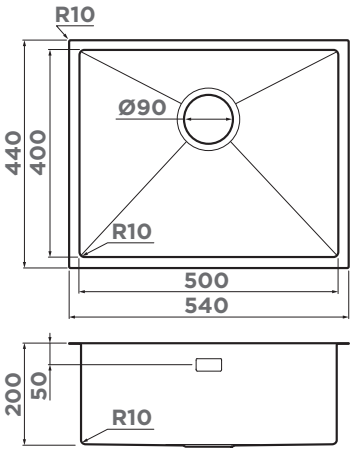

ОСОБЕННОСТИ

Материал: высококачественная нержавеющая сталь.
PVD+NANO-покрытие в цвете GB, IN.
PVD-покрытие в цветах: LG, GM.
Толщина, мм: 1,2
Метод производства: ручное

Шумоподавляющее покрытие состоит из двух компонентов: резиновой накладки на дне и специального противошумного состава.

ВЫРЕЗ ПОД МОЙКУ

Размер выреза под мойку, мм: 520x420
Размер монтажной тумбы, см: 60

ГАРАНТИЯ

15 лет

КОМПЛЕКТАЦИЯ

Крепления для всех типов монтажа, донный клапан, сифон, декоративный корзинчатый элемент

001. нержавеющая сталь	008. вороненая сталь	026. графит	004. светлое золото	НОВЫЙ ЦВЕТ 002. нержавеющая сталь Nano
TAKI **54-U/IF-IN** **4973046**	TAKI **54-U/IF-GM** **4973107**	TAKI **54-U/IF-GB** **4997019**	TAKI **54-U/IF-LG** **4973093**	TAKI **54-U/IF-IN NANO** **4993034**

TAKI 54-U/IF MICRODECOR

НОВАЯ МОДЕЛЬ

BASE 60 · 304 SUPERIOR STEEL

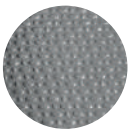

Оригинальная поверхность Microdecor - это дополнительная защита от появления следов или царапин. С ним мойка еще дольше сохранит свой первоначальный внешний вид.

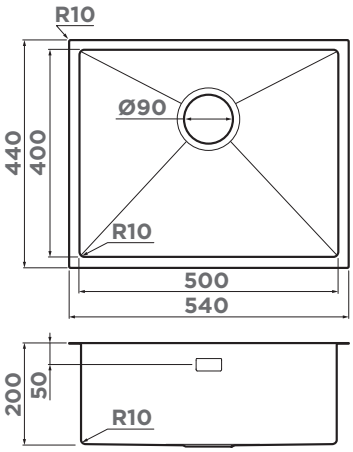

ОСОБЕННОСТИ

Материал: высококачественная нержавеющая сталь.
Толщина, мм: 1,2
Метод производства: ручное
Мойка изготовлена из нержавеющей стали **SUS304** толщиной 1,2 мм, которая содержит 18% хрома и 8% никеля.
Шумоподавляющее покрытие состоит из двух компонентов: резиновой накладки на дне и специального противошумного состава.

ВЫРЕЗ ПОД МОЙКУ

Радиус угла мойки, мм: 10
Размер выреза под мойку, мм: 500x400
Размер монтажной тумбы, см: 60

ГАРАНТИЯ

15 лет

КОМПЛЕКТАЦИЯ

Крепления для всех типов монтажа, донный клапан, сифон, декоративный корзинчатый элемент

001. нержавеющая сталь
TAKI **54-U/IF-IN MICRODECOR** **4997467**

мойка:
TAKI 54-U/IF-IN MICRODECOR
смеситель:
SHINAGAWA-SB-BN

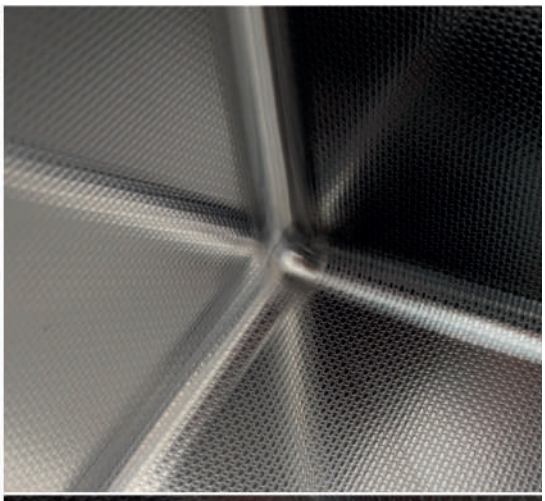

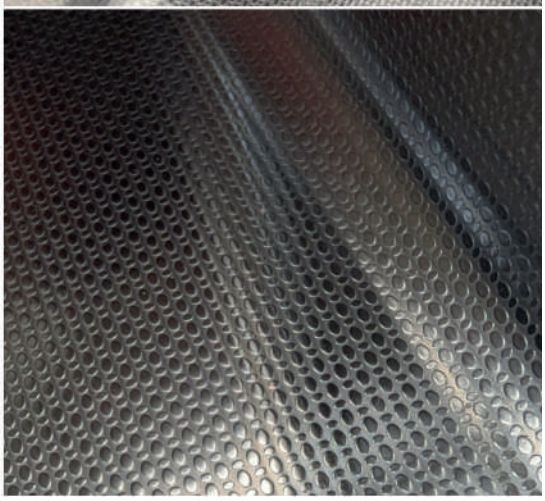

мойка:
TAKI 54-U/IF-IN MICRODECOR
смеситель:
SHINAGAWA-SB-BN
дек. элемент:
DEC-01-IN

12:00
12:00
Miele

TADZAVA 54-U/I

BASE 60 · 304 EXPERT STEEL

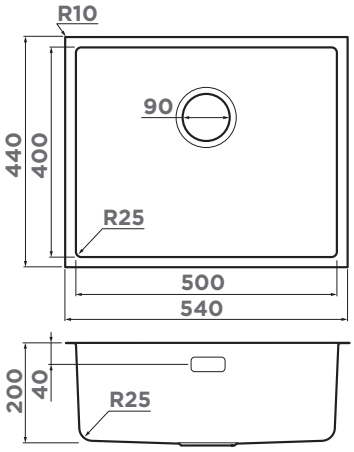

DEC-IN
4957061
больше цветов на 414 стр.

ОСОБЕННОСТИ

Материал: высококачественная нержавеющая сталь.
Толщина, мм: 1
Метод производства: цельнотянутое

Шумоподавляющее покрытие состоит из двух компонентов: резиновой накладки на дне и специального противошумного состава.

ВЫРЕЗ ПОД МОЙКУ

Радиус угла мойки, мм: 25
Размер выреза под мойку, мм: 500x400
Размер монтажной тумбы, см: 60

ГАРАНТИЯ

15 лет

КОМПЛЕКТАЦИЯ

Крепления для всех типов монтажа, донный клапан, сифон

TADZAVA **54-U/I-IN**
4993512

TADZAVA 54-U/I ULTRA

BASE 60 · 304 EXPERT STEEL

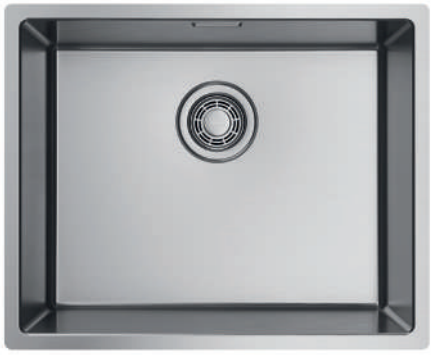

Смотрите видео про TADZAVA 54-U/I ULTRA

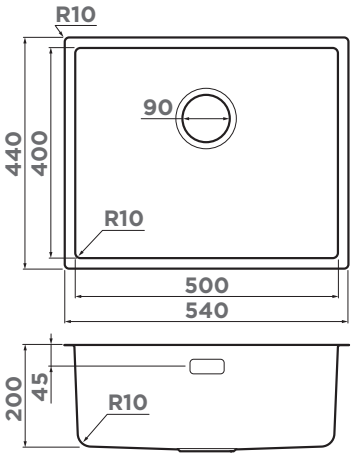

DEC-IN
4957061
больше цветов на 414 стр.

ОСОБЕННОСТИ

Материал: высококачественная нержавеющая сталь.
PVD-покрытие используется в мойках с цветами LG, GM.
Толщина, мм: 1
Метод производства: цельнотянутое

Шумоподавляющее покрытие состоит из двух компонентов: резиновой накладки на дне и специального противошумного состава.

ВЫРЕЗ ПОД МОЙКУ

Радиус угла мойки, мм: 10
Размер выреза под мойку, мм: 500x400
Размер монтажной тумбы, см: 60

ГАРАНТИЯ

15 лет

КОМПЛЕКТАЦИЯ

Крепления для всех типов монтажа, донный клапан, сифон

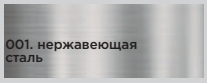

TADZAVA **54-U/I-IN ULTRA**
4993800

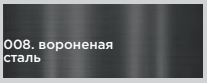

TADZAVA **54-U/I-GM ULTRA**
4993267

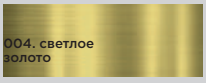

TADZAVA **54-U/I-LG ULTRA**
4993266

60 СМ

Монтаж под столешницу

TADZAVA 54-U/I ULTRA 15

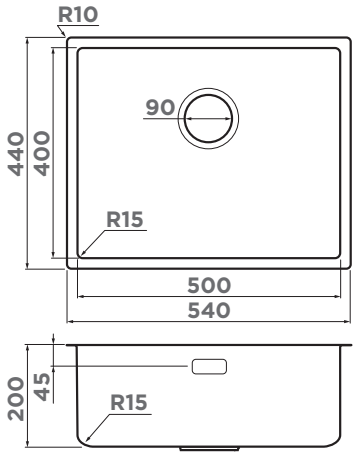

DEC-IN
4957061
больше цветов на 414 стр.

ОСОБЕННОСТИ

Материал: высококачественная нержавеющая сталь.
Толщина, мм: 1
Метод производства: цельнотянутое

Шумоподавляющее покрытие состоит из двух компонентов: резиновой накладки на дне и специального противошумного состава.

ВЫРЕЗ ПОД МОЙКУ

Радиус угла мойки, мм: 15
Размер выреза под мойку, мм: 500x400
Размер монтажной тумбы, см: 60

ГАРАНТИЯ

15 лет

КОМПЛЕКТАЦИЯ

Крепления для всех типов монтажа, донный клапан, сифон

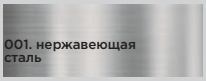

TADZAVA **54-U/I-IN ULTRA 15**
4997116

SINK SERIES KASEN OMOIKIRI

かせん

РОСКОШЬ КАМНЯ И НАДЁЖНОСТЬ СТАЛИ

Смотрите видео про KASEN

Основная особенность данной коллекции заключается в интегрированном типе монтажа мойки. В результате интегрированной установки столешница из натурального или искусственного камня переходит в стенки мойки, а дно при этом остается из нержавеющей стали. Ценители природной красоты однозначно оценят внешний вид такой мойки, которая придаст кухне неповторимый шарм и роскошь.

Мойки коллекции Kasen можно установить практически в любой вариант материала столешницы:

KASEN 48-26 INT – подходит для изделий с материалом толщиной 20 мм (кварц и керамика).

KASEN 49-16 INT– подходит для изделий с материалом толщиной 12 мм (акриловый камень, кварц, керамика).

KASEN 53-26 INT — подходит для изделий с материалом толщиной 20 мм (кварц и керамика).

KASEN 54-16 INT – увеличенная мойка, которая подходит для изделий с материалом толщиной 12 мм (акриловый камень, кварц, керамика).

Уникальные мойки коллекции KASEN разработаны специально для ценителей эстетики камня и практичности нержавеющей стали.

ПРЕИМУЩЕСТВА:

- ТЕРМОУСТОЙЧИВОСТЬ.
Мойкам не страшен кипяток, горячие сковородки и кастрюли. Мойки устойчивы к воздействию бытовой химии.

- ЛЕГКОСТЬ В УХОДЕ.
Мойки из искусственного камня нуждаются в тщательном уходе, однако выбрав мойку коллекции **KASEN,** вы получаете легкую в уходе поверхность дна из нержавеющей стали.

- ВОЗМОЖНОСТЬ ВЫБОРА ЦВЕТА.
Технология PVD-покрытия позволила создать разные цветовые решения, поэтому теперь можно подобрать мойку под общий стиль кухни или столешницы.

- УДОБСТВО ЭКСПЛУАТАЦИИ.
На дне мойки есть специальные ребра жесткости, которые способствуют быстрому стеканию воды в сливную арматуру, а также снижают вибрацию дна и тем самым минимизируют брызги воды.

- РУЧНАЯ РАБОТА.
При данном методе производства мойки свариваются вручную. Это трудоёмкий, сложный и длительный процесс, позволяющий создать изделия любых форм и дизайна. Мойки могут иметь абсолютно разный внешний вид и модели, произведенные данным способом,относятся к премиальному ценовому сегменту.

- НИЗКИЙ УРОВЕНЬ ШУМА.
За счет толщины металла, мойки выдерживают большой вес посуды и продуктов. Имеют низкий уровень шума и вибрации при ударе струи воды о поверхность мойки.

KASEN 48-26 INT

BASE 60 304 STEEL

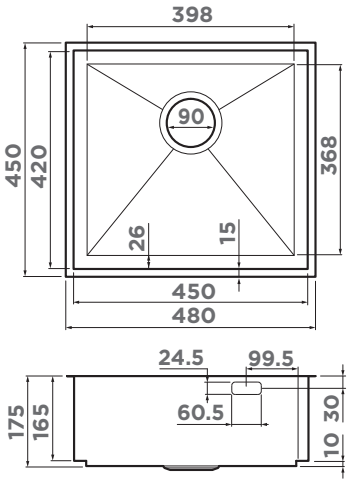

ОСОБЕННОСТИ

Материал: высококачественная нержавеющая сталь.
PVD-покрытие используется в мойках с цветами LG, GM.
Толщина, мм: 1,2
Метод производства: ручное

Шумоподавляющее покрытие состоит из двух компонентов: резиновой накладки на дне и специального противошумного состава.

ВЫРЕЗ ПОД МОЙКУ

Размер монтажной тумбы, см: 60

ГАРАНТИЯ

15 лет

КОМПЛЕКТАЦИЯ

Крепления для монтажа, донный клапан, сифон, декоративный корзинчатый элемент

KASEN **48-26-INT-IN**
4997056

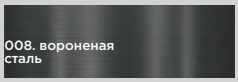

KASEN **48-26-INT-GM**
4997058

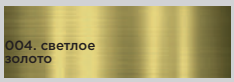

KASEN **48-26-INT-LG**
4997057

KASEN 49-16 INT

60 СМ

Монтаж под столешницу

BASE 60 · 304 STAINLESS STEEL

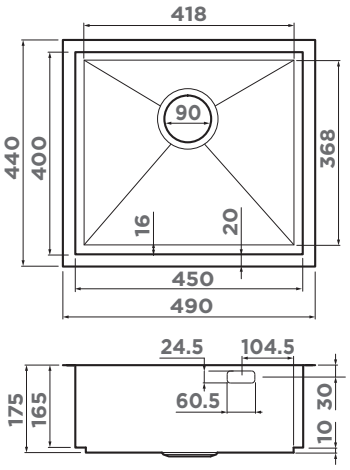

ОСОБЕННОСТИ

Материал: высококачественная нержавеющая сталь.
PVD-покрытие используется в мойках с цветами LG, GM.
Толщина, мм: 1,2
Метод производства: ручное

Шумоподавляющее покрытие состоит из двух компонентов: резиновой накладки на дне и специального противошумного состава.

ВЫРЕЗ ПОД МОЙКУ

Размер монтажной тумбы, см: 60

ГАРАНТИЯ

15 лет

КОМПЛЕКТАЦИЯ

Крепления для монтажа, донный клапан, сифон, декоративный корзинчатый элемент

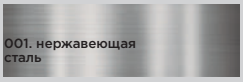

KASEN **49-16-INT-IN**
4997053

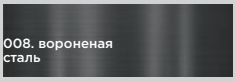

KASEN **49-16-INT-GM**
4997055

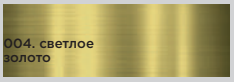

KASEN **49-16-INT-LG**
4997054

Интегрированный монтаж KASEN 53-26-INT в разрезе

KASEN 53-26 INT

BASE 60 · 304 SUPERIOR STEEL

Смотрите видео про KASEN 53-26 INT

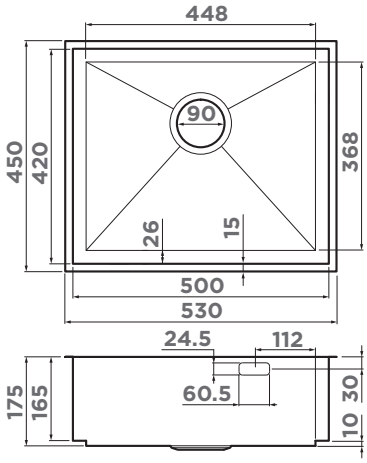

ОСОБЕННОСТИ

Материал: высококачественная нержавеющая сталь.
PVD-покрытие используется в мойках с цветами LG, GM.
Толщина, мм: 1,2
Метод производства: ручное

Шумоподавляющее покрытие состоит из двух компонентов: резиновой накладки на дне и специального противошумного состава.

ВЫРЕЗ ПОД МОЙКУ

Размер монтажной тумбы, см: 60

ГАРАНТИЯ

15 лет

КОМПЛЕКТАЦИЯ

Крепления для монтажа, донный клапан, сифон, декоративный корзинчатый элемент

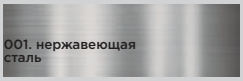

KASEN **53-26-INT-IN**
4993304

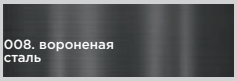

KASEN **53-26-INT-GM**
4993496

KASEN **53-26-INT-LG**
4993790

KASEN 54-16 INT

60 СМ

Монтаж под столешницу

BASE 60 | 304 STAINLESS STEEL

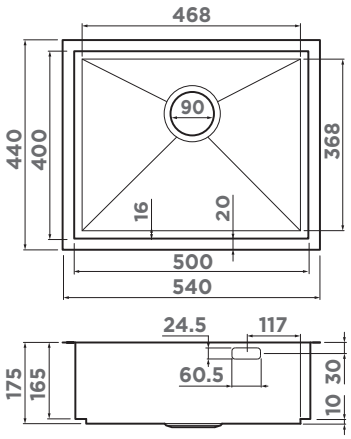

ОСОБЕННОСТИ

Материал: высококачественная нержавеющая сталь.
PVD-покрытие используется в мойках с цветами LG, GM.
Толщина, мм: 1,2
Метод производства: ручное

Шумоподавляющее покрытие состоит из двух компонентов: резиновой накладки на дне и специального противошумного состава.

ВЫРЕЗ ПОД МОЙКУ

Размер монтажной тумбы, см: 60

ГАРАНТИЯ

15 лет

КОМПЛЕКТАЦИЯ

Крепления для монтажа, донный клапан, сифон, декоративный корзинчатый элемент

001. нержавеющая сталь
KASEN **54-16-INT-IN**
4997059

008. вороненая сталь
KASEN **54-16-INT-GM**
4997061

004. светлое золото
KASEN **54-16-INT-LG**
4997060

TADZAVA 58-2-U/I

BASE 60 · 304 STAINLESS STEEL

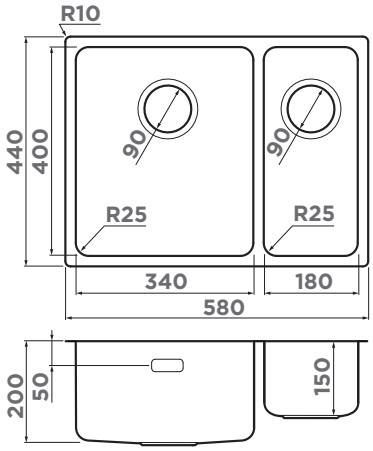

ДЕКОРАТИВНЫЙ ЭЛЕМЕНТ

DEC-IN
4957061
больше цветов на 414 стр.

ОСОБЕННОСТИ

Материал: высококачественная нержавеющая сталь
Толщина, мм: 1
Метод производства: цельнотянутое

Шумоподавляющее покрытие состоит из двух компонентов: резиновой накладки на дне и специального противошумного состава.

ВЫРЕЗ ПОД МОЙКУ

Радиус угла мойки, мм: 25
Размер выреза под мойку, мм: 540x400
Размер монтажной тумбы, см: 60

ГАРАНТИЯ

15 лет

КОМПЛЕКТАЦИЯ

Крепления для всех типов монтажа, донный клапан, сифон

чаша слева

001. нержавеющая сталь

TADZAVA **58-2-U/I-IN-L**
4993774

чаша справа

001. нержавеющая сталь

TADZAVA **58-2-U/I-IN-R**
4993773

TADZAVA 58-2-U/I ULTRA 15

BASE 60 · 304 STAINLESS STEEL

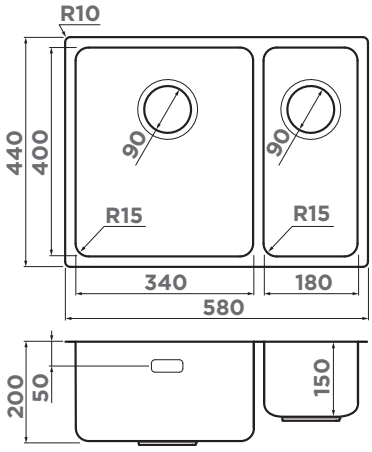

ДЕКОРАТИВНЫЙ ЭЛЕМЕНТ

DEC-IN
4957061
больше цветов на 414 стр.

ОСОБЕННОСТИ

Материал: высококачественная нержавеющая сталь
Толщина, мм: 1
Метод производства: цельнотянутое

Шумоподавляющее покрытие состоит из двух компонентов: резиновой накладки на дне и специального противошумного состава.

ВЫРЕЗ ПОД МОЙКУ

Радиус угла мойки, мм: 15
Размер выреза под мойку, мм: 540x400
Размер монтажной тумбы, см: 60

ГАРАНТИЯ

15 лет

КОМПЛЕКТАЦИЯ

Крепления для всех типов монтажа, донный клапан, сифон

чаша слева

001. нержавеющая сталь

TADZAVA **58-2-U/I-IN-L**
ULTRA 15
4997118

чаша справа

001. нержавеющая сталь

TADZAVA **58-2-U/I-IN-R**
ULTRA 15
4997117

TAKI 58-2-U/IF

60 СМ

Монтаж под столешницу

BASE 60 | 304 STAINLESS STEEL

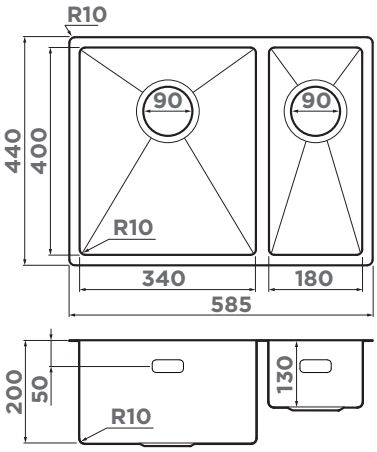

ОСОБЕННОСТИ

Материал: высококачественная нержавеющая сталь
Толщина, мм: 1,2
Метод производства: ручное

Шумоподавляющее покрытие состоит из двух компонентов: резиновой накладки на дне и специального противошумного состава.

ВЫРЕЗ ПОД МОЙКУ

Радиус угла мойки, мм: 10
Размер выреза под мойку, мм: 545x400
Размер монтажной тумбы, см: 60

ГАРАНТИЯ

15 лет

КОМПЛЕКТАЦИЯ

Крепления для всех типов монтажа, донный клапан, сифон, декоративный корзинчатый элемент (2 шт.)

чаша слева

001. нержавеющая сталь

TAKI **58-2-U/IF-IN-L**
4993768

чаша справа

001. нержавеющая сталь

TAKI **58-2-U/IF-IN-R**
4993767

РЕКОМЕНДУЕМЫЕ АКСЕССУАРЫ

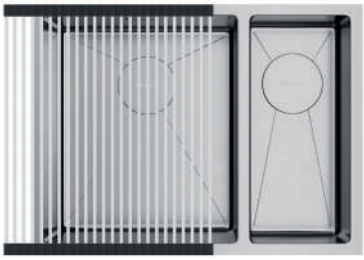

РОЛЛ-МАТ

ROLL-02-**IN**
4997004
416 стр.

КОЛАНДЕР

CO-06-**IN**
4999050
418 стр.

АРМАТУРА С КЛАПАНОМ-АВТОМАТОМ

WK-1-**IN-A**
4956468
444 стр.

СМЕСИТЕЛЬ

NAGANO-**BN**
4994011

больше цветов на 355 стр.

СМЕСИТЕЛЬ

AKITA-S-**C**
4994330
AKITA-S-**BN**
4994302

337стр.

СМЕСИТЕЛЬ

YATOMI-**BN-BL**
4994247
YATOMI-**BN-WH** **4994250**
YATOMI-**BN-GR** **4994251**

больше цветов на 385 стр.

ИЗМЕЛЬЧИТЕЛЬ

NAGARE **500**
4995060
NAGARE **750**
4995059
NAGARE **1000**
4995058

464 стр.

ДОЗАТОР

OM-02-**BN**
4995008
больше цветов на 407 стр.

ВСТРАИВАЕМАЯ СУШКА БЕЗ ВСТАВОК

DRY-01-**IN**
4999106
DRY-01-**GM**
4999107
DRY-01-**LG**
4999108
422 стр.

мойка:
TAKI-69-2-U/IF-LG-L SIDE
смеситель:
AKASHI-S LG
дозатор:
OM-04-LG
коландер:
CO-02-LG
кнопка:
SW-01-LG
сменная горловина
NA-04-LG

TAKI 69-2-U/IF SIDE

BASE 80 · 304 STAINLESS STEEL

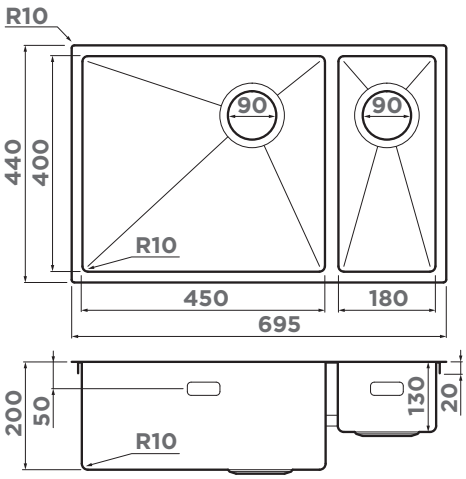

ОСОБЕННОСТИ

Материал: высококачественная нержавеющая сталь.
PVD+NANO-покрытие в цвете GB,
PVD-покрытие в цветах: LG.
Толщина, мм: 1,2
Метод производства: ручное

Шумоподавляющее покрытие состоит из двух компонентов: резиновой накладки на дне и специального противошумного состава.

ВЫРЕЗ ПОД МОЙКУ

Радиус угла мойки, мм: 10
Размер выреза под мойку, мм: 655x400
Размер монтажной тумбы, см: 80

ГАРАНТИЯ

15 лет

КОМПЛЕКТАЦИЯ

Крепления для всех типов монтажа, донный клапан, сифон, декоративный корзинчатый элемент (2 шт).

001. нержавеющая сталь	026. графит	004. светлое золото
TAKI **69-2-U/IF-IN-L SIDE 4997049** чаша слева	TAKI **69-2-U/IF-GB-L SIDE 4997050** чаша слева	TAKI **69-2-U/IF-LG-L SIDE 4997051** чаша слева
TAKI **69-2-U/IF-IN-R SIDE 4993182** чаша справа	TAKI **69-2-U/IF-GB-R SIDE 4993183** чаша справа	TAKI **69-2-U/IF-LG-R SIDE 4993184** чаша справа

OMI 73 U/I ULTRA

НОВАЯ МОДЕЛЬ

BASE 80 · 304 STAINLESS STEEL

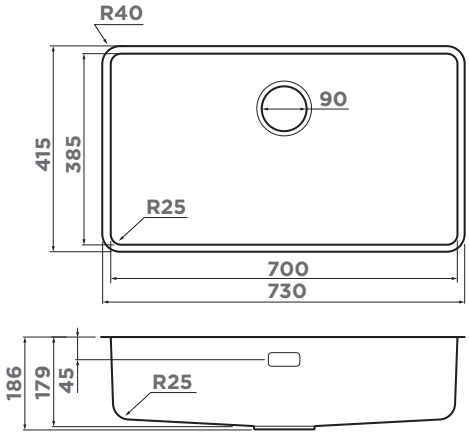

ОСОБЕННОСТИ

Материал: высококачественная нержавеющая сталь.
PVD+NANO-покрытие в цвете GB,
PVD-покрытие в цветах: LG.
Толщина, мм: 0,9
Метод производства: цельнотянутое

Шумоподавляющее покрытие состоит из двух компонентов: резиновой накладки на дне и специального противошумного состава.

ВЫРЕЗ ПОД МОЙКУ

Радиус угла мойки, мм: 25
Размер выреза под мойку, мм: 700x385
Размер монтажной тумбы, см: 80

ГАРАНТИЯ

15 лет

КОМПЛЕКТАЦИЯ

Крепления для всех типов монтажа, донный клапан, сифон

001. нержавеющая сталь	026. графит	004. светлое золото
OMI **73-U/I-IN ULTRA 4997561**	OMI **73-U/I-GB ULTRA 4997563**	OMI **73-U/I-LG ULTRA 4997562**

TAKI 74-U/IF

BASE 80 | 304 STAINLESS STEEL

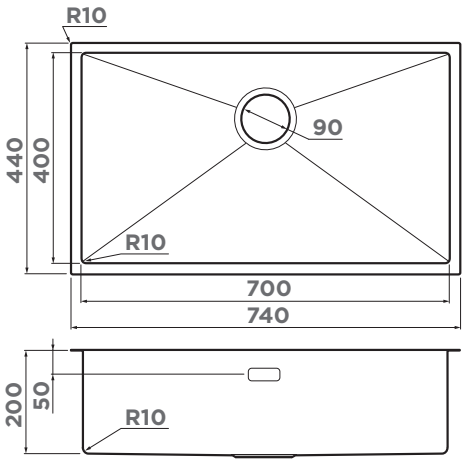

ОСОБЕННОСТИ

Материал: высококачественная нержавеющая сталь.
PVD+NANO-покрытие в цвете GB,
PVD-покрытие в цветах: LG, GM.
Толщина, мм: 1,2
Метод производства: ручное

Шумоподавляющее покрытие состоит из двух компонентов: резиновой накладки на дне и специального противошумного состава.

ВЫРЕЗ ПОД МОЙКУ

Радиус угла мойки, мм: 10
Размер выреза под мойку, мм: 700x400
Размер монтажной тумбы, см: 80

ГАРАНТИЯ

15 лет

КОМПЛЕКТАЦИЯ

Крепления для всех типов монтажа, донный клапан, сифон, декоративный корзинчатый элемент

TAKI **74-U/IF-IN**
4993497

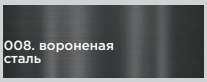

TAKI **74-U/IF-GM**
4993498

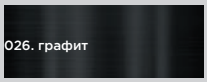

TAKI **74-U/IF-GB**
4997020

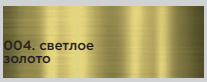

TAKI **74-U/IF-LG**
4993499

TAKI 74-U/IF SIDE

80 СМ

Монтаж под столешницу

BASE 80 · 304 STAINLESS STEEL

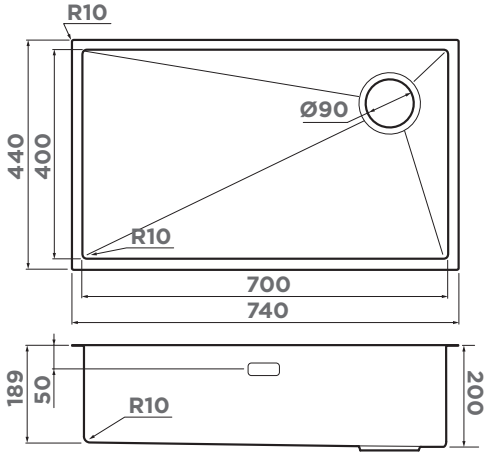

ОСОБЕННОСТИ

Материал: высококачественная нержавеющая сталь.
PVD+NANO-покрытие в цвете GB,
PVD-покрытие в цветах: LG.
Толщина, мм: 1,2
Метод производства: ручное

Шумоподавляющее покрытие состоит из двух компонентов: резиновой накладки на дне и специального противошумного состава.

ВЫРЕЗ ПОД МОЙКУ

Радиус угла мойки, мм: 10
Размер выреза под мойку, мм: 700x400
Размер монтажной тумбы, см: 80

ГАРАНТИЯ

15 лет

КОМПЛЕКТАЦИЯ

Крепления для всех типов монтажа, донный клапан, сифон, декоративный корзинчатый элемент

001. нержавеющая сталь	026. графит	004. светлое золото
TAKI **74-U/IF-L-IN SIDE 4997471** выпуск слева	TAKI **74-U/IF-L-GB SIDE 4997473** выпуск слева	TAKI **74-U/IF-L-LG SIDE 4997472** выпуск слева
TAKI **74-U/IF-R-IN SIDE 4993170** выпуск справа	TAKI **74-U/IF-R-GB SIDE 4993172** выпуск справа	TAKI **74-U/IF-R-LG SIDE 4993171** выпуск справа

TADZAVA 75-U/I

BASE 80 · 304 STAINLESS STEEL

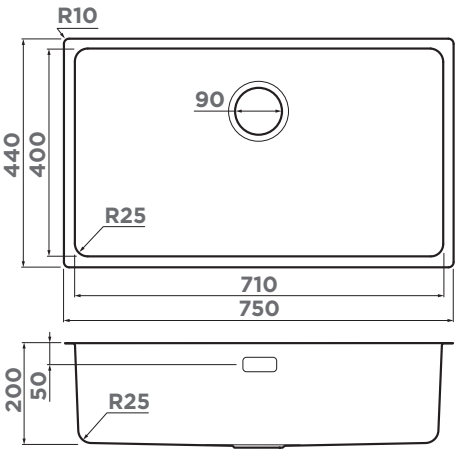

ДЕКОРАТИВНЫЙ ЭЛЕМЕНТ

DEC-IN
4957061
больше цветов на 414 стр.

ОСОБЕННОСТИ

Материал: высококачественная нержавеющая сталь
Толщина, мм: 1
Метод производства: цельнотянутое

Шумоподавляющее покрытие состоит из двух компонентов: резиновой накладки на дне и специального противошумного состава.

ВЫРЕЗ ПОД МОЙКУ

Радиус угла мойки, мм: 25
Размер выреза под мойку, мм: 710x400
Размер монтажной тумбы, см: 80

ГАРАНТИЯ

15 лет

КОМПЛЕКТАЦИЯ

Крепления для всех типов монтажа, уплотнительная подкладка, донный клапан, сифон

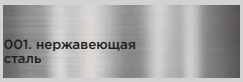

TADZAVA **75-U/I-IN**
4993501

TADZAVA 75-U/I ULTRA 15

80 см

Монтаж под столешницу

BASE 80 · 304 STAINLESS STEEL

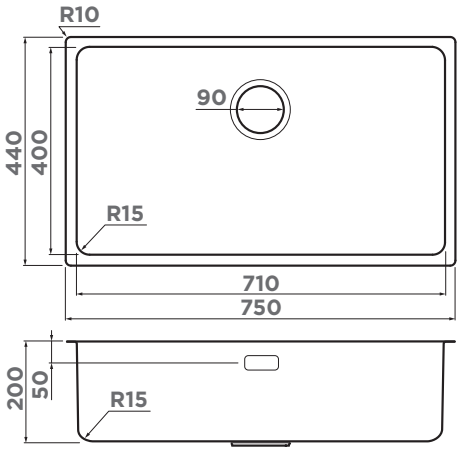

ДЕКОРАТИВНЫЙ ЭЛЕМЕНТ

DEC-IN
4957061
больше цветов на 414 стр.

ОСОБЕННОСТИ

Материал: высококачественная нержавеющая сталь.
Толщина, мм: 1
Метод производства: цельнотянутое

Шумоподавляющее покрытие состоит из двух компонентов: резиновой накладки на дне и специального противошумного состава.

ВЫРЕЗ ПОД МОЙКУ

Радиус угла мойки, мм: 15
Размер выреза под мойку, мм: 710x400
Размер монтажной тумбы, см: 80

ГАРАНТИЯ

15 лет

КОМПЛЕКТАЦИЯ

Крепления для всех типов монтажа, уплотнительная подкладка, донный клапан, сифон

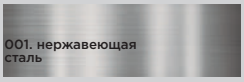

TADZAVA **75-U/I-IN**
ULTRA 15
4997119

OMI 76-U/I

BASE 80 · 304 STAINLESS STEEL

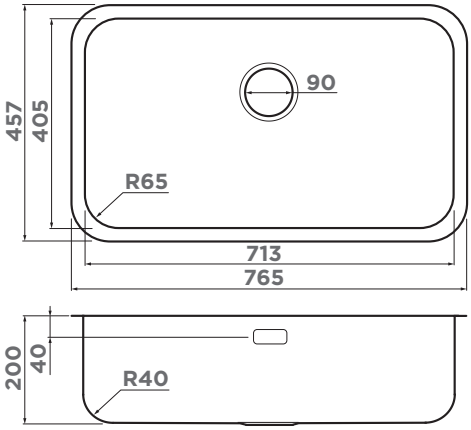

ОСОБЕННОСТИ

Материал: высококачественная нержавеющая сталь.
Толщина, мм: 1
Метод производства: цельнотянутое

Шумоподавляющее покрытие состоит из двух компонентов: резиновой накладки на дне и специального противошумного состава.

ВЫРЕЗ ПОД МОЙКУ

Радиус угла мойки, мм: 65
Размер выреза под мойку, мм: 713x405
Размер монтажной тумбы, см: 80

ГАРАНТИЯ

15 лет

КОМПЛЕКТАЦИЯ

Крепления для всех типов монтажа, донный клапан, сифон

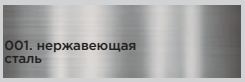

OMI **76-U/I-IN**
4993500

TAKI 85-2-LB-U/IF SIDE

BASE 90 · 304 STAINLESS STEEL

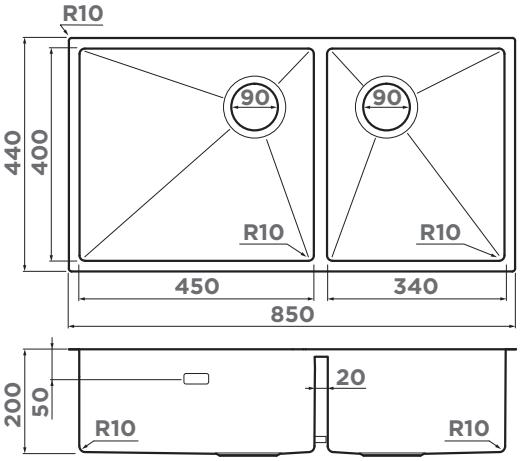

ОСОБЕННОСТИ

Материал: высококачественная нержавеющая сталь.
PVD+NANO-покрытие в цвете GB,
PVD-покрытие в цветах: LG.
Толщина, мм: 1,2
Метод производства: ручное

Шумоподавляющее покрытие состоит из двух компонентов: резиновой накладки на дне и специального противошумного состава.

ВЫРЕЗ ПОД МОЙКУ

Радиус угла мойки, мм: 10
Размер выреза под мойку, мм: 810x400
Размер монтажной тумбы, см: 90

ГАРАНТИЯ

15 лет

КОМПЛЕКТАЦИЯ

Крепления для всех типов монтажа, донный клапан, сифон, декоративный корзинчатый элемент (2 шт.)

TAKI **85-2-LB-U/IF-IN SIDE**
4997037

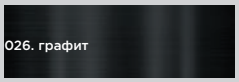

TAKI **85-2-LB-U/IF-GB SIDE**
4997039

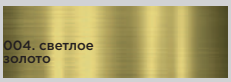

TAKI **85-2-LB-U/IF-LG SIDE**
4997038

TAKI 86-2-U/IF

80 СМ

Монтаж под столешницу

BASE 90 · 304 STAINLESS STEEL

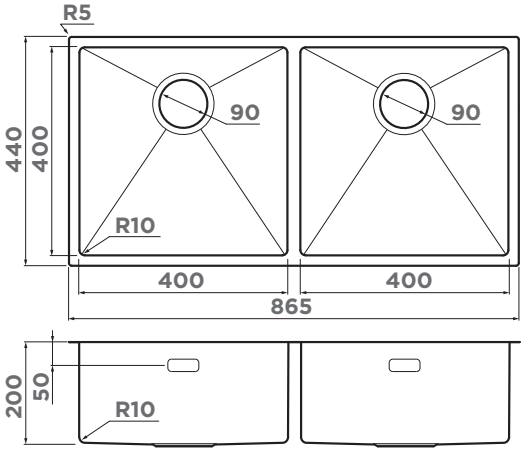

ОСОБЕННОСТИ

Материал: высококачественная нержавеющая сталь.
PVD-покрытие используется в мойках с цветами LG, GM.
Толщина, мм: 1,2
Метод производства: ручное

Шумоподавляющее покрытие состоит из двух компонентов: резиновой накладки на дне и специального противошумного состава.

ВЫРЕЗ ПОД МОЙКУ

Размер выреза под мойку, мм: 845x400
Угловой радиус врезки, мм: 10
Размер монтажной тумбы, см: 90

ГАРАНТИЯ

15 лет

КОМПЛЕКТАЦИЯ

Крепления для всех типов монтажа, донный клапан, сифон, декоративный корзинчатый элемент (2 шт.)

001. нержавеющая сталь
TAKI **86-2-U/IF-IN**
4993791

008. вороненая сталь
TAKI **86-2-U/IF-GM**
4993793

004. светлое золото
TAKI **86-2-U/IF-LG**
4993792

Смотрите видео про TAKI 86-2-U/IF

РЕКОМЕНДУЕМЫЕ АКСЕССУАРЫ

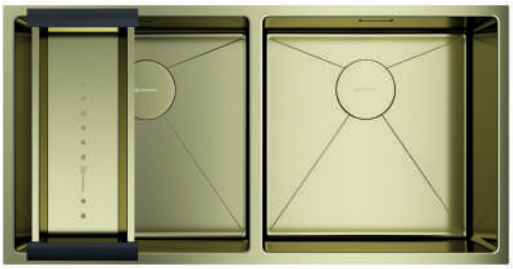

КОЛАНДЕР

CO-02-**IN** **4999002**
CO-02-**LG** **4999003**
CO-02-**GM** **4999004**
418 стр.

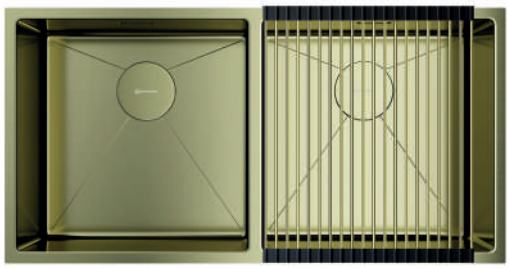

РОЛЛ-МАТ

ROLL-01-**LG** **4997001**
416 стр.

ДОЗАТОР

OM-02-**LG** **4995005**
больше цветов на 407 стр.

ПНЕВМАТИЧЕСКАЯ КНОПКА ДЛЯ ИЗМЕЛЬЧИТЕЛЯ

SW-01-**LG** **4996042**
472 стр.

ВСТРАИВАЕМАЯ СУШКА БЕЗ ВСТАВОК

DRY-02-**IN** **4999109**
DRY-02-**GM** **4999110**
DRY-02-**LG** **4999111**
422 стр.

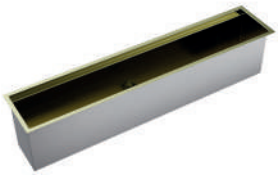

ИЗМЕЛЬЧИТЕЛЬ

NAGARE SLIM **500** **4995061**
NAGARE SLIM **900** **4995062**
NAGARE SLIM **1250** **4995063**

464 стр.

АРМАТУРА С КЛАПАНОМ-АВТОМАТОМ

WK-1-**IN-A** **4956468**
WK-1-**GM-A** **4956470**
WK-1-**LG-A** **4956469**
444 стр.

СМЕСИТЕЛЬ

KANTO-**BN-WH** **4994298**
KANTO-**GM-R** **4994013**
KANTO-**LG-BL** **4994014**

больше цветов на 344 стр.

МОЙКИ ИЗ NATCERAMIC

ГАРАНТИЯ

20 лет

ВРЕЗНОЙ МОНТАЖ
И ФРОНТАЛЬНЫЙ МОНТАЖ

NATCERAMIC

(сокращенно от: natural ceramics) – натуральные керамические мойки из смеси глин, минералов и красящего пигмента. Компоненты обжигаются в пресс-форме в несколько этапов и затвердевают до камнеподобного состояния. Так мойка обретает цвет и форму, становится прочной и термоустойчивой. В завершение, изделие покрывают специальной глазурью, которая выполняет защитную и декоративную функции: она придает поверхности блеск, а также защищает от царапин и загрязнений. Керамические мойки превосходно выглядят весь срок службы, удобны в использовании и не требуют специального ухода.

ВЫСОКОТЕМПЕРАТУРНЫЙ ОБЖИГ

На производстве мойки обжигают в пресс-формах при температуре свыше 1200 градусов. После этого керамической мойке не страшны удары и горячая посуда с плиты.

УСТОЙЧИВОСТЬ К ИСТИРАНИЮ

Поверхность NATCERAMIC покрывается специальной глазурью, которая выполняет как декоративную, так и защитную функцию: натуральная керамика не царапается и не истирается.

ЛЕГКАЯ И БЫСТРАЯ ОЧИСТКА

Стекловидное покрытие NATCERAMIC не пропускает пятна и загрязнения внутрь, оставляя их на поверхности. Для поддержания чистоты мойки, достаточно помыть ее моющим средством и протереть салфеткой.

ЦВЕТА NATCERAMIC®

WH	PE	BL	SG (НОВЫЙ ЦВЕТ)	DG (НОВЫЙ ЦВЕТ)
10. белый	80. pebble	85. черный	82. stone grey	81. dust grey
OL	SB	CC	CR (НОВЫЙ ЦВЕТ)	
54. olive	39. smoky blue	25. cappuccino coffee	33. cream	

ДЛИТЕЛЬНЫЙ СРОК СЛУЖБЫ

Цвет керамики защищен глазурью от выцветания и загрязнений: мойка из NATCERAMIC выглядит как новая на протяжении всего срока использования. Мы даем 20 лет гарантии на керамические мойки.

ЗАБОТА О СЕБЕ С **NATCERAMIC**

Вкус и ощущения, приготовление и удовольствие, уют и душевность. Восприятие кухни, как центра всего пространства, места объединения и спокойствия, является неотъемлемой частью современной жизни. У кухонных предметов, выполненных из натуральных материалов, есть ощущение особенного тепла, которое привносит в дом неповторимую атмосферу. Возможно, существует некая глубинная подсознательная связь между энергетикой природных материалов и человеческой души, но совершенно очевидно, что натуральные материалы дарят дому гармонию. Зона мойки, как продолжение кухни, также может быть натуральной и экологичной.
Коллекция моек из **NATCERAMIC** разработана специально для ценителей природных материалов, роскошных и неповторимых вещей.

NATCERAMIC – это натуральный материал, состоящий из смеси глин, минералов и красящего пигмента. Природные минералы, из которых делаются такие мойки, обладают прекрасными гигиеническими свойствами. Безусловным достоинством данного материала также является его долговечность, прочность, удобство и легкий уход.
В основе коллекции лежат нежные, натуральные цвета: дымчато-голубой, оливковый, черный, белый, капучино, цвет морской гальки. Эти цвета отождествляют спокойствие, благополучие и постоянство. Эксклюзивно в нескольких моделях добавлен цвет античное серебро и матовое золото. Сияние серебра и благородство золота создадут неповторимую элегантную атмосферу на Вашей кухне.

OMISHIMA 41

НОВАЯ МОДЕЛЬ

BASE 50 NAT CERAMIC

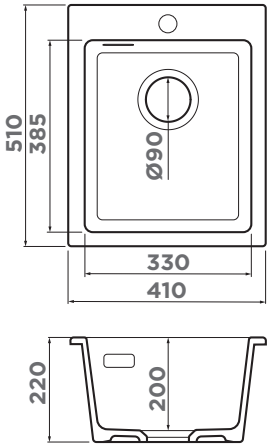

ОСОБЕННОСТИ

Материал: NATCERAMIC
Метод производства: литье

ВЫРЕЗ ПОД МОЙКУ

Размер выреза под мойку, мм: 385x485
Размер монтажной тумбы, см: 50

ГАРАНТИЯ

20 лет

КОМПЛЕКТАЦИЯ

выпуск, сифон

NATCERAMIC 10. белый	NATCERAMIC 10. белый	NATCERAMIC 85. черный	NATCERAMIC 82. stone grey	NATCERAMIC 81. dust grey	NATCERAMIC 33. cream
OMISHIMA 41-WH GLOSSY 4997481	OMISHIMA 41-WH MATT 4997547	OMISHIMA 41-BL MATT 4997482	OMISHIMA 41-SG MATT 4997549	OMISHIMA 41-DG MATT 4997548	OMISHIMA 41-CR MATT 4997550

OMISHIMA 60

НОВАЯ МОДЕЛЬ

BASE 80 NAT CERAMIC

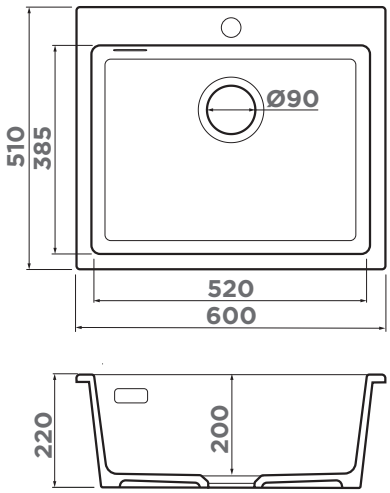

ОСОБЕННОСТИ

Материал: NATCERAMIC
Метод производства: литье

ВЫРЕЗ ПОД МОЙКУ

Размер выреза под мойку, мм: 575x485
Размер монтажной тумбы, см: 80

ГАРАНТИЯ

20 лет

КОМПЛЕКТАЦИЯ

выпуск, сифон

NATCERAMIC 10. белый	NATCERAMIC 10. белый	NATCERAMIC 85. черный	NATCERAMIC 82. stone grey	NATCERAMIC 81. dust grey	NATCERAMIC 33. cream
OMISHIMA 60-WH GLOSSY 4997466	OMISHIMA 60-WH MATT 4997543	OMISHIMA 60-BL MATT 4997480	OMISHIMA 60-SG MATT 4997545	OMISHIMA 60-DG MATT 4997544	OMISHIMA 60-CR MATT 4997546

50
80
СМ

NATCERAMIC®
Фронтальный
монтаж

мойка:
OMISHIMA 60-WH GLOSSY
смеситель:
TAHARA-SB-GB

MIKURA 61

BASE 80 FR NAT CERAMIC

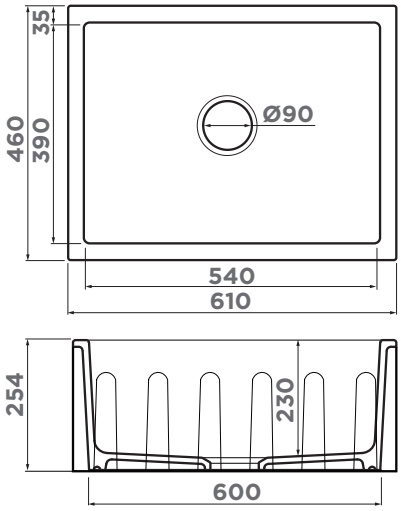

Главная особенность данной коллекции — два разных стиля видимой фронтальной стенки. С одной стороны мойки — стенка плоская, с другой — на стенке расположены вертикальные каннелюры (элементы, выполненные в виде направленного вертикально углубления).

Видимая фронтальная стенка может быть расположена как вровень с фасадами кухонного гарнитура, так и выступать вперед относительно фасадов.

ОСОБЕННОСТИ

Материал: NATCERAMIC
Метод производства: литье

ВЫРЕЗ ПОД МОЙКУ

Размер выреза под мойку, мм: по образцу мойки
Размер монтажной тумбы, см: 80

ГАРАНТИЯ

20 лет

КОМПЛЕКТАЦИЯ

выпуск, сифон

NATCERAMIC 10. белый	NATCERAMIC 85. черный	NATCERAMIC 54. olive	NATCERAMIC 39. smoky blue	NATCERAMIC 80. pebble	NATCERAMIC 25. cappuccino coffee
MIKURA 61-**WH** **4997068**	MIKURA 61-**BL** **4997069**	MIKURA 61-**OL** **4997070**	MIKURA 61-**SB** **4997071**	MIKURA 61-**PE** **4997072**	MIKURA 61-**CC** **4997073**
MIKURA 61-**WH GLOSSY** **4993257**					

OKINOSHIMA 61-U/I

BASE 80 NAT CERAMIC

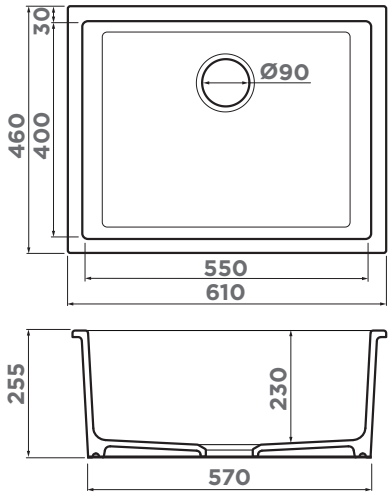

80 см

NATCERAMIC® Фронтальный монтаж

ОСОБЕННОСТИ

Материал: NATCERAMIC
Метод производства: литье

ВЫРЕЗ ПОД МОЙКУ

Размер выреза под мойку, мм: по образцу мойки
Размер монтажной тумбы, см: 80

ГАРАНТИЯ

20 лет

КОМПЛЕКТАЦИЯ

выпуск, сифон

NATCERAMIC 10. белый	NATCERAMIC 10. белый	NATCERAMIC 85. черный	NATCERAMIC 54. olive	NATCERAMIC 39. smoky blue	NATCERAMIC 80. pebble	NATCERAMIC 25. cappuccino coffee
OKINOSHIMA 61-U/I-WH GLOSSY 4993256	OKINOSHIMA 61-U/I-WH 4997062	OKINOSHIMA 61-U/I-BL 4997063	OKINOSHIMA 61-U/I-OL 4997064	OKINOSHIMA 61-U/I-SB 4997065	OKINOSHIMA 61-U/I-PE 4997066	OKINOSHIMA 61-U/I-CC 4997067

РЕКОМЕНДУЕМЫЕ АКСЕССУАРЫ

СМЕСИТЕЛЬ

MIKAWA 2 PLUS SB-C 4994451
MIKAWA 2 PLUS SB-GM 4994454
MIKAWA 2 PLUS SB-LG 4994453
больше цветов на 351 стр.

СМЕСИТЕЛЬ

AKITA-S-C 4994330
AKITA-S-BN 4994302

337 стр.

СМЕСИТЕЛЬ

KANTO-BN-WH 4994298
KANTO-GM-R 4994013
KANTO-LG-BL 4994014
больше цветов на 344 стр.

ДОЗАТОР

OM-02-BN 4995008
больше цветов на 407 стр.

ИЗМЕЛЬЧИТЕЛЬ

NAGARE SLIM 500 4995061
NAGARE SLIM 900 4995062
NAGARE SLIM 1250 4995063

464 стр.

ДЕКОРАТИВНЫЙ ЭЛЕМЕНТ

DEC-IN 4957061
больше цветов на 414 стр.

СМЕСИТЕЛЬ

NAGANO-BN 4994011
NAGANO-GM 4994179
NAGANO-LG 4994178
больше цветов на 355 стр.

СМЕСИТЕЛЬ

ASAKAWA-S-BN 4994581
ASAKAWA-S-GM 4994583
ASAKAWA-S-LG 4994580
больше цветов на 329 стр.

ВСТРАИВАЕМАЯ СУШКА

DRY-01-IN 4999106
DRY-01-GM 4999107
DRY-01-LG 4999108
422 стр.

ПНЕВМАТИЧЕСКАЯ КНОПКА ДЛЯ ИЗМЕЛЬЧИТЕЛЯ

SW-01-GM 4996041
472 стр.

NA-03
СМЕННАЯ УДЛИНЕННАЯ ГОРЛОВИНА ДЛЯ ИЗМЕЛЬЧИТЕЛЯ NAGARE SLIM

NA-03-IN 4956715
473 стр.

OMISHIMA 76

НОВАЯ МОДЕЛЬ

BASE 80 NAT CERAMIC

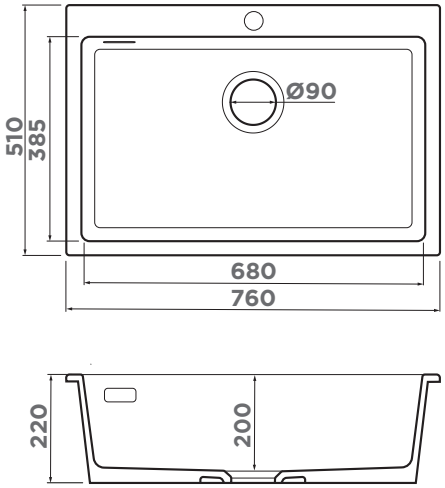

ОСОБЕННОСТИ

Материал: NATCERAMIC
Метод производства: литье

ВЫРЕЗ ПОД МОЙКУ

Размер выреза под мойку, мм: 735x485
Размер монтажной тумбы, см: 80

ГАРАНТИЯ

20 лет

КОМПЛЕКТАЦИЯ

выпуск, сифон

NATCERAMIC 10. белый	NATCERAMIC 10. белый	NATCERAMIC 85. черный	NATCERAMIC 82. stone grey	NATCERAMIC 81. dust grey	NATCERAMIC 33. cream
OMISHIMA **76-WH GLOSSY 4997483**	OMISHIMA **76-WH MATT 4997551**	OMISHIMA **76-BL MATT 4997484**	OMISHIMA **76-SG MATT 4997553**	OMISHIMA **76-DG MATT 4997552**	OMISHIMA **76-CR MATT 4997554**

TORISHIMA 67-U/I

BASE 80 NAT CERAMIC

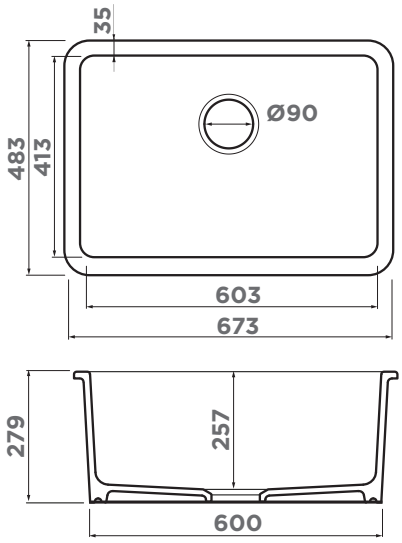

ОСОБЕННОСТИ

Материал: NATCERAMIC
Метод производства: литье

ВЫРЕЗ ПОД МОЙКУ

Размер выреза под мойку, мм: по образцу мойки
Размер монтажной тумбы, см: 80

ГАРАНТИЯ

20 лет

КОМПЛЕКТАЦИЯ

выпуск, сифон

NATCERAMIC 10. белый

TORISHIMA **67-U/I-WH GLOSSY 4993866**

мойка:
TORISHIMA-67-U/I-WH GLOSSY
смеситель:
TARA-GM
дозатор:
OM-04-GM

80 см

NATCERAMIC® Фронтальный монтаж

MIKURA 76

BASE 80 FR NAT CERAMIC

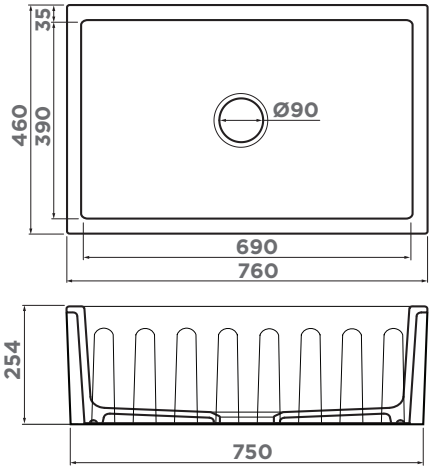

ОСОБЕННОСТИ

Материал: NATCERAMIC
Метод производства: литье

ВЫРЕЗ ПОД МОЙКУ

Размер выреза под мойку, мм: по образцу мойки
Размер монтажной тумбы, см: 80

ГАРАНТИЯ

20 лет

КОМПЛЕКТАЦИЯ

выпуск, сифон

NATCERAMIC 10. белый	NATCERAMIC 85. черный	NATCERAMIC 54. olive	NATCERAMIC 39. smoky blue	NATCERAMIC 80. pebble	NATCERAMIC 25. cappuccino coffee
MIKURA 76-**WH** 4997074	MIKURA 76-**BL** 4997075	MIKURA 76-**OL** 4997076	MIKURA 76-**SB** 4997077	MIKURA 76-**PE** 4997078	MIKURA 76-**CC** 4997079
MIKURA 76-**WH GLOSSY** 4993258					

РЕКОМЕНДУЕМЫЕ АКСЕССУАРЫ

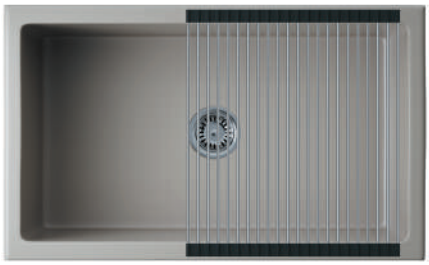

РОЛЛ-МАТ
ROLL-05-**IN**
4999060
417 стр.

СМЕСИТЕЛЬ
KANTO-**BN-WH** 4994298
KANTO-**GM-R** 4994013
KANTO-**LG-BL** 4994014
больше цветов на 344 стр.

СМЕСИТЕЛЬ
SINTO 2 PLUS-**C-WH** 4994378
SINTO 2 PLUS-**GM-R** 4994467
SINTO 2 PLUS-**LG-BL** 4994469
больше цветов на 327 стр.

ИЗМЕЛЬЧИТЕЛЬ
NAGARE SLIM **500** 4995061
NAGARE SLIM **900** 4995062
NAGARE SLIM **1250** 4995063
464 стр.

ДЕКОРАТИВНЫЙ ЭЛЕМЕНТ

DEC-**IN**
4957061
больше цветов на 414 стр.

ПНЕВМАТИЧЕСКАЯ КНОПКА ДЛЯ ИЗМЕЛЬЧИТЕЛЯ
SW-01-**GM**
4996041
472 стр.

КОЛАНДЕР

CO-02-**IN**
4999002
418 стр.

СМЕСИТЕЛЬ
TANIGAWA-S-**C** 4994120
TANIGAWA-S-**BN** 4994241
больше цветов на 390 стр.

NA-03
СМЕННАЯ УДЛИНЕННАЯ ГОРЛОВИНА ДЛЯ ИЗМЕЛЬЧИТЕЛЯ NAGARE SLIM

NA-03-**IN**
4956715
473 стр.

ДОЗАТОР

OM-02-**BN**
4995008
больше цветов на 407 стр.

мойка: MIKURA 76-CC
смеситель:
MIKAWA 2 PLUS SB-C
дозатор: OM-02-C
ролл-мат: ROLL-05-IN

мойка: MIKURA 76-WH
смеситель:
TAKAMATSU-S-WH
дозатор:
OM-02-WH

OKINOSHIMA 76-U/I

BASE 80 NAT CERAMIC

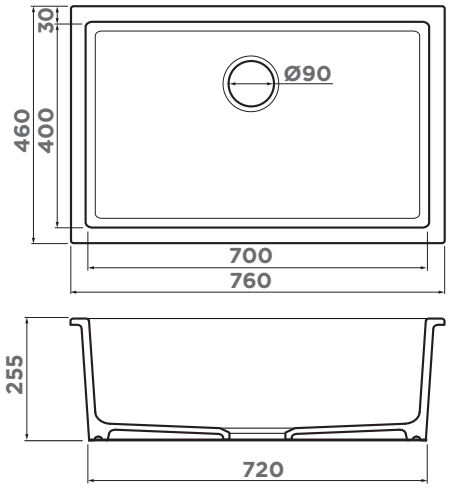

ОСОБЕННОСТИ

Материал: NATCERAMIC
Метод производства: литье

ВЫРЕЗ ПОД МОЙКУ

Размер выреза под мойку, мм: по образцу мойки
Размер монтажной тумбы, см: 80

ГАРАНТИЯ

20 лет

КОМПЛЕКТАЦИЯ

выпуск, сифон

NATCERAMIC 10. белый	NATCERAMIC 85. черный	NATCERAMIC 54. olive	NATCERAMIC 39. smoky blue	NATCERAMIC 80. pebble	NATCERAMIC 25. cappuccino coffee
OKINOSHIMA **76-U/I-WH** **4997145**	OKINOSHIMA **76-U/I-BL** **4997146**	OKINOSHIMA **76-U/I-OL** **4997147**	OKINOSHIMA **76-U/I-SB** **4997148**	OKINOSHIMA **76-U/I-PE** **4997149**	OKINOSHIMA **76-U/I-CC** **4997150**
OKINOSHIMA **76-U/I-WH GLOSSY** **4997151**					

MIKURA 83

BASE 90 FR NAT CERAMIC

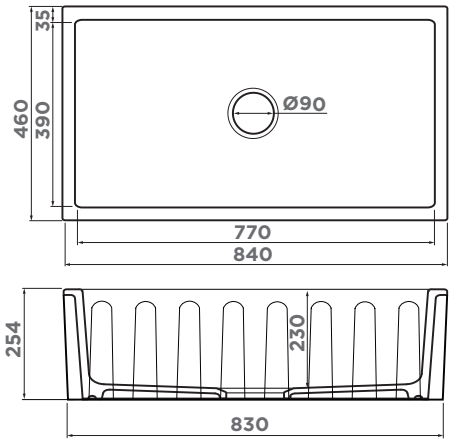

ОСОБЕННОСТИ

Материал: NATCERAMIC
Метод производства: литье

ВЫРЕЗ ПОД МОЙКУ

Размер выреза под мойку, мм: по образцу мойки
Размер монтажной тумбы, см: 90

ГАРАНТИЯ

20 лет

КОМПЛЕКТАЦИЯ

выпуск, сифон

NATCERAMIC 10. белый	NATCERAMIC 85. черный	NATCERAMIC 54. olive	NATCERAMIC 39. smoky blue	NATCERAMIC 80. pebble	NATCERAMIC 25. cappuccino coffee
MIKURA 83-**WH** **4997080**	MIKURA 83-**BL** **4997081**	MIKURA 83-**OL** **4997082**	MIKURA 83-**SB** **4997083**	MIKURA 83-**PE** **4997084**	MIKURA 83-**CC** **4997085**
MIKURA 83-**WH GLOSSY** **4993259**					

80
90
см

NATCERAMIC®
Фронтальный
монтаж

TOKARA 88-U/I SIDE

BASE 90 NAT CERAMIC

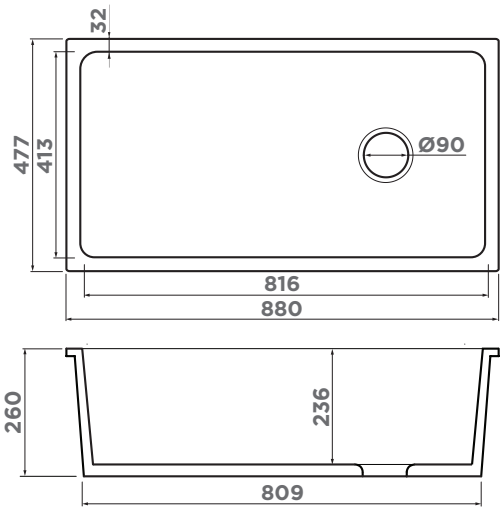

ОСОБЕННОСТИ

Материал: NATCERAMIC
Метод производства: литье

ВЫРЕЗ ПОД МОЙКУ

Размер выреза под мойку, мм: по образцу мойки
Размер монтажной тумбы, см: 90

ГАРАНТИЯ

20 лет

КОМПЛЕКТАЦИЯ

выпуск, сифон

NATCERAMIC
10. белый

TOKARA **88-U/I-WH GLOSSY SIDE**
4993867

MIKURA 91

BASE 100 FR NAT CERAMIC

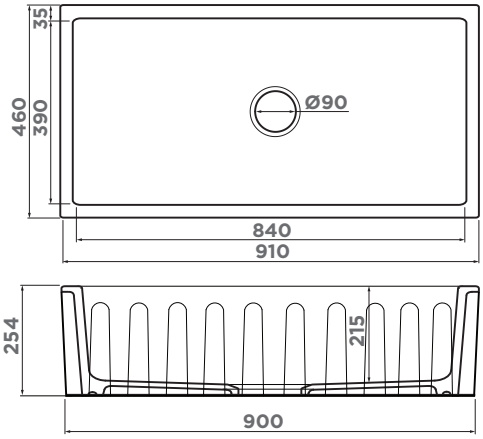

ОСОБЕННОСТИ

Материал: NATCERAMIC
Метод производства: литье

ВЫРЕЗ ПОД МОЙКУ

Размер выреза под мойку, мм: по образцу мойки
Размер монтажной тумбы, см: 100

ГАРАНТИЯ

20 лет

КОМПЛЕКТАЦИЯ

выпуск, сифон

NATCERAMIC 10. белый	NATCERAMIC 35. черный	NATCERAMIC 54. olive	NATCERAMIC 39. smoky blue	NATCERAMIC 80. pebble	NATCERAMIC 25. cappuccino coffee
MIKURA 91-**WH** **4997086**	MIKURA 91-**BL** **4997087**	MIKURA 91-**OL** **4997088**	MIKURA 91-**SB** **4997089**	MIKURA 91-**PE** **4997090**	MIKURA 91-**CC** **4997091**
MIKURA 91-**WH GLOSSY** **4993260**					

РЕКОМЕНДУЕМЫЕ АКСЕССУАРЫ

РОЛЛ-МАТ
ROLL-05-**IN**
4999060
417 стр.

СМЕСИТЕЛЬ
KANTO-**BN-WH** **4994298**
KANTO-**GM-R** **4994013**
KANTO-**LG-BL** **4994014**
больше цветов на 344 стр.

СМЕСИТЕЛЬ
MIKAWA 2 PLUS SB-**C** **4994451**
MIKAWA 2 PLUS SB-**GM** **4994454**
MIKAWA 2 PLUS SB-**LG** **4994454**
больше цветов на 351 стр.

ВСТРАИВАЕМАЯ СУШКА БЕЗ ВСТАВОК
DRY-01-**IN** **4999106**
DRY-01-**GM** **4999107**
DRY-01-**LG** **4999108**
422 стр.

СМЕСИТЕЛЬ
TANIGAWA-S-C **4994120**
TANIGAWA-S-BN **4994241**
больше цветов на 390 стр.

ДЕКОРАТИВНЫЙ ЭЛЕМЕНТ

DEC-**IN**
4957061
больше цветов на 414 стр.

ИЗМЕЛЬЧИТЕЛЬ
NAGARE SLIM **500** **4995061**
NAGARE SLIM **900** **4995062**
NAGARE SLIM **1250** **4995063**
434 стр.

ПНЕВМАТИЧЕСКАЯ КНОПКА ДЛЯ ИЗМЕЛЬЧИТЕЛЯ
SW-01-**GM** **4996041**
472 стр.

NA-03
СМЕННАЯ УДЛИНЕННАЯ ГОРЛОВИНА ДЛЯ ИЗМЕЛЬЧИТЕЛЯ NAGARE SLIM

NA-03-**IN**
4956715
473 стр.

100 см

NATCERAMIC® Фронтальный монтаж

МИРОВЫЕ ШЕДЕВРЫ НА ВАШЕЙ КУХНЕ

ИТАЛИЯ — НЕИСЧЕРПАЕМЫЙ ИСТОЧНИК ВДОХНОВЕНИЯ: ВОПЛОЩЕНИЕ МОДЫ, МНОГОВЕКОВОГО ИСКУССТВА И АРХИТЕКТУРЫ. ЭТА СТРАНА ИЗУМРУДНОГО МОРЯ, ЖИВОПИСНОЙ ПРИРОДЫ И ЗАХВАТЫВАЮЩИХ ДУХ ПАНОРАМ ВДОХНОВЛЯЕТ И ВЛЮБЛЯЕТ НАВСЕГДА.

ЛИМИТИРОВАННАЯ ART КОЛЛЕКЦИЯ ВДОХНОВЛЕНА ИТАЛИЕЙ: культовой эстетикой модных домов, ювелирных и часовых брендов, архитектурой и искусством. Каждый предмет коллекции рассказывает свою идею, в которой скрыта взаимосвязь моды и искусства.

Мойки с художественным оформлением — не просто практичные элементы кухни, а настоящие произведения искусства, превращающие повседневные предметы в уникальные акценты интерьера. На них нанесены изображения работ культовых художников — таких как Сальвадор Дали, Густав Климт, Энди Уорхол и Винсент Ван Гог — что придает кухонному пространству особый шарм и уникальность.

Каждая мойка в коллекции — это не только функциональный предмет, но и эффектное художественное полотно, которое наполняет кухню глубокой символикой и эстетикой. Они позволяют создавать неповторимые интерьеры, где искусство встречается с дизайном, а цвета и формы раскрываются в новых, неожиданных комбинациях. Мойки с изображениями художников придают кухне характер и душу, подчеркивают индивидуальность хозяев и создают настроение, вдохновляющее на новые идеи и кулинарные эксперименты. Лимитированная Art коллекция — воплощение гармонии между функциональностью и искусством, которая делает вашу кухню по-настоящему уникальной и выразительной.

ART COLLECTION

NATCERAMIC®
Фронтальный
монтаж

MIKURA 76-LEMON

BASE 80 FR NAT CERAMIC

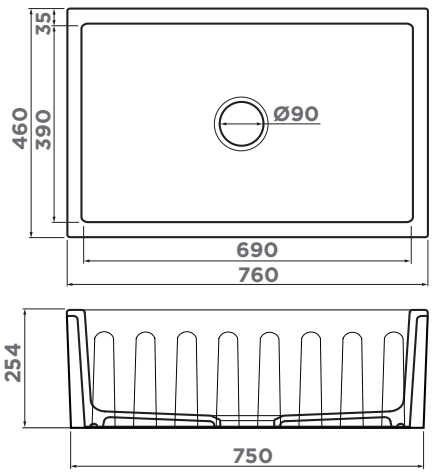

ОСОБЕННОСТИ

Материал: NATCERAMIC
Метод производства: литье

ВЫРЕЗ ПОД МОЙКУ

Размер выреза под мойку, мм: по образцу мойки
Размер монтажной тумбы, см: 80

ГАРАНТИЯ

20 лет

КОМПЛЕКТАЦИЯ

выпуск, сифон

ART COLLECTION

NATCERAMIC
10. white

MIKURA 76-**LEMON**
4993020

MIKURA 76-TOKYO

BASE 80 FR NAT CERAMIC

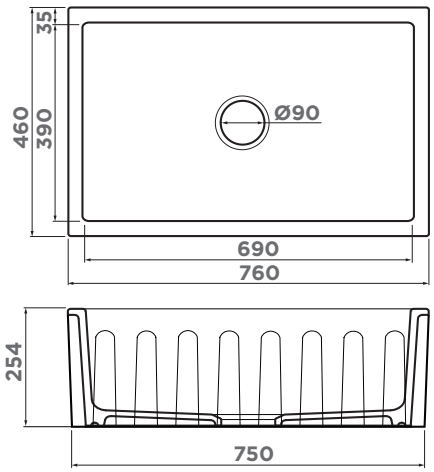

ОСОБЕННОСТИ

Материал: NATCERAMIC
Метод производства: литье

ВЫРЕЗ ПОД МОЙКУ

Размер выреза под мойку, мм: по образцу мойки
Размер монтажной тумбы, см: 800

ГАРАНТИЯ

20 лет

КОМПЛЕКТАЦИЯ

выпуск, сифон

ART COLLECTION

NATCERAMIC
10. white

MIKURA 76-**TOKYO**
4993021

MIKURA 76-TOKYO 2

BASE 80 FR NAT CERAMIC

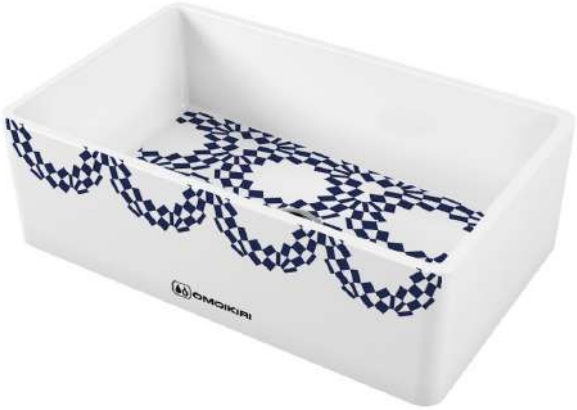

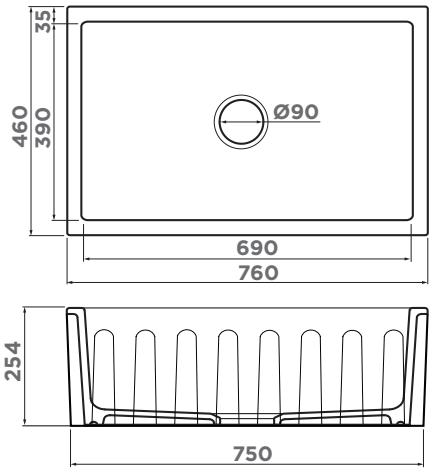

80 СМ

NATCERAMIC® Фронтальный монтаж

ОСОБЕННОСТИ

Материал: NATCERAMIC
Метод производства: литье

ВЫРЕЗ ПОД МОЙКУ

Размер выреза под мойку, мм: по образцу мойки
Размер монтажной тумбы, см: 80

ГАРАНТИЯ

20 лет

КОМПЛЕКТАЦИЯ

выпуск, сифон

ART COLLECTION

NATCERAMIC 10. white

MIKURA 76-**TOKYO 2**
4993173

MIKURA 76-TOKYO 3

BASE 80 FR NAT CERAMIC

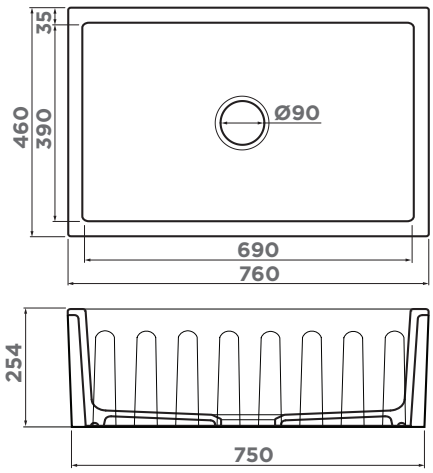

ОСОБЕННОСТИ

Материал: NATCERAMIC
Метод производства: литье

ВЫРЕЗ ПОД МОЙКУ

Размер выреза под мойку, мм: по образцу мойки
Размер монтажной тумбы, см: 80

ГАРАНТИЯ

20 лет

КОМПЛЕКТАЦИЯ

выпуск, сифон

ART COLLECTION

NATCERAMIC 10. white

MIKURA 76-**TOKYO 3**
4993174

MIKURA 76-KLIMT

BASE 80 FR NAT CERAMIC

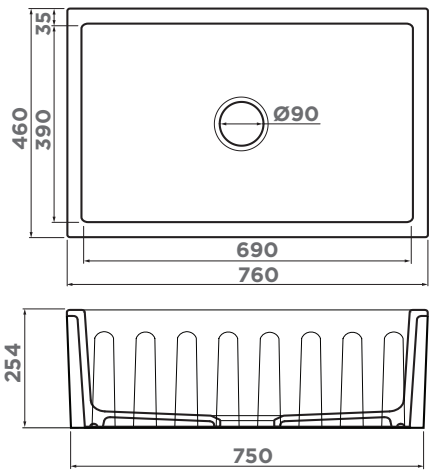

ОСОБЕННОСТИ

Материал: NATCERAMIC
Метод производства: литье

ВЫРЕЗ ПОД МОЙКУ

Размер выреза под мойку, мм: по образцу мойки
Размер монтажной тумбы, см: 80

ГАРАНТИЯ

20 лет

КОМПЛЕКТАЦИЯ

выпуск, сифон

ART COLLECTION

NATCERAMIC
10. white

MIKURA 76-**KLIMT**
4993022

MIKURA 76-VANGOGH

BASE 80 FR NAT CERAMIC

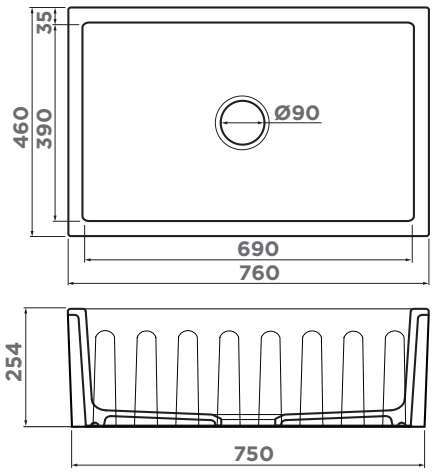

ОСОБЕННОСТИ

Материал: NATCERAMIC
Метод производства: литье

ВЫРЕЗ ПОД МОЙКУ

Размер выреза под мойку, мм: по образцу мойки
Размер монтажной тумбы, см: 80

ГАРАНТИЯ

20 лет

КОМПЛЕКТАЦИЯ

выпуск, сифон

ART COLLECTION

NATCERAMIC
10. white

MIKURA 76-**VANGOGH**
4993024

MIKURA 76-DALI

BASE 80 FR NAT CERAMIC

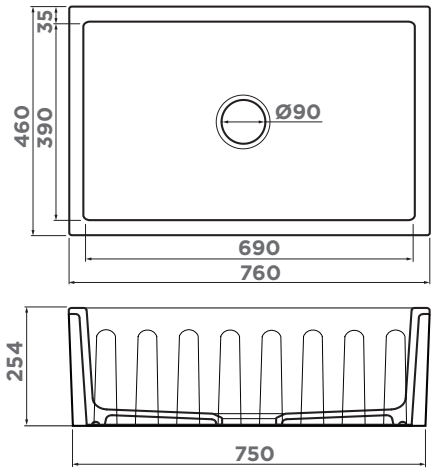

80 см

NATCERAMIC® Фронтальный монтаж

ОСОБЕННОСТИ

Материал: NATCERAMIC
Метод производства: литье

ВЫРЕЗ ПОД МОЙКУ

Размер выреза под мойку, мм: по образцу мойки
Размер монтажной тумбы, см: 80

ГАРАНТИЯ

20 лет

КОМПЛЕКТАЦИЯ

выпуск, сифон

ART COLLECTION

NATCERAMIC
10. white

MIKURA 76-**DALI**
4993023

MIKURA 76-WARHOL

BASE 80 FR NAT CERAMIC

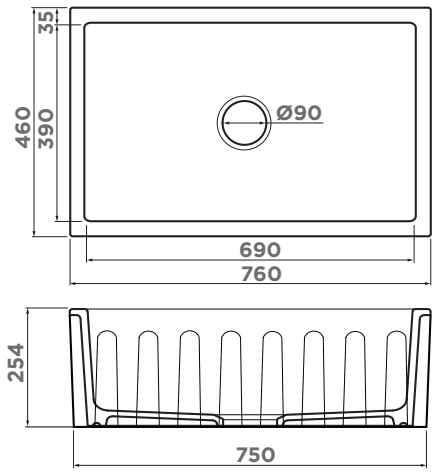

ОСОБЕННОСТИ

Материал: NATCERAMIC
Метод производства: литье

ВЫРЕЗ ПОД МОЙКУ

Размер выреза под мойку, мм: по образцу мойки
Размер монтажной тумбы, см: 80

ГАРАНТИЯ

20 лет

КОМПЛЕКТАЦИЯ

выпуск, сифон

ART COLLECTION

NATCERAMIC
10. white

MIKURA 76-**WARHOL**
4993025

МОЙКИ ИЗ ARTCERAMIC

ГАРАНТИЯ

20 лет

ВРЕЗНОЙ МОНТАЖ

ARTCERAMIC® – инновационный материал мойки для ценителей глянцевых поверхностей и лёгкого ухода. Материал состоит из керамики и акриловой смолы, молекулы которого предельно прочно связаны и вплотную прилегают друг к другу. Мойка не впитывает загрязнения и устойчива к любому виду агрессивных веществ. Мойки из этого материала разработаны для того, чтобы стать главным украшением кухни.

ЦВЕТА ARTCERAMIC®

WH
10. белый

GR
30. leningrad grey

GB
026. графит

CN
60. canyon

WG
52. wind green

MO
НОВЫЙ ЦВЕТ
75. мокко

ПРОЧНЫЕ

Равномерный состав материала ARTCERAMIC® обеспечивает устойчивость к ударам. В мойках из ARTCERAMIC® нет уязвимых истончённых зон, которые больше других подвержены механическим повреждениям.

ЗАЩИЩЕНЫ ОТ УФ-ЛУЧЕЙ

Цвет, который приобретает мойка в процессе производства не меняется на протяжении всего срока службы. Мойки из ARTCERAMIC® не выгорают под воздействием прямых солнечных лучей благодаря свойствам керамических частиц.

HD ЦВЕТА

Благодаря сверхустойчивому составу, в основе которого лежит керамическая крошка, Ваша мойка навсегда сохранит свой превосходный HD цвет. А на идеально гладкой поверхности не появятся следы воды.

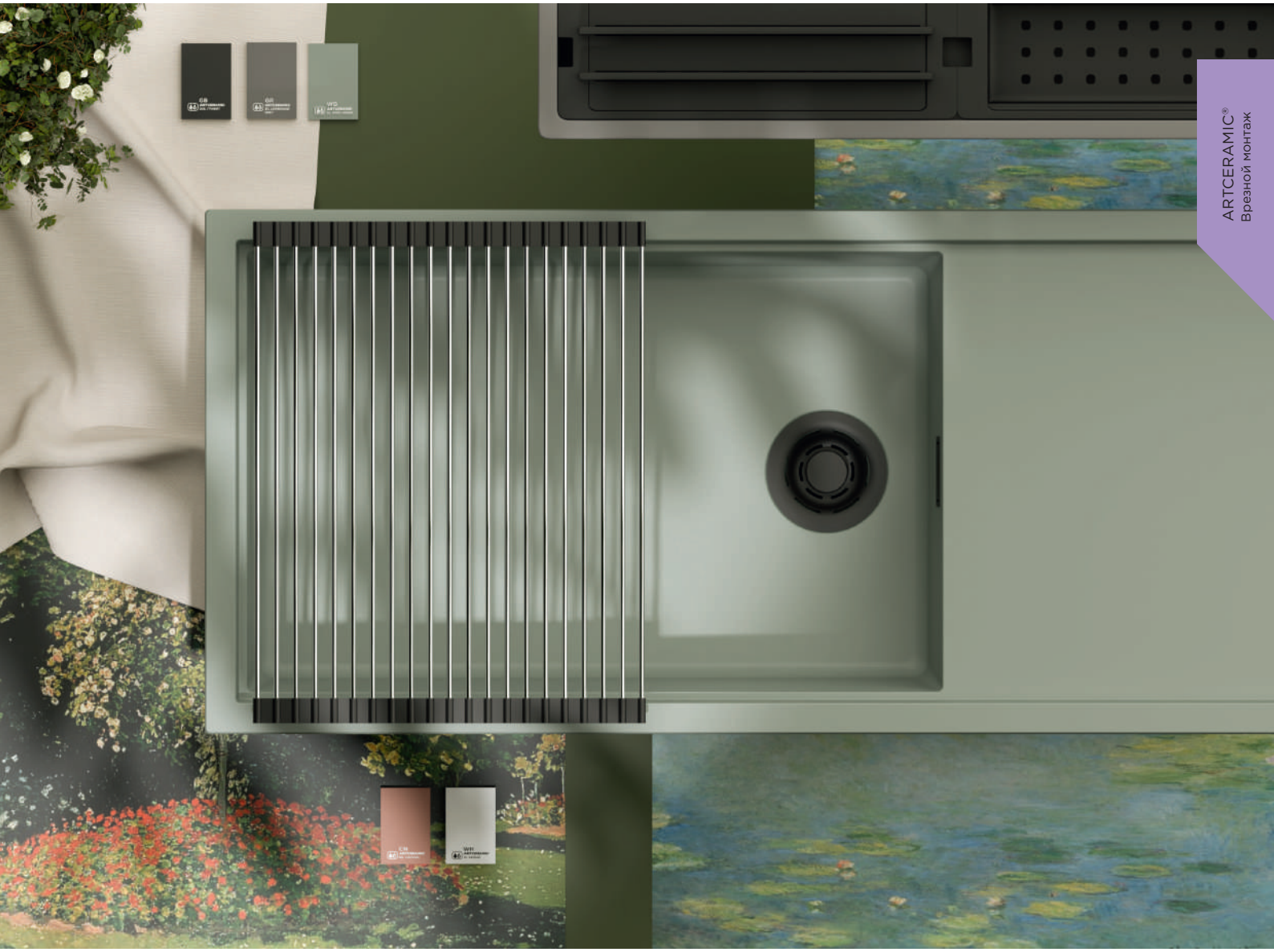

ИДЕАЛЬНО ГЛАДКИЕ И ЛЁГКИЕ В УХОДЕ

Непористый материал создан на основе акриловой смолы, которая заполняет всё воздушное пространство между молекулами. ARTCERAMIC® по всей глубине способен отталкивать частицы грязи и воды, а специальное защитное покрытие делает мойку совершенно невосприимчивой к загрязнениям.

ГИГИЕНИЧНЫЕ

Отсутствие малейших пор между частицами ARTCERAMIC® не даёт возможности развиваться болезнетворным микроорганизмам. Мойки из ARTCERAMIC® абсолютно гигиеничны и инертны. Материал мойки не вступает в химические реакции с находящимися на них продуктами питания, делая процесс приготовления пищи безопасным.

НЕ БОЯТСЯ ТЕМПЕРАТУРНЫХ ПЕРЕПАДОВ

Формула ARTCERAMIC® разработана специально для того, чтобы противостоять высоким температурам. Закалённая керамика в сочетании с дополнительным стабилизирующим компонентом – акриловой смолой – не боятся резких перепадов температур.

ВСЕ ДЛЯ ЛУЧШЕГО ОБРАЗА ЖИЗНИ

Дизайн продукта определяет пространство в соответствии с принципами функциональности и эргономики. Процесс приготовления пищи у мойки становится более комфортным, когда геометрическая форма и многоуровневость продукта взаимодействуют и дополняют друг друга.
Пространство мойки, которое может быть сконфигурировано в зависимости от потребностей, становится удобным местом работы: где каждое движение уравновешенно и не является лишним.

мойка: KITAGAWA 86-LB-GB, доска: CB-KITAGAWA 86-LB-GB смеситель: SINTO 2 PLUS-GB-BL, сушка: DRY-03 PRO-GB, подставки для сушки: FP-01 PRO-GB, FG-01 PRO-GB, ролл-мат: ROLL-02-IN, контейнер: DC-05-1-IN, нож: DAMASCUS KUON

KITCHEN SPACE

ARTCERAMIC®
Врезной монтаж

Современный интерьер — это уже не столько про стиль, сколько про заботу о человеке и его комфорте. Это уход от предметов ради предметов в сторону сложного и органичного сочетания стиля, функциональности и эргономичности всего пространства. Зона приготовления пищи, как неотъемлемая и важная часть нашего дома, также может быть сконфигурирована в зависимости от потребностей и стать удобным местом работы: где каждое движение уравновешенно и не является лишним.

Когда все профессиональные аксессуары под рукой, зона мойки становится сбалансированным местом, где можно комфортно подготовить всё для дальнейшего приготовления.

Специально разработанные аксессуары для мойки, например, смеситель с возможностью подключения фильтрованной воды или измельчитель пищевых отходов, ощутимо улучшат ваш кухонный опыт.

Передовые и натуральные качественные материалы, удовольствие от опыта использования, эстетика и стиль продукции, сервис и гарантия — это **OMOIKIRI.**

МАКСИМАЛЬНО ИСПОЛЬЗОВАТЬ КАЖДЫЙ МОМЕНТ

Как вода течет из смесителя, так и течет время. Цель - наслаждаться каждым моментом. Ежедневный опыт, характеризующийся минималистичным дизайном и высококачественными материалами, закладывает основу для любого образа жизни. Благодаря современной рабочей станции, где всё под рукой, ваш фокус смещается с приготовления пищи в сторону проживания жизни.

КОЛЛАБОРАЦИЯ
OMOIKIRI × elleci

Сотрудничество компаний **OMOIKIRI** и **ELLECI** началось в 2012 году и с течением времени переросло в надежное стратегическое партнерство. Формированию партнерских отношений во многом способствовали схожие ценности компаний: забота о человеке и его комфорте, разработка продуктов и услуг, которые способны улучшить повседневный пользовательский опыт наших клиентов на кухне.

Специалисты компаний **OMOIKIRI** и **ELLECI** постоянно отслеживают новые тенденции в мире кухонных принадлежностей и претворяют в жизнь самые технологичные и стильные из них. Результатом непрерывного процесса обмена опытом и идей между специалистами компаний стала коллаборация **OMOIKIRI x ELLECI.**

Коллекция, получившая название **OMOIKIRI x ELLECI** представляет новый взгляд на пространство мойки, которое может быть сконфигурировано в зависимости от потребностей и стать удобным местом работы: где все профессиональные аксессуары под рукой и каждое движение уравновешенно и не является лишним.

В СОВМЕСТНУЮ КОЛЛЕКЦИЮ ВОШЛИ:

Станция **KINARU RRO**, отмеченная наградой RED DOT AWARD В 2021 г. в номинации BEST OF THE BEST. В KINARU RRO все элементы работают вместе и максимально взаимодействуют, упрощая современный образ жизни, благодаря оборудованным отсекам и аксессуарам.

Коллекция моек **SINTESI**, одержавшая победу в премии RED DOT DESIGN AWARD 2022 за дизайн продукта благодаря своему футуристическому видению завершенного пространства бесконечных возможностей, воплощенных в продукте с непревзойденной функциональностью и эргономикой.

Многоуровневая мойка нового поколения **KITAGAWA 86-LB** с глубокой вместительной чашей, разделенной на три уровня. В модели KITAGAWA 86-LB площадь и геометрия работают вместе, чтобы обеспечить максимальный комфорт.

Классическая коллекция **YAMAKAWA** в семи цветах с насыщенной, густой и яркой структурой в материале Artceramic славится долговечностью. YAMAKAWA – это эстетика и универсальность, которая подойдет каждому.

reddot winner 2021
best of the best

DESIGN AWARD 2021

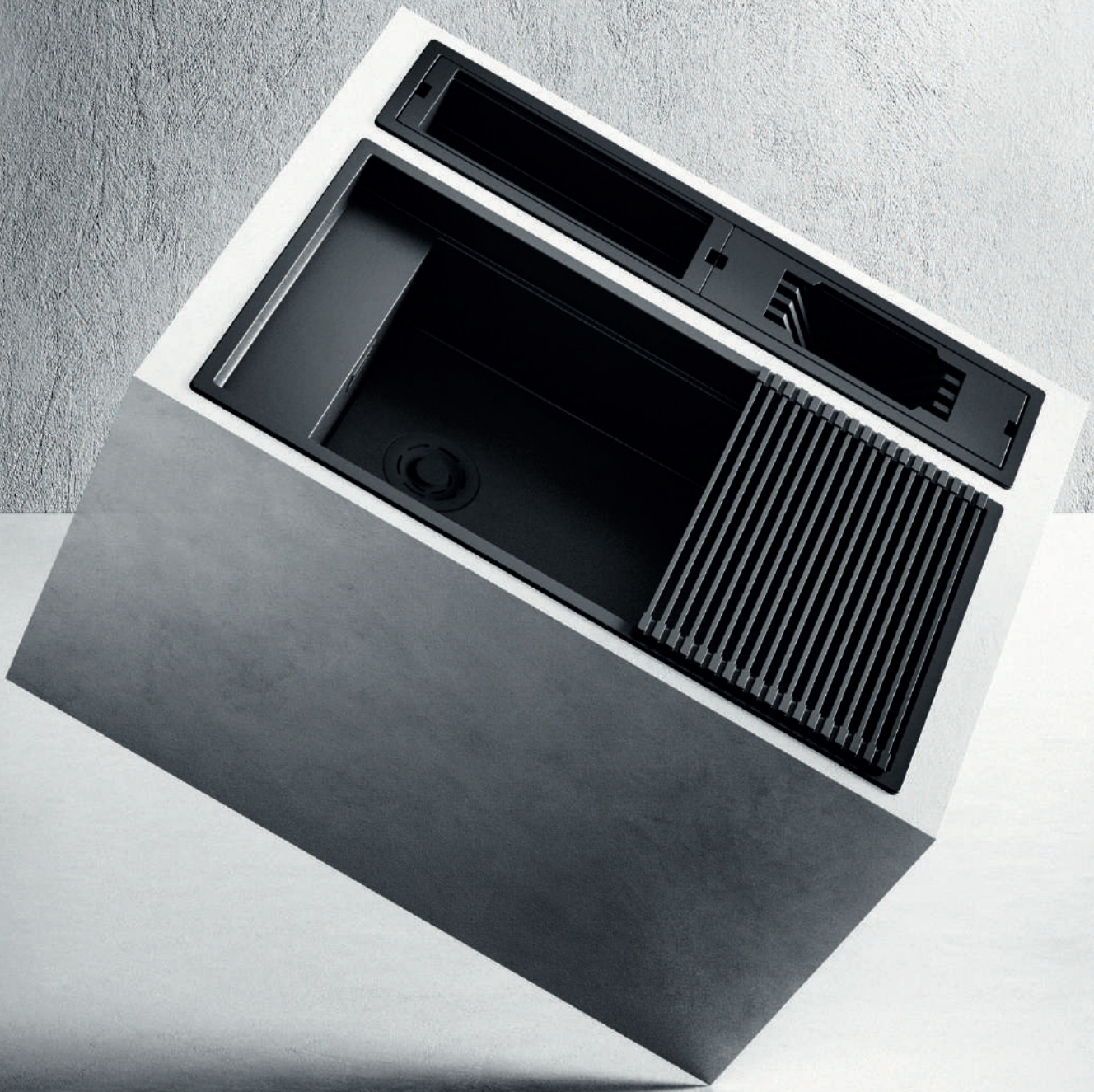

ARTCERAMIC®
Врезной монтаж

БЕСКОНЕЧНОЕ ПРОСТРАНСТВО ДЛЯ САМОВЫРА-ЖЕНИЯ

Конфигурация, аксессуары и цвет - каждая деталь вносит свой вклад в отражение своего видения. Рабочая зона мойки становится важной составляющей геометрии и стиля дома, интегрируясь со столешницей и всеми предметами.

Элегантность утонченной эстетики сочетается с функциональностью, предвосхищая потребности завтрашнего дня.

Коллекция **SINTESI** одержала победу в престижной премии Red Dot Design Award 2022 за дизайн продукта благодаря своему футуристическому видению завершенного пространства бесконечных возможностей, воплощенных в продукте с непревзойденной функциональностью и эргономикой.
Практичность и удобство, оптимизация пространства и простота использования — вот составляющие, которыми руководствуется коллекция **SINTESI**, поскольку она переосмысливает концепцию эргономики минималистичного продукта с безупречным стилем: отмеченная множеством наград **SINTESI** представляет собой просторную чашу повышенной вместимости, которую можно дополнить аксессуарами, разработанными специально для данной коллекции.

РАЦИОНАЛЬНОЕ ИСПОЛЬЗОВАНИЕ ПРОСТРАНСТВА

KITAGAWA 86-LB — многоуровневая мойка нового поколения, позволяющая удобно организовать рабочее кухонное пространство.

Модель представляет собой глубокую вместительную чашу, разделенную на три уровня:
на нижнем уровне расположена интегрированная ступенька, на которой функционально размещается доска **CB-KITAGAWA 86-LB** из комплекта. Доску удобно использовать не только по прямому назначению, но и в качестве подставки для сушки посуды, поверхности для мытья овощей и фруктов, а также в качестве подставки под горячую посуду;
верхняя ступенька предназначена для съемных контейнеров, в которых удобно подготавливать продукты для дальнейшего приготовления;
также на второй ступеньке можно разместить доску **CB-KITAGAWA 86-LB**, повернув ее в вертикальное положение;
и наконец, бортики мойки являются третьим уровнем, на котором можно разместить ролл-мат. В модели **KITAGAWA 86-LB** площадь и геометрия работают вместе, чтобы обеспечить максимальный комфорт.

1 УРОВЕНЬ
2 УРОВЕНЬ
3 УРОВЕНЬ
4 УРОВЕНЬ
ARTCERAMIC®
Врезной монтаж

PRODUCT LINES

OMOIKIRI × elleci

YAMAKAWA

KINARU PRO

BOSEN 41A

BASE 45

ARTCERAMIC

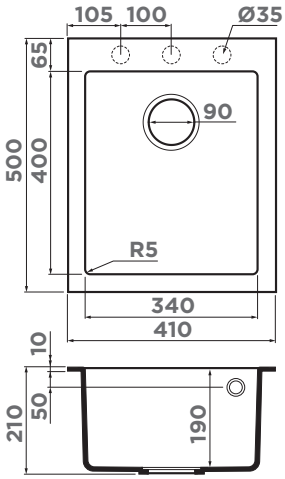

ОСОБЕННОСТИ

Материал: ARTCERAMIC
Метод производства: литье

ВЫРЕЗ ПОД МОЙКУ

Размер выреза под мойку, мм: 390x480
Размер монтажной тумбы, см: 45

ГАРАНТИЯ

20 лет

КОМПЛЕКТАЦИЯ

Крепления, донный клапан, сифон

ARTCERAMIC 10. белый	ARTCERAMIC 30. leningrad grey	ARTCERAMIC 26. графит
BOSEN **41A-WH**	BOSEN **41A-GR**	BOSEN **41A-GB**
4993814	**4993813**	**4993812**

BOSEN 47A

BASE 45 ARTCERAMIC

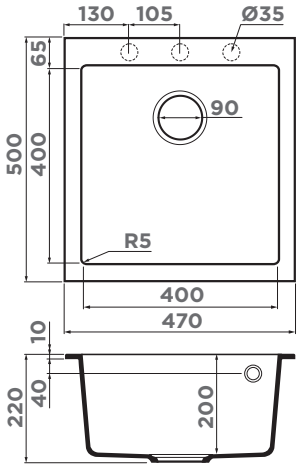

45 СМ

ARTCERAMIC® Врезной монтаж

ОСОБЕННОСТИ

Материал: ARTCERAMIC
Метод производства: литье

ВЫРЕЗ ПОД МОЙКУ

Размер выреза под мойку, мм: 450x480
Размер монтажной тумбы, см: 45

ГАРАНТИЯ

20 лет

КОМПЛЕКТАЦИЯ

Крепления, донный клапан, сифон

ARTCERAMIC 10. белый	ARTCERAMIC 30. leningrad grey	ARTCERAMIC 26. графит
BOSEN **47A-WH**	BOSEN **47A-GR**	BOSEN **47A-GB**
4993817	**4993816**	**4993815**

KITAGAWA 86

BASE 45 ARTCERAMIC

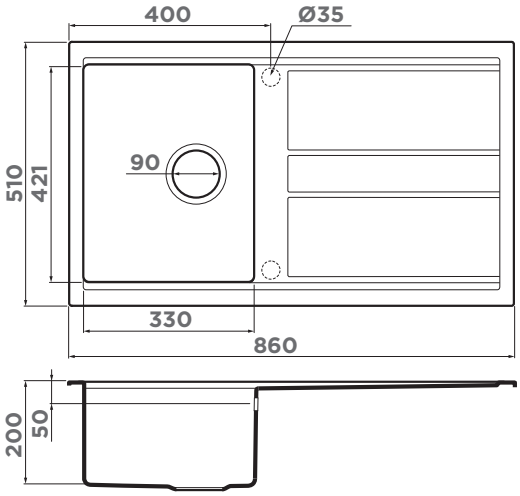

ОСОБЕННОСТИ

Материал: ARTCERAMIC
Метод производства: литье
ОБОРАЧИВАЕМАЯ ЧАША МОЙКИ

ВЫРЕЗ ПОД МОЙКУ

Размер выреза под мойку, мм: 840x490
Размер монтажной тумбы, см: 45

ГАРАНТИЯ

20 лет

КОМПЛЕКТАЦИЯ

Крепления для монтажа, донный клапан, сифон

ARTCERAMIC 10. белый	ARTCERAMIC 30. leningrad grey	ARTCERAMIC 26. графит	ARTCERAMIC 52. wind green
KITAGAWA **86-WH**	KITAGAWA **86-GR**	KITAGAWA **86-GB**	KITAGAWA **86-WG**
4993493	**4993807**	**4993808**	**4993250**

YAMAKAWA 45-U/I

BASE 45 BASE 50 ARTCERAMIC

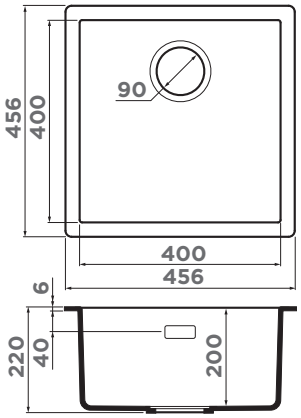

ОСОБЕННОСТИ

Материал: ARTCERAMIC
Метод производства: литье

ВЫРЕЗ ПОД МОЙКУ

Размер выреза под мойку, мм: 446x446
Размер монтажной тумбы, см: 45/50

ГАРАНТИЯ

20 лет

КОМПЛЕКТАЦИЯ

Крепления для всех типов монтажа, донный клапан, сифон

ARTCERAMIC 10. белый	ARTCERAMIC 30. leningrad grey	ARTCERAMIC 26. графит	ARTCERAMIC 52. wind green	НОВЫЙ ЦВЕТ ARTCERAMIC 75. мокко
YAMAKAWA **45-U/I-WH**	YAMAKAWA **45-U/I-GR**	YAMAKAWA **45-U/I-GB**	YAMAKAWA **45-U/I-WG**	YAMAKAWA **45-U/I-MO**
4993784	**4993778**	**4993781**	**4993185**	**4997456**

KITAGAWA 51

BASE 50 ARTCERAMIC

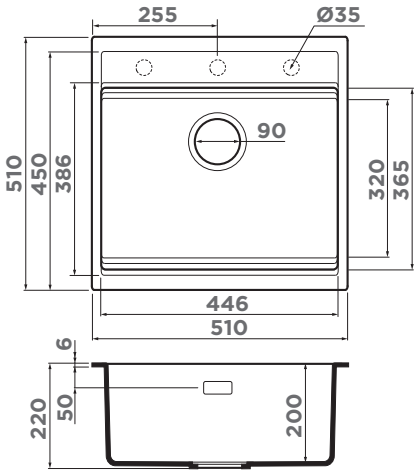

50 СМ

ARTCERAMIC® Врезной монтаж

ОСОБЕННОСТИ

Материал: ARTCERAMIC
Метод производства: литье
ОБОРАЧИВАЕМАЯ ЧАША МОЙКИ

ВЫРЕЗ ПОД МОЙКУ

Размер выреза под мойку, мм: 490x480
Размер монтажной тумбы, см: 50

ГАРАНТИЯ

20 лет

КОМПЛЕКТАЦИЯ

Крепления, донный клапан, сифон

ARTCERAMIC 10. белый	ARTCERAMIC 30. leningrad grey	ARTCERAMIC 26. графит	ARTCERAMIC 52. wind green
KITAGAWA **51-WH** **4993309**	KITAGAWA **51-GR** **4993830**	KITAGAWA **51-GB** **4993052**	KITAGAWA **51-WG** **4993831**

SUMI 65A

BASE 50 ARTCERAMIC

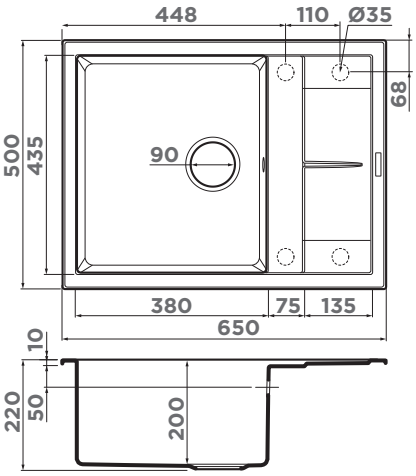

ДЕКОРАТИВНЫЙ ЭЛЕМЕНТ

DEC-IN
4957061
больше цветов на 414 стр.

ОСОБЕННОСТИ

Материал: ARTCERAMIC
Метод производства: литье
ОБОРАЧИВАЕМАЯ ЧАША МОЙКИ

ВЫРЕЗ ПОД МОЙКУ

Размер выреза под мойку, мм: 630x480
Размер монтажной тумбы, см: 50

ГАРАНТИЯ

20 лет

КОМПЛЕКТАЦИЯ

Крепления, донный клапан, сифон

ARTCERAMIC 10. белый	ARTCERAMIC 30. leningrad grey	ARTCERAMIC 26. графит	ARTCERAMIC 52. wind green	НОВЫЙ ЦВЕТ ARTCERAMIC 75. мокко
SUMI **65A-WH** **4993861**	SUMI **65A-GR** **4997094**	SUMI **65A-GB** **4997093**	SUMI **65A-WG** **4997095**	SUMI **65A-MO** **4997468**

SUMI 79A

BASE 50

ARTCERAMIC

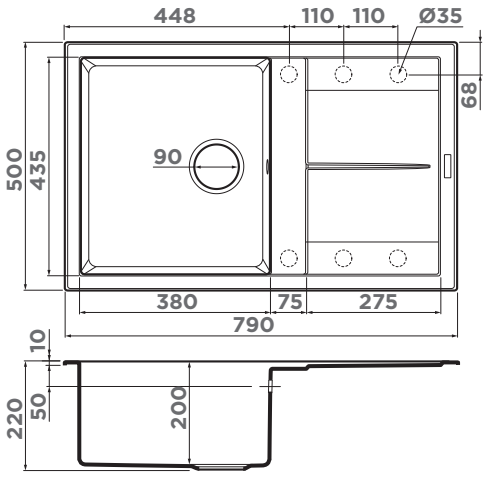

ОСОБЕННОСТИ

Материал: ARTCERAMIC
Метод производства: литье
ОБОРАЧИВАЕМАЯ ЧАША МОЙКИ

ВЫРЕЗ ПОД МОЙКУ

Размер выреза под мойку, мм: 770x480
Размер монтажной тумбы, см: 50

ГАРАНТИЯ

20 лет

КОМПЛЕКТАЦИЯ

Крепления, донный клапан, сифон

ARTCERAMIC 10. белый	ARTCERAMIC 30. leningrad grey	ARTCERAMIC 26. графит	ARTCERAMIC 52. wind green
SUMI **79A-WH**	SUMI **79A-GR**	SUMI **79A-GB**	SUMI **79A-WG**
4997096	**4997098**	**4997097**	**4997099**

YAMAKAWA 55-U/I

BASE 60 ARTCERAMIC

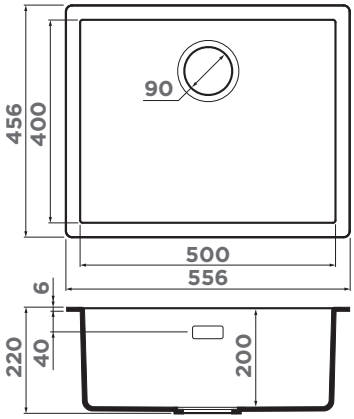

50 60 см

ARTCERAMIC® Врезной монтаж

ОСОБЕННОСТИ

Материал: ARTCERAMIC
Метод производства: литье

ВЫРЕЗ ПОД МОЙКУ

Размер выреза под мойку, мм: 546x446
Размер монтажной тумбы, см: 60

ГАРАНТИЯ

20 лет

КОМПЛЕКТАЦИЯ

Крепления для всех типов монтажа, донный клапан, сифон

ARTCERAMIC 10. белый	ARTCERAMIC 30. leningrad grey	ARTCERAMIC 26. графит	ARTCERAMIC 52. wind green	ARTCERAMIC 60. canyon	ARTCERAMIC 75. мокко (НОВЫЙ ЦВЕТ)
YAMAKAWA 55-U/I-WH 4993783	YAMAKAWA 55-U/I-GR 4993777	YAMAKAWA 55-U/I-GB 4993780	YAMAKAWA 55-U/I-WG 4993180	YAMAKAWA 55-U/I-CN 4997033	YAMAKAWA 55-U/I-MO 4997455

РЕКОМЕНДУЕМЫЕ АКСЕССУАРЫ

РАЗДЕЛОЧНАЯ ДОСКА

CB-YAMAKAWA
4999031
434 стр.

КОЛАНДЕР

CO-02-IN
4999002
418 стр.

СМЕСИТЕЛЬ

MIKAWA 2 PLUS SB-C 4994451
MIKAWA 2 PLUS SB-LG 4994454
больше цветов на 351 стр.

СМЕСИТЕЛЬ

NAKAGAWA 2 PLUS-GB 4994343
NAKAGAWA 2 PLUS-BN 4994342
NAKAGAWA 2 PLUS-C 4994341
больше цветов на 359 стр.

ДОЗАТОР

OM-08-GB
4995079
больше цветов на 411 стр.

ИЗМЕЛЬЧИТЕЛЬ

NAGARE 500 4995060
NAGARE 750 4995059
NAGARE 1000 4995058

464 стр.

BOSEN 57A

BASE 60 ARTCERAMIC

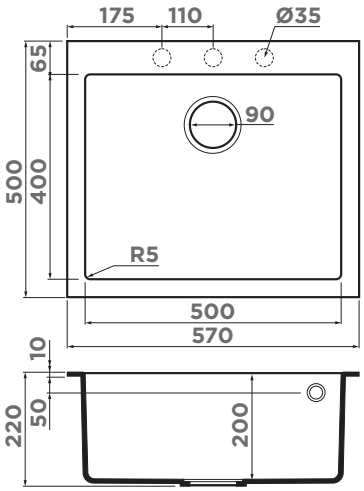

ОСОБЕННОСТИ

Материал: ARTCERAMIC
Метод производства: литье

ВЫРЕЗ ПОД МОЙКУ

Размер выреза под мойку, мм: 550x480
Размер монтажной тумбы, см: 60

ГАРАНТИЯ

20 лет

КОМПЛЕКТАЦИЯ

Крепления, донный клапан, сифон

ARTCERAMIC 10. белый	ARTCERAMIC 30. leningrad grey	ARTCERAMIC 26. графит	ARTCERAMIC 75. мокко (НОВЫЙ ЦВЕТ)
BOSEN **57A-WH**	BOSEN **57A-GR**	BOSEN **57A-GB**	BOSEN **57A-MO**
4993820	**4993819**	**4993818**	**4997465**

KITAGAWA 57

BASE 60 ARTCERAMIC

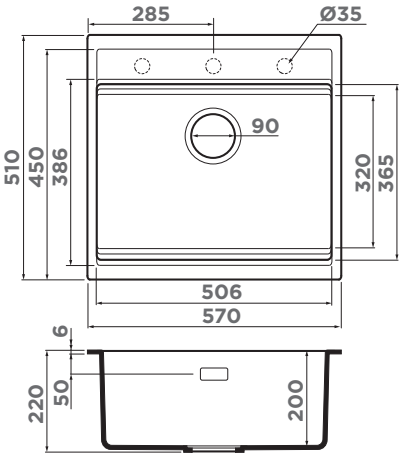

ОСОБЕННОСТИ

Материал: ARTCERAMIC
Метод производства: литье

ВЫРЕЗ ПОД МОЙКУ

Размер выреза под мойку, мм: 550x490
Размер монтажной тумбы, см: 60

ГАРАНТИЯ

20 лет

КОМПЛЕКТАЦИЯ

Крепления для монтажа, донный клапан, сифон

ARTCERAMIC 10. белый	ARTCERAMIC 30. leningrad grey	ARTCERAMIC 26. графит	ARTCERAMIC 52. wind green	ARTCERAMIC 75. мокко (НОВЫЙ ЦВЕТ)
KITAGAWA **57-WH**	KITAGAWA **57-GR**	KITAGAWA **57-GB**	KITAGAWA **57-WG**	KITAGAWA **57-MO**
4993303	**4993450**	**4993315**	**4993319**	**4997195**

SINTESI 57

BASE 60 ARTCERAMIC

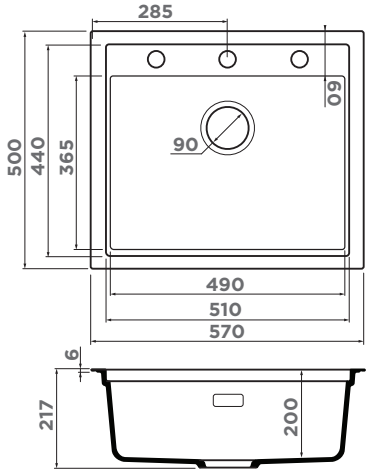

60 СМ

ARTCERAMIC® Врезной монтаж

ОСОБЕННОСТИ

Материал: ARTCERAMIC
Метод производства: литье

ВЫРЕЗ ПОД МОЙКУ

Размер выреза под мойку, мм: 550x480
Размер монтажной тумбы, см: 60

ГАРАНТИЯ

20 лет

КОМПЛЕКТАЦИЯ

Крепления для монтажа, донный клапан, сифон

ARTCERAMIC 10. белый	ARTCERAMIC 30. leningrad grey	ARTCERAMIC 26. графит	ARTCERAMIC 52. wind green	ARTCERAMIC 60. canyon	НОВЫЙ ЦВЕТ ARTCERAMIC 75. мокко
SINTESI **57-WH**	SINTESI **57-GR**	SINTESI **57-GB**	SINTESI **57-WG**	SINTESI **57-CN**	SINTESI **57-MO**
4997141	**4997144**	**4997140**	**4997143**	**4997142**	**4997457**

BOSEN 59-2A

BASE 60

ARTCERAMIC

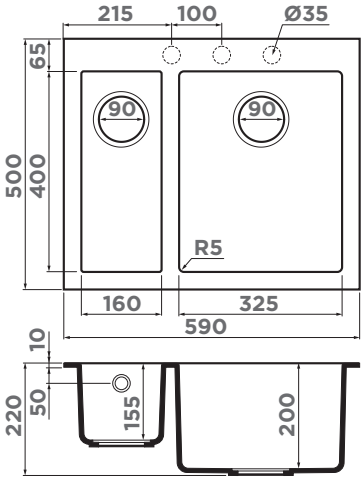

ОСОБЕННОСТИ

Материал: ARTCERAMIC
Метод производства: литье

ВЫРЕЗ ПОД МОЙКУ

Размер выреза под мойку, мм: 570x480
Размер монтажной тумбы, см: 60

ГАРАНТИЯ

20 лет

КОМПЛЕКТАЦИЯ

Крепления, донный клапан, сифон

ARTCERAMIC 10. белый	ARTCERAMIC 30. leningrad grey	ARTCERAMIC 26. графит
BOSEN **59-2A-WH**	BOSEN **59-2A-GR**	BOSEN **59-2A-GB**
4993823	**4993822**	**4993821**

KINOKAWA 60

НОВАЯ МОДЕЛЬ

BASE 60 FR ARTCERAMIC

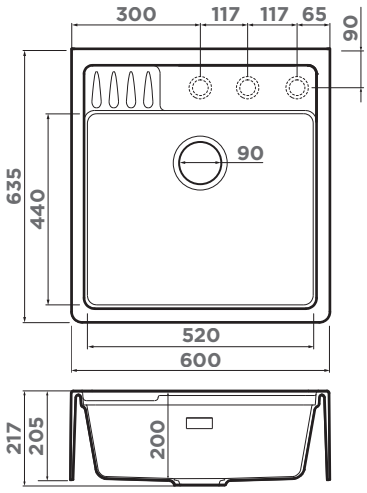

60 СМ

ARTCERAMIC® Врезной монтаж

ОСОБЕННОСТИ

Материал: ARTCERAMIC
Метод производства: литье

ВЫРЕЗ ПОД МОЙКУ

Вырез по образцу мойки
Размер монтажной тумбы, см: 60

ГАРАНТИЯ

20 лет

КОМПЛЕКТАЦИЯ

Крепления, донный клапан, сифон

ARTCERAMIC 10. белый
KINOKAWA **60-WH**
4997463

ARTCERAMIC 26. графит
KINOKAWA **60-GB**
4997464

SUMI 78A-LB

BASE 60 ARTCERAMIC

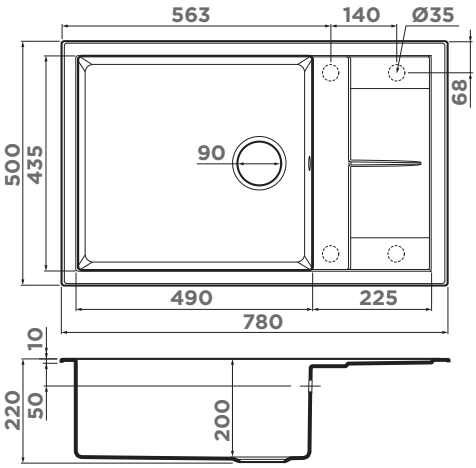

ОСОБЕННОСТИ

Материал: ARTCERAMIC
Метод производства: литье
ОБОРАЧИВАЕМАЯ ЧАША МОЙКИ

ВЫРЕЗ ПОД МОЙКУ

Размер выреза под мойку, мм: 760x480
Размер монтажной тумбы, см: 60

ГАРАНТИЯ

20 лет

КОМПЛЕКТАЦИЯ

Крепления, донный клапан, сифон

ARTCERAMIC 10. белый
SUMI **78A-LB-WH**
4997100

ARTCERAMIC 30. leningrad grey
SUMI **78A-LB-GR**
4997102

ARTCERAMIC 26. графит
SUMI **78A-LB-GB**
4997101

ARTCERAMIC 52. wind green
SUMI **78A-LB-WG**
4997103

мойка:
KINOKAWA 60-GB
смеситель:
TAHARA-SB-GB
дозатор:
OM-05-GB
ролл-мат:
ROLL-05-IN
сушка:
DRY-03-GB
вставка:
FG-01-PRO-GB
FP-01-PRO-GB
кнопка:
SW-01-GB
мельница:
GRINDER
набор посуды:
TAKARA SET
набор банок:
SP-01

SINTESI PRO 78

НОВАЯ МОДЕЛЬ

BASE 60 ARTCERAMIC

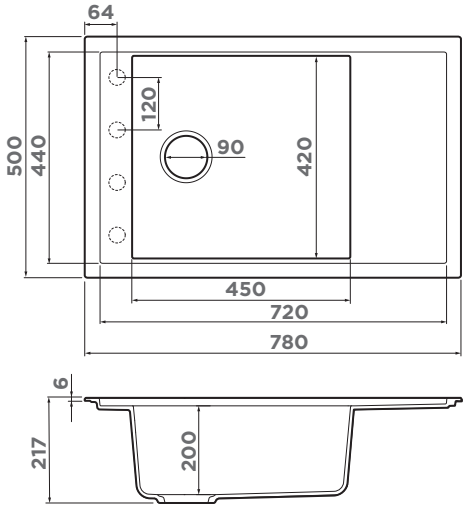

ОСОБЕННОСТИ

Материал: ARTCERAMIC
Метод производства: литье
ОБОРАЧИВАЕМАЯ ЧАША МОЙКИ

ВЫРЕЗ ПОД МОЙКУ

Размер выреза под мойку, мм: 760x480
Размер монтажной тумбы, см: 60

ГАРАНТИЯ

20 лет

КОМПЛЕКТАЦИЯ

Крепления для монтажа, донный клапан, сифон

ARTCERAMIC 10. белый	ARTCERAMIC 26. графит	ARTCERAMIC 52. wind green	ARTCERAMIC 60. canyon
SINTESI PRO **78-WH**	SINTESI PRO **78-GB**	SINTESI PRO **78-WG**	SINTESI PRO **78-CN**
4997458	**4997460**	**4997462**	**4997461**

SUMI 86A

BASE 60 ARTCERAMIC

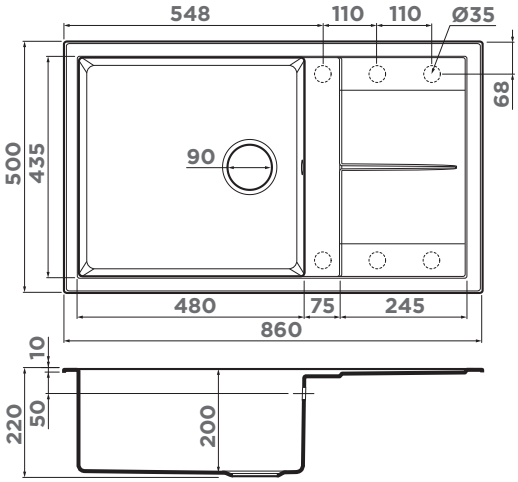

ОСОБЕННОСТИ

Материал: ARTCERAMIC
Метод производства: литье
ОБОРАЧИВАЕМАЯ ЧАША МОЙКИ

ВЫРЕЗ ПОД МОЙКУ

Размер выреза под мойку, мм: 840x480
Размер монтажной тумбы, см: 60

ГАРАНТИЯ

20 лет

КОМПЛЕКТАЦИЯ

Крепления, донный клапан, сифон

ARTCERAMIC 10. белый	ARTCERAMIC 30. leningrad grey	ARTCERAMIC 26. графит	ARTCERAMIC 52. wind green
SUMI **86A-WH**	SUMI **86A-GR**	SUMI **86A-GB**	SUMI **86A-WG**
4997104	**4997106**	**4997105**	**4997107**

60 СМ

ARTCERAMIC® Врезной монтаж

SINTESI 86

BASE 60 ARTCERAMIC

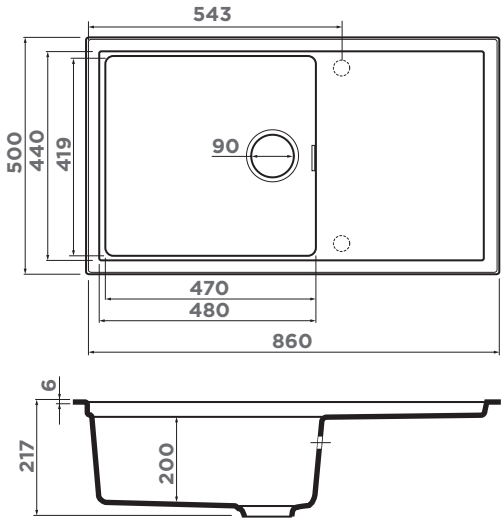

ОСОБЕННОСТИ

Материал: ARTCERAMIC
Метод производства: литье
ОБОРАЧИВАЕМАЯ ЧАША МОЙКИ

ВЫРЕЗ ПОД МОЙКУ

Размер выреза под мойку, мм: 840x480
Размер монтажной тумбы, см: 60

ГАРАНТИЯ

20 лет

КОМПЛЕКТАЦИЯ

Крепления для монтажа, донный клапан, сифон

ARTCERAMIC 10. белый	ARTCERAMIC 30. leningrad grey	ARTCERAMIC 26. графит	ARTCERAMIC 52. wind green	ARTCERAMIC 60. canyon
SINTESI **86-WH**	SINTESI **86-GR**	SINTESI **86-GB**	SINTESI **86-WG**	SINTESI **86-CN**
4997131	**4997134**	**4997130**	**4997133**	**4997132**

мойка:
SINTESI 86-WG
смеситель:
MAKKARI 2 PLUS-GB

SUMI 100A

BASE 60 ARTCERAMIC

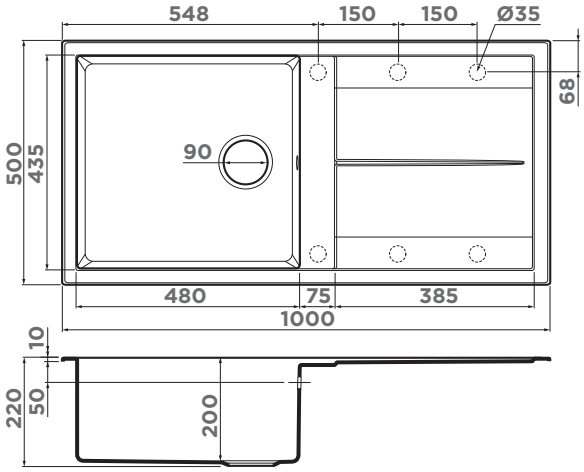

ОСОБЕННОСТИ

Материал: ARTCERAMIC
Метод производства: литье
ОБОРАЧИВАЕМАЯ ЧАША МОЙКИ

ВЫРЕЗ ПОД МОЙКУ

Размер выреза под мойку, мм: 980x480
Размер монтажной тумбы, см: 60

ГАРАНТИЯ

20 лет

КОМПЛЕКТАЦИЯ

Крепления, донный клапан, сифон

ARTCERAMIC 10. белый	ARTCERAMIC 30. leningrad grey	ARTCERAMIC 26. графит	ARTCERAMIC 52. wind green
SUMI **100A-WH**	SUMI **100A-GR**	SUMI **100A-GB**	SUMI **100A-WG**
4997108	**4997110**	**4997109**	**4997111**

SINTESI 100

BASE 60 ARTCERAMIC

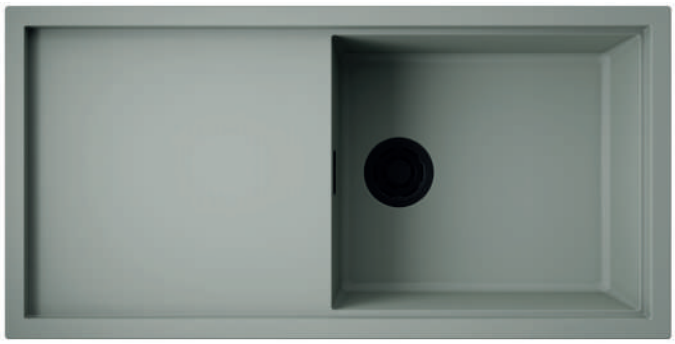

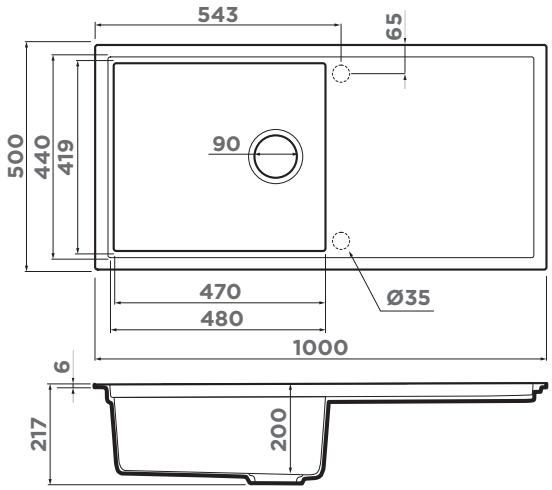

60 СМ

ARTCERAMIC® Врезной монтаж

ОСОБЕННОСТИ

Материал: ARTCERAMIC
Метод производства: литье
ОБОРАЧИВАЕМАЯ ЧАША МОЙКИ

ВЫРЕЗ ПОД МОЙКУ

Размер выреза под мойку, мм: 980x480
Размер монтажной тумбы, см: 60

ГАРАНТИЯ

20 лет

КОМПЛЕКТАЦИЯ

Крепления для монтажа, донный клапан, сифон

ARTCERAMIC 10. белый	ARTCERAMIC 30. leningrad grey	ARTCERAMIC 26. графит	ARTCERAMIC 52. wind green	ARTCERAMIC 60. canyon
SINTESI **100-WH**	SINTESI **100-GR**	SINTESI **100-GB**	SINTESI **100-WG**	SINTESI **100-CN**
4997126	**4997129**	**4997125**	**4997128**	**4997127**

РЕКОМЕНДУЕМЫЕ АКСЕССУАРЫ

РАЗДЕЛОЧНАЯ ДОСКА

CB-SINTESI-M-**GB**
4999070
436 стр.

КОНТЕЙНЕР

DC-02-3-**IN**
4999078
420 стр.

КОНТЕЙНЕР

DC-01-1-**IN**
4999075
420 стр.

КОНТЕЙНЕР

DC-02-3-**IN**
4999078
420 стр.

DC-02-2-**IN**
4999075
420 стр.

ИЗМЕЛЬЧИТЕЛЬ

NAGARE SLIM **500**
4995061
NAGARE SLIM **900**
4995062
NAGARE SLIM **1250**
4995063

464 стр.

СМЕСИТЕЛЬ

KANTO-**BN-WH**
4994298
KANTO-**C-WH**
4994015

больше цветов на 344 стр.

ПНЕВМАТИЧЕСКАЯ КНОПКА ДЛЯ ИЗМЕЛЬЧИТЕЛЯ

SW-01-**GB**
4996049

472 стр.

NA-02
СМЕННАЯ ГОРЛОВИНА ДЛЯ ИЗМЕЛЬЧИТЕЛЯ NAGARE SLIM

NA-02-**GB**
4956757
NA-02-**LG**
4956686

больше цветов на 473 стр.

СМЕСИТЕЛЬ

NAGANO-**BN**
4994011
NAGANO-**GM**
4994179
NAGANO-**GB**
4994284

больше цветов на 355 стр.

мойка:
SINTESI-100-GB
смеситель:
MAKKARI 2 PLUS-SB-GB-BL

KITAGAWA 100

BASE 60 ARTCERAMIC

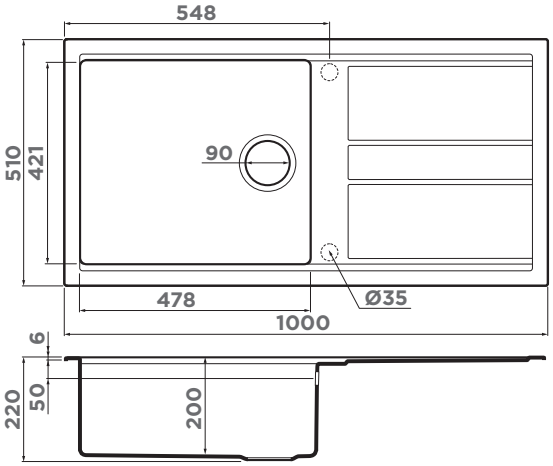

ОСОБЕННОСТИ

Материал: ARTCERAMIC
Метод производства: литье
ОБОРАЧИВАЕМАЯ ЧАША МОЙКИ

ВЫРЕЗ ПОД МОЙКУ

Размер выреза под мойку, мм: 980x490
Размер монтажной тумбы, см: 60

ГАРАНТИЯ

20 лет

КОМПЛЕКТАЦИЯ

Крепления для монтажа, донный клапан, сифон

ARTCERAMIC 10. белый	ARTCERAMIC 30. leningrad grey	ARTCERAMIC 26. графит	ARTCERAMIC 52. wind green
KITAGAWA **100-WH**	KITAGAWA **100-GR**	KITAGAWA **100-GB**	KITAGAWA **100-WG**
4993787	**4993788**	**4993786**	**4993251**

KITAGAWA 100-2

BASE 60 ARTCERAMIC

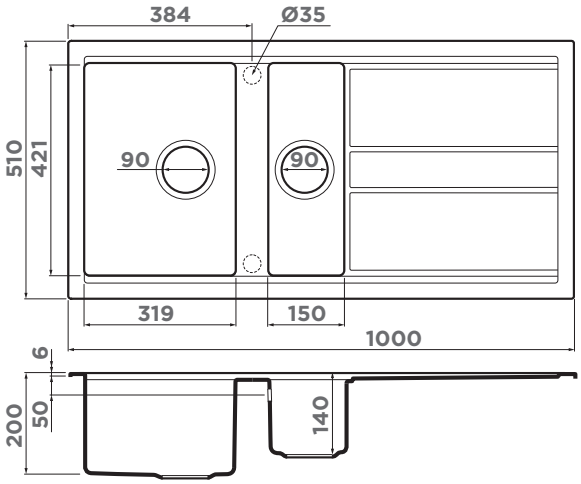

60 80 см

ARTCERAMIC® Врезной монтаж

ОСОБЕННОСТИ

Материал: ARTCERAMIC
Метод производства: литье
ОБОРАЧИВАЕМАЯ ЧАША МОЙКИ

ВЫРЕЗ ПОД МОЙКУ

Размер выреза под мойку, мм: 980x490
Размер монтажной тумбы, см: 60

ГАРАНТИЯ

20 лет

КОМПЛЕКТАЦИЯ

Крепления для монтажа, донный клапан, сифон

ARTCERAMIC 10. белый	ARTCERAMIC 30. leningrad grey	ARTCERAMIC 26. графит	ARTCERAMIC 52. wind green
KITAGAWA **100-2-WH**	KITAGAWA **100-2-GR**	KITAGAWA **100-2-GB**	KITAGAWA **100-2-WG**
4993803	**4993804**	**4993805**	**4993252**

BOSEN 61A

BASE 80 ARTCERAMIC

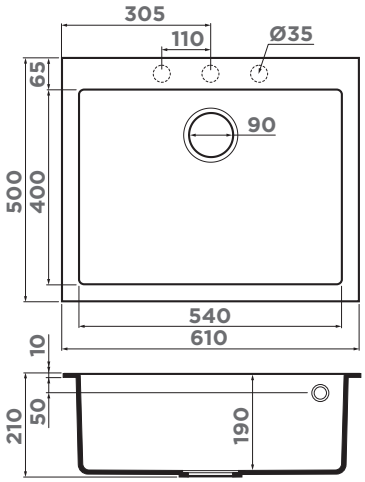

ОСОБЕННОСТИ

Материал: ARTCERAMIC
Метод производства: литье

ВЫРЕЗ ПОД МОЙКУ

Размер выреза под мойку, мм: 590x480
Размер монтажной тумбы, см: 80

ГАРАНТИЯ

20 лет

КОМПЛЕКТАЦИЯ

Крепления, донный клапан, сифон

ARTCERAMIC 10. белый	ARTCERAMIC 30. leningrad grey	ARTCERAMIC 26. графит	НОВЫЙ ЦВЕТ ARTCERAMIC 75. мокко
BOSEN **61A-WH**	BOSEN **61A-GR**	BOSEN **61A-GB**	BOSEN **61A-MO**
4993826	**4993825**	**4993824**	**4997198**

YAMAKAWA 75-U/I

BASE 80 ARTCERAMIC

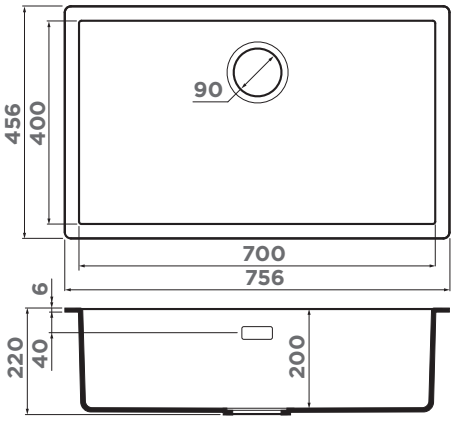

ОСОБЕННОСТИ

Материал: ARTCERAMIC
Метод производства: литье

ВЫРЕЗ ПОД МОЙКУ

Размер выреза под мойку, мм: 746x446
Размер монтажной тумбы, см: 80

ГАРАНТИЯ

20 лет

КОМПЛЕКТАЦИЯ

Крепления для всех типов монтажа, донный клапан, сифон

ARTCERAMIC 10. белый	ARTCERAMIC 30. leningrad grey	ARTCERAMIC 26. графит	ARTCERAMIC 52. wind green	ARTCERAMIC 60. canyon	НОВЫЙ ЦВЕТ ARTCERAMIC 75. мокко
YAMAKAWA 75-U/I-WH 4993782	YAMAKAWA 75-U/I-GR 4993776	YAMAKAWA 75-U/I-GB 4993779	YAMAKAWA 75-U/I-WG 4993181	YAMAKAWA 75-U/I-CN 4997030	YAMAKAWA 75-U/I-MO 4997459

SINTESI 79

BASE 80 ARTCERAMIC

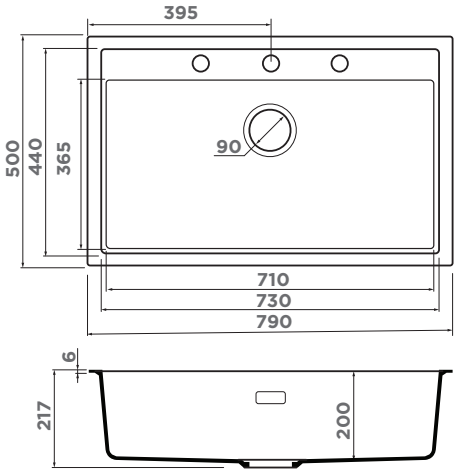

80 СМ

ARTCERAMIC® Врезной монтаж

ОСОБЕННОСТИ

Материал: ARTCERAMIC
Метод производства: литье

ВЫРЕЗ ПОД МОЙКУ

Размер выреза под мойку, мм: 770x480
Размер монтажной тумбы, см: 80

ГАРАНТИЯ

20 лет

КОМПЛЕКТАЦИЯ

Крепления для монтажа, донный клапан, сифон

ARTCERAMIC 10. белый	ARTCERAMIC 30. leningrad grey	ARTCERAMIC 26. графит	ARTCERAMIC 52. wind green	ARTCERAMIC 60. canyon
SINTESI **79-WH**	SINTESI **79-GR**	SINTESI **79-GB**	SINTESI **79-WG**	SINTESI **79-CN**
4997136	**4997139**	**4997135**	**4997138**	**4997137**

KITAGAWA 79 LB

BASE 80 ARTCERAMIC

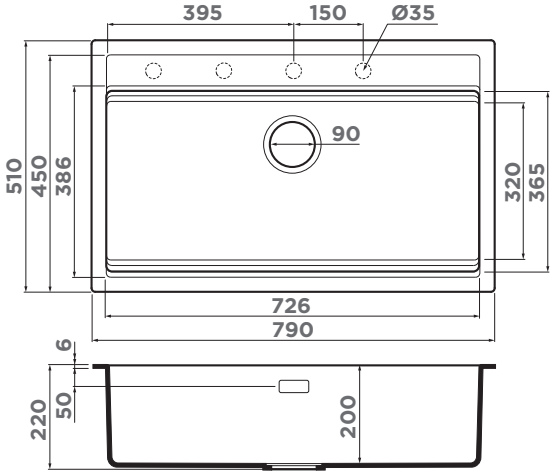

ОСОБЕННОСТИ

Материал: ARTCERAMIC
Метод производства: литье

ВЫРЕЗ ПОД МОЙКУ

Размер выреза под мойку, мм: 770x490
Размер монтажной тумбы, см: 80

ГАРАНТИЯ

20 лет

КОМПЛЕКТАЦИЯ

Крепления для монтажа, донный клапан, сифон

ARTCERAMIC 10. белый	ARTCERAMIC 30. leningrad grey	ARTCERAMIC 26. графит	ARTCERAMIC 52. wind green
KITAGAWA **79 LB-WH**	KITAGAWA **79 LB-GR**	KITAGAWA **79 LB-GB**	KITAGAWA **79 LB-WG**
4993997	**4993998**	**4993996**	**4993999**

SINTESI 116

reddot winner 2022 | DESIGN AWARD 2022

BASE 80 | ARTCERAMIC

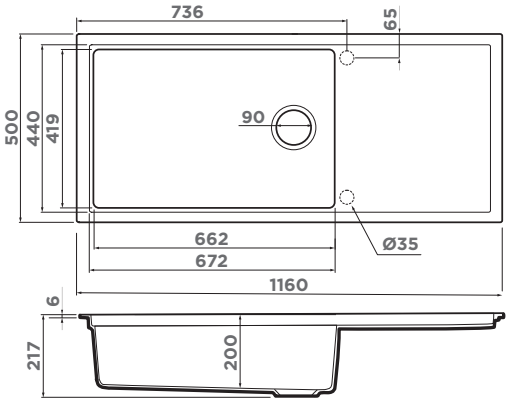

80 СМ

ARTCERAMIC® Врезной монтаж

ОСОБЕННОСТИ

Материал: ARTCERAMIC
Метод производства: литье
ОБОРАЧИВАЕМАЯ ЧАША МОЙКИ

ВЫРЕЗ ПОД МОЙКУ

Размер выреза под мойку, мм: 1140x480
Размер монтажной тумбы, см: 80

ГАРАНТИЯ

20 лет

КОМПЛЕКТАЦИЯ

Крепления для монтажа, донный клапан, сифон

ARTCERAMIC 10. белый	ARTCERAMIC 30. leningrad grey	ARTCERAMIC 26. графит	ARTCERAMIC 52. wind green	ARTCERAMIC 60. canyon
SINTESI **116-WH**	SINTESI **116-GR**	SINTESI **116-GB**	SINTESI **116-WG**	SINTESI **116-CN**
4997121	**4997124**	**4997120**	**4997123**	**4997122**

KITAGAWA 86-LB

BASE 90

ARTCERAMIC

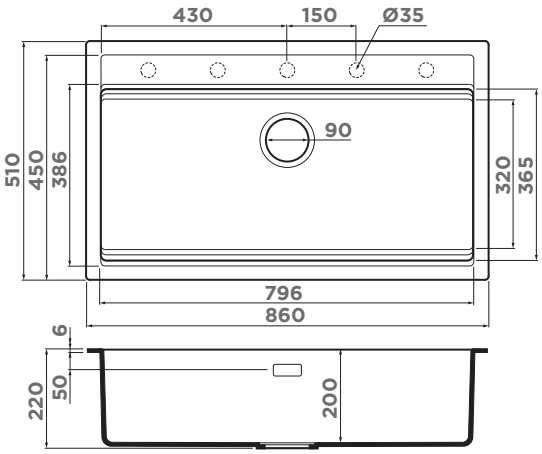

ОСОБЕННОСТИ

Материал: ARTCERAMIC
Метод производства: литье

ВЫРЕЗ ПОД МОЙКУ

Размер выреза под мойку, мм: 840x490
Угловой радиус врезки, мм: 10
Размер монтажной тумбы, см: 90

ГАРАНТИЯ

20 лет

КОМПЛЕКТАЦИЯ

Крепления для монтажа, донный клапан, сифон, разделочная доска CB-KITAGAWA 86-LB (1 шт.)

ARTCERAMIC 10. белый
KITAGAWA **86-LB-WH**
4993795

ARTCERAMIC 30. leningrad grey
KITAGAWA **86-LB-GR**
4993796

ARTCERAMIC 26. графит
KITAGAWA **86-LB-GB**
4993794

ARTCERAMIC 52. wind green
KITAGAWA **86-LB-WG**
4993249

KITAGAWA 86-2

BASE 90 ARTCERAMIC

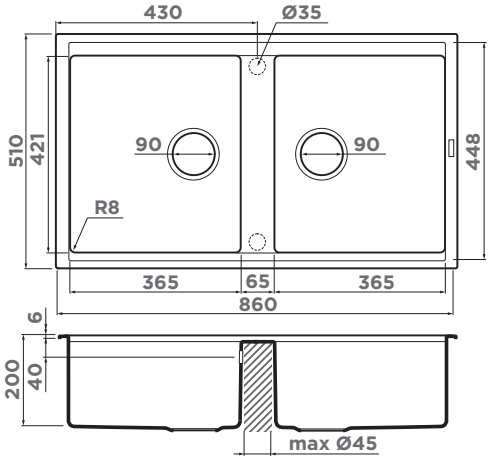

90 CM

ARTCERAMIC® Врезной монтаж

ОСОБЕННОСТИ

Материал: ARTCERAMIC
Метод производства: литье

ВЫРЕЗ ПОД МОЙКУ

Вырез под мойку, мм: 840x490
Размер монтажной тумбы, см: 90

ГАРАНТИЯ

20 лет

КОМПЛЕКТАЦИЯ

Крепления для монтажа, донный клапан, сифон

ARTCERAMIC 10. белый	ARTCERAMIC 30. leningrad grey	ARTCERAMIC 26. графит	ARTCERAMIC 52. wind green
KITAGAWA **86-2-WH**	KITAGAWA **86-2-GR**	KITAGAWA **86-2-GB**	KITAGAWA **86-2-WG**
4993806	**4993491**	**4993492**	**4993731**

KINOKAWA 90

BASE 90 FR ARTCERAMIC

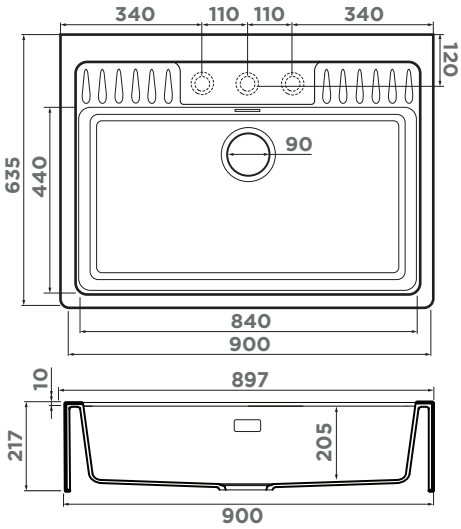

ОСОБЕННОСТИ

Материал: ARTCERAMIC
Метод производства: литье

ВЫРЕЗ ПОД МОЙКУ

Вырез по образцу мойки
Размер монтажной тумбы, см: 90

ГАРАНТИЯ

20 лет

КОМПЛЕКТАЦИЯ

Крепления, донный клапан, сифон

ARTCERAMIC 10. белый	ARTCERAMIC 30. leningrad grey	ARTCERAMIC 26. графит
KINOKAWA **90-WH**	KINOKAWA **90-GR**	KINOKAWA **90-GB**
4993853	**4993854**	**4993855**

мойка:
KINOKAWA-90-GR
смеситель:
MIKAWA 2 PLUS-SB-BN
дозатор:
OM-02-BN

KINARU PRO

OMOIKIRI × elleci

ЭСТЕТИКА СТИЛЯ
И ПРОСТОТА ИСПОЛЬЗОВАНИЯ

Новое эргономичное решение для Вашей кухни, состоящее из удобных элементов: глубокой мойки **KINARU PRO 86**, встраиваемой сушки **DRY-03 PRO** и подставок-сушек под тарелки и стаканы. Непревзойденное качество и долголетнее использование мойки **KINARU 86 PRO** и сушки **DRY-03 PRO**, гарантирует материал ARTCERAMIC.

Двухуровневая мойка **KINARU PRO 86** с интегрированными ступенчатыми направляющими создана стать вашим незаменимым помощником. На верхнем уровне расположена боковая зона для смесителя и дозатора. Такое расположение дарит комфортное мытье и улучшает эргономику при приготовлении пищи у мойки.

FG-01 PRO-GB — подставка с отверстиями для стекания воды, на которой можно разместить стаканы, небольшие вазочки, столовые приборы и посуду.

FP-01 PRO-GB — это подставка - сушка для посуды, которая отныне всегда будет у вас под рукой.

Коландер **CO-07 PRO-GB** — практичный аксессуар в виде чаши с отверстиями. Он легко устанавливается на края мойки и превращает её в удобную функциональную зону. Благодаря продуманной форме и системе отверстий он подходит для самых разных кухонных задач — от мытья до сушки продуктов и посуды. Это практичная альтернатива отдельным громоздким дуршлагам и сушкам, которые занимают место на столешнице.

FP-03 PRO-GB — это держатель для хранения разделочных досок. Представляет собой подставку с отверстиями для стекания воды, а также две разделочных доски из HPL-пластика; все доски идут в комплекте

Рабочая дизайнерская станция OMOIKIRI KINARU PRO — это место, где функциональность и детали определяют стандарты качества завтрашнего дня.

ARTCERAMIC®
Врезной монтаж

DRY-03 PRO
ВСТРАИВАЕМАЯ СУШКА

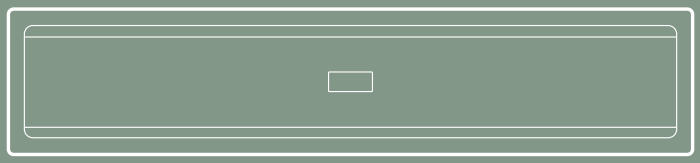

KINARU PRO 86-U/I
ДВУХУРОВНЕВАЯ МОЙКА

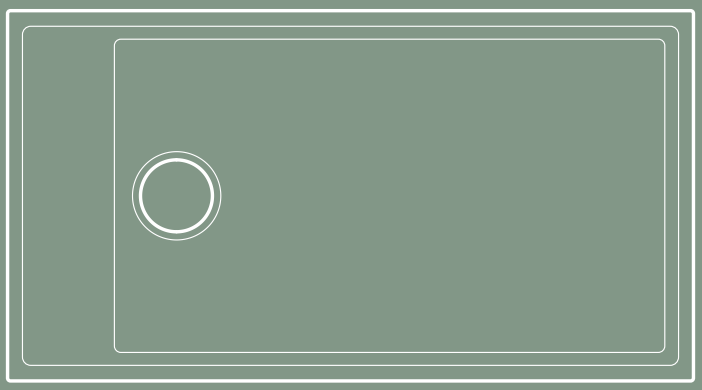

с держателем. Кроме классических цветов белого и графита, мойка и встраиваемая сушка рабочей станции KINARU PRO представлены в трендовых цветах, которые помогут раскрыть Вашу индивидуальность: **Мокко** - насыщенный шоколадно-кофейный, **Canyon** - элегантный пыльно-оранжевый, **Wind Green** - играющий зеленый.

Новые цвета станут настоящим акцентом Вашей кухни. Подчеркнуть стиль помогают элементы мойки, сушки и подставки-сушки для тарелок и стаканов, выполненные в черном матовом цвете. Дополнить композицию помогут смесители, выполненные в цвете графит от **OMOIKIRI.**

KINARU PRO

OMOIKIRI X elleci

ЭСТЕТИКА СТИЛЯ
И ПРОСТОТА ИСПОЛЬЗОВАНИЯ

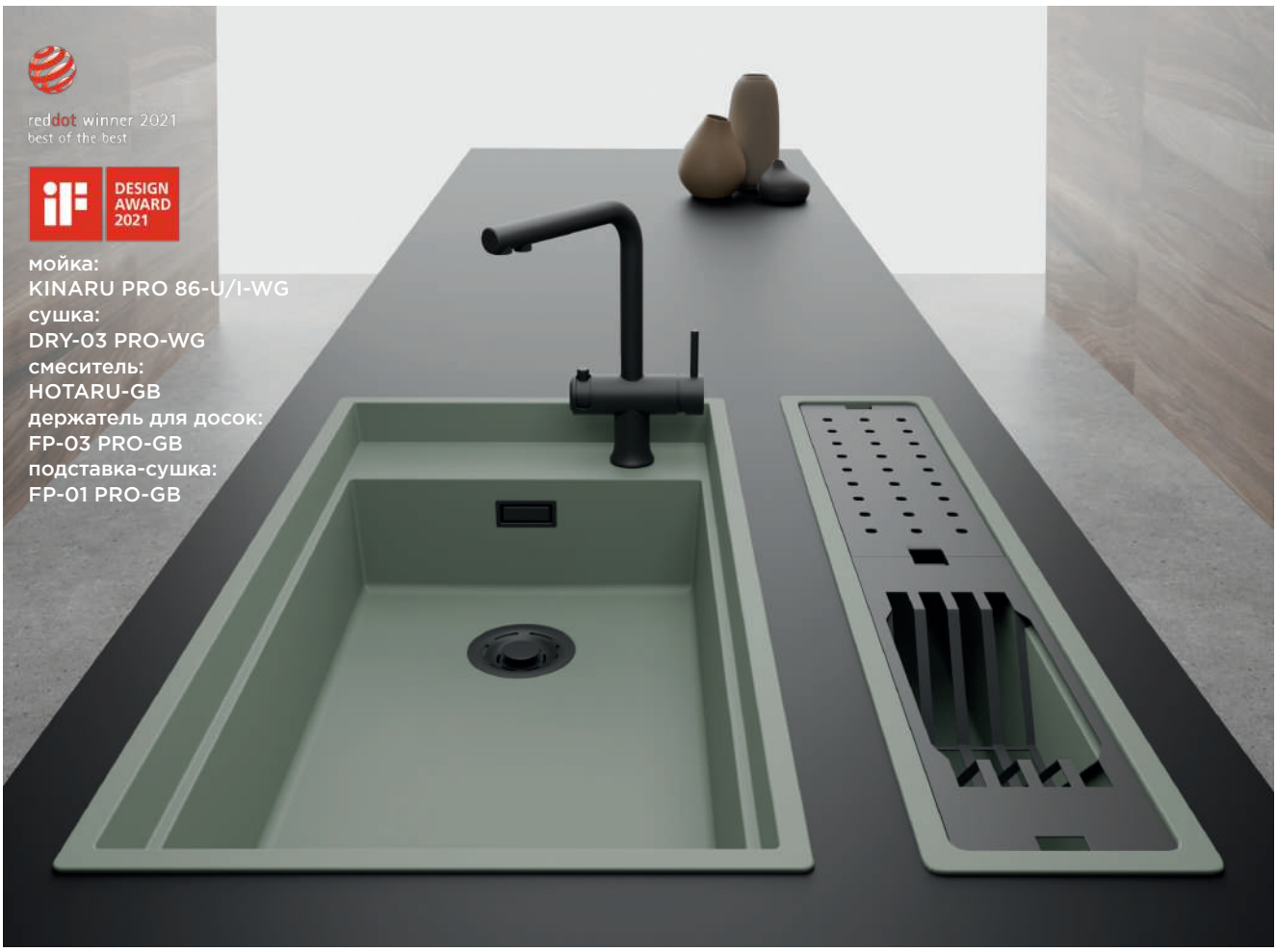

Совместная коллекция OMOIKIRI X ELLECI, отмеченная наградой RED DOT AWARD В 2021 г. в номинации BEST OF THE BEST, а так же наградой DESIGN AWARD 2021.

Дизайн продукта определяет пространство в соответствии с принципами функциональности и эргономики. Процесс приготовления пищи у мойки становится более комфортным, когда геометрическая форма и многоуровневость продукта взаимодействуют и дополняют друг друга.

Пять цветов с насыщенной, густой и яркой структурой в материале **ARTCERAMIC** отличаются долговечностью. Поверхность материала сохраняет свойства на протяжении всего срока эксплуатации.

Смотри видео KINARU PRO

В станции **KINARU RRO** все элементы работают вместе и максимально взаимодействуют, упрощая современный образ жизни, благодаря оборудованным отсекам и аксессуарам.

Разные варианты монтажа моек, как дополнительная ценность в кастомизации рабочей зоны. Мойка может быть установлена таким образом, чтобы вы ощущали максимальный комфорт от использования.

Маленькая деталь может значительно изменить общий вид зоны мойки. Слив в цвет смесителя или аксессуаров, обеспечивает эстетическую преемственность всей комбинации.

мойка:
KINARU PRO 86-U/I-GB
смеситель:
AKITA-S-GB
ролл-мат:
ROLL-03-IN

KINARU PRO

OMOIKIRI × elleci

ЦВЕТА РАБОЧЕЙ СТАНЦИИ **KINARU PRO**

ВСТРАИВАЕМАЯ СУШКА

- DRY-03 PRO-**WH** 4999042
- DRY-03 PRO-**WG** 4999066
- DRY-03 PRO-**GB** 4999043
- DRY-03 PRO-**CN** 4999041
- DRY-03 PRO-**MO** 4999144

ДЕРЖАТЕЛЬ ДЛЯ ДОСОК

- FP-03 PRO-**GB** 4999068

КОЛАНДЕР

- CO-07 PRO-**GB** 4999069

ПОДСТАВКИ-СУШКИ ДЛЯ ПОСУДЫ

- FG-01 PRO-**GB** 4999045
- FP-01 PRO-**GB** 4999046

KINARU PRO 86-U/I

reddot winner 2021 best of the best

BASE 90 ARTCERAMIC

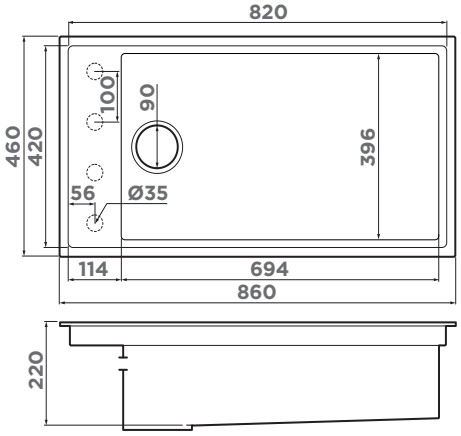

ОСОБЕННОСТИ

Материал: ARTCERAMIC
Метод производства: литье
ОБОРАЧИВАЕМАЯ ЧАША МОЙКИ

ВЫРЕЗ ПОД МОЙКУ

Размер выреза под мойку, мм: 850x450
Размер монтажной тумбы, см: 90

ГАРАНТИЯ

20 лет

КОМПЛЕКТАЦИЯ

Крепления для всех типов монтажа, донный клапан, сифон.

ARTCERAMIC 10. белый	ARTCERAMIC 26. графит	ARTCERAMIC 52. wind green	ARTCERAMIC 60. canyon	НОВЫЙ ЦВЕТ ARTCERAMIC 75. мокко
KINARU **PRO** **86-U/I-WH** **4997026**	KINARU **PRO** **86-U/I-GB** **4997027**	KINARU **PRO** **86-U/I-WG** **4993202**	KINARU **PRO** **86-U/I-CN** **4997025**	KINARU **PRO** **86-U/I-MO** **4997454**

DRY-03 PRO

reddot winner 2021 best of the best

ВСТРАИВАЕМАЯ СУШКА

BASE 90 ARTCERAMIC

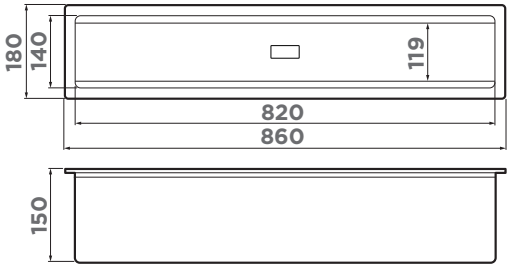

ОСОБЕННОСТИ

Материал: ARTCERAMIC
Метод производства: литье

ВЫРЕЗ ПОД МОЙКУ

Размер выреза под мойку, мм: 820x140
Размер монтажной тумбы, см: 90

ГАРАНТИЯ

20 лет

КОМПЛЕКТАЦИЯ

Крепления для всех типов монтажа, выпуск.

ARTCERAMIC 10. белый	ARTCERAMIC 26. графит	ARTCERAMIC 52. wind green	ARTCERAMIC 60. canyon	НОВЫЙ ЦВЕТ ARTCERAMIC 75. мокко
DRY-03 PRO-**WH** **4999042**	DRY-03 PRO-**GB** **4999043**	DRY-03 PRO-**WG** **4999066**	DRY-03 PRO-**CN** **4999041**	DRY-03 PRO-**MO** **4999144**

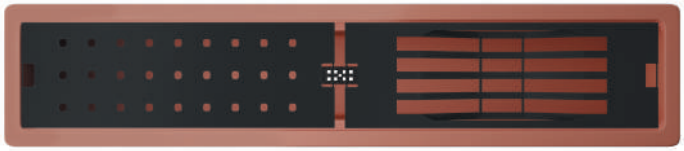

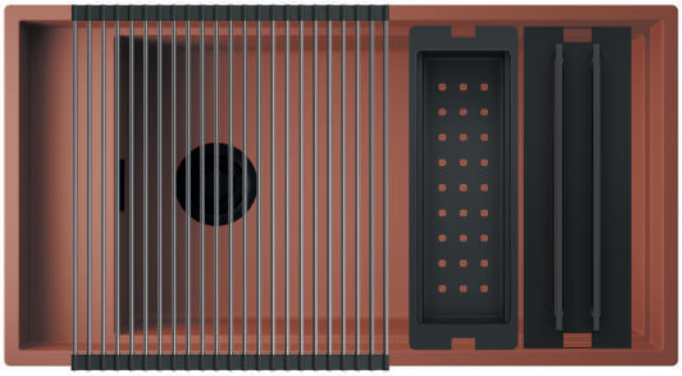

ДЕРЖАТЕЛЬ ДЛЯ ДОСОК

FP-03 PRO-**GB**
4999068

КОЛАНДЕР

CO-07 PRO-**GB**
4999069

ПОДСТАВКИ-СУШКИ ДЛЯ ПОСУДЫ

FG-01 PRO-**GB**
4999045

FP-01 PRO-**GB**
4999046

РОЛЛ-МАТ

ROLL-03-**IN**
4997005

417 стр.

РЕКОМЕНДУЕМЫЕ АКСЕССУАРЫ:

FP-03 PRO-GB

ДЕРЖАТЕЛЬ ДЛЯ ДОСОК

027. Черный матовый

FP-03 PRO-**GB**
4999068

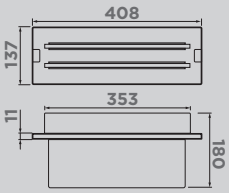

РАЗМЕР, ММ
408x137

МАТЕРИАЛ
HPL-пластик

КОМПЛЕКТАЦИЯ
2 разделочных доски

CO-07 PRO-GB

КОЛАНДЕР ДЛЯ МОЕК КОЛЛЕКЦИИ KINARU

027. Черный матовый

CO-07 PRO-**GB**
4999069

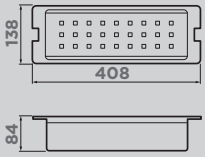

РАЗМЕР, ММ
408x138x84

МАТЕРИАЛ
полипропилен

FP-01 PRO-GB

ПОДСТАВКА-СУШКА ДЛЯ ПОСУДЫ

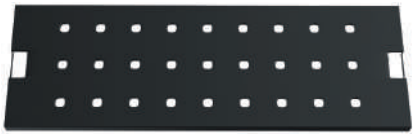

027. Черный матовый

FP-01 PRO-**GB**
4999046

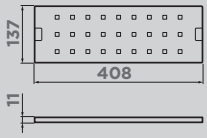

РАЗМЕР, ММ
408x137x11

МАТЕРИАЛ
алюминий

FG-01 PRO-GB

ПОДСТАВКА-СУШКА ДЛЯ ТАРЕЛОК

027. Черный матовый

FG-01 PRO-**GB**
4999045

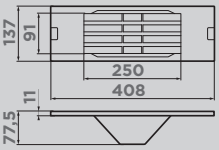

РАЗМЕР, ММ
408x137x11

МАТЕРИАЛ
алюминий

SINTESI

OMOIKIRI × elleci

БЕСКОНЕЧНОЕ ПРОСТРАНСТВО
ДЛЯ САМОВЫРАЖЕНИЯ

SINTESI PRO 114-2-U/I

НОВАЯ МОДЕЛЬ

BASE 120 ARTCERAMIC

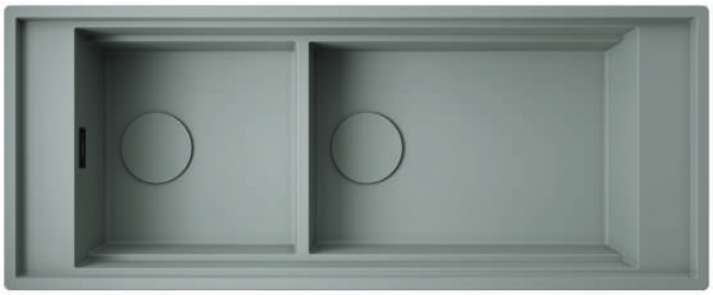

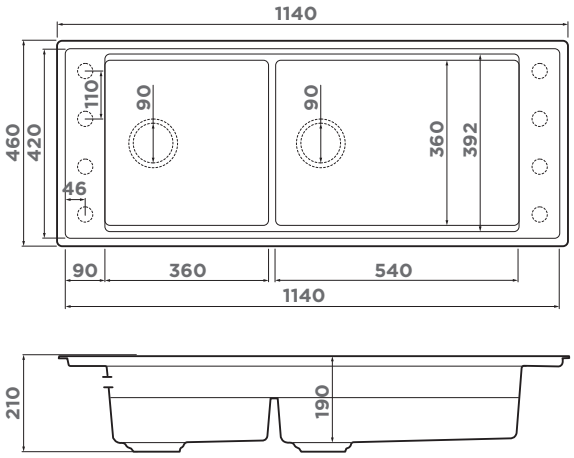

120 СМ

ARTCERAMIC® Врезной монтаж

ОСОБЕННОСТИ

Материал: ARTCERAMIC
Метод производства: литье
ОБОРАЧИВАЕМАЯ ЧАША МОЙКИ

ВЫРЕЗ ПОД МОЙКУ

Размер выреза под мойку, мм: 1130x450
Размер монтажной тумбы, см: 120

ГАРАНТИЯ

20 лет

КОМПЛЕКТАЦИЯ

Крепления для всех типов монтажа, донный клапан, сифон, декоративная накладка.

ARTCERAMIC 10. белый	ARTCERAMIC 26. графит	ARTCERAMIC 52. wind green	ARTCERAMIC 60. canyon	НОВЫЙ ЦВЕТ ARTCERAMIC 75. мокко
SINTESI **PRO** 114-2-U/I-WH 4997449	SINTESI **PRO** 114-2-U/I-GB 4997451	SINTESI **PRO** 114-2-U/I-WG 4997453	SINTESI **PRO** 114-2-U/I-CN 4997452	SINTESI **PRO** 114-2-U/I-MO 4997450

РЕКОМЕНДУЕМЫЕ АКСЕССУАРЫ

СМЕСИТЕЛЬ

OKAWA 2 PLUS-BN 4994549
OKAWA 2 PLUS-LG 4994552
OKAWA 2 PLUS-GB 4994551

больше цветов на 365 стр.

СМЕСИТЕЛЬ

MIYAKO-BN 4994591
MIYAKO-LG 4994593
MIYAKO-GB-WG 4994635

больше цветов на 341 стр.

СМЕСИТЕЛЬ

MIKAWA 2 PLUS SB-C 4994451
MIKAWA 2 PLUS SB-LG 4994454

больше цветов на 351 стр.

ИЗМЕЛЬЧИТЕЛЬ

NAGARE SLIM **500** 4995061
NAGARE SLIM **900** 4995062
NAGARE SLIM **1250** 4995063

464 стр.

СМЕСИТЕЛЬ

SHINAGAWA-SB-C 4994330
SHINAGAWA-SB-BN 4994458

больше цветов на 393 стр.

СМЕСИТЕЛЬ

KANTO 2 PLUS-SB-WH-BN 4994450
KANTO 2 PLUS-SB-LG-BL 4994461
KANTO 2 PLUS-SB-GB-BL 4994401

больше цветов на 346 стр.

ДОЗАТОР

OM-02-BN 4995008

больше цветов на 407 стр.

ДОЗАТОР

OM-03-BN 4995040

больше цветов на 408 стр.

ДОЗАТОР

OM-10-BN 4995102

больше цветов на 412 стр.

МОЙКИ ИЗ TETOGRANIT

ГАРАНТИЯ

15 лет

ВРЕЗНОЙ МОНТАЖ

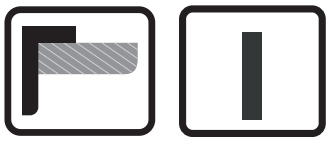

TETOGRANIT® — это связь гранита с акриловой смолой, которая выявляет лучшие качества гранита: выдерживает высокие температуры и удары. При изготовлении таких моек применяется специальный способ окрашивания частиц гранита: пигмент не только наносится на их поверхность, но и проникает во внутренние структуры камня благодаря запеканию при температуре выше 700 градусов.

ЦВЕТА TETOGRANIT®

WH 10. белый	BE 21. ваниль	SA 24. бежевый	ES 72. espresso
BL 85. черный	PL 90. платина	GR 30. leningrad grey	

ГИГИЕНИЧНОСТЬ МАТЕРИАЛА

Мойки OMOIKIRI обладают повышенной устойчивостью к появлению бактерий, грибка благодаря внедрению уникального компонента — TETORON®. Дополнительно в состав акриловой смолы входят ионы серебра, которые препятствуют размножению бактерий на поверхности мойки.

ХИМИЧЕСКАЯ ИНЕРТНОСТЬ

Кварцевый песок в составе мойки имеет кристаллическую структуру, что придает мойке устойчивость, гарантируя неизменность внешнего вида мойки и ее безопасность.

ТЕРМОУСТОЙЧИВОСТЬ

Одним из составляющих наполнителя для моек является кварцевый песок, который очень тверд и тугоплавок, а его химический состав обеспечивает пожаробезопасность и повышенную термоустойчивость. Мойки TETOGRANIT® выдерживают высокие температуры.

ЭКОЛОГИЧНОСТЬ

Мойки изготовлены из химически неактивных материалов, благодаря чему не вступают в реакцию с продуктами и полностью безопасны для здоровья.

УДАРОПРОЧНОСТЬ

Преимуществом моек из TETOGRANIT® является ударопрочность. Этот эффект достигается благодаря воздействию акриловой смолы на поверхность мойки.

ПРОСТОТА В УХОДЕ

Ухаживать за мойкой очень легко: любые загрязнения можно удалить при помощи влажной губки или тряпки.

ПРИЯТНАЯ ТЕКСТУРА

За счет модифицированной полимерной смолы и инновационных добавок, содержащихся в мойках, поверхность обладает восхитительной и приятной на ощупь структурой.

СТОЙКОСТЬ ЦВЕТА

За время использования мойка не потеряет свой первоначальный цвет. Даже при длительном воздействии солнечных лучей она не выгорает.

УСТОЙЧИВОСТЬ К ЦАРАПИНАМ

Материал экстремально устойчив к любым механическим повреждениям: будь то деформации, сколы или царапины. Повреждение поверхности мойки кухонным ножом также исключено.

BOSEN 41

BASE 45 TETOGRANIT

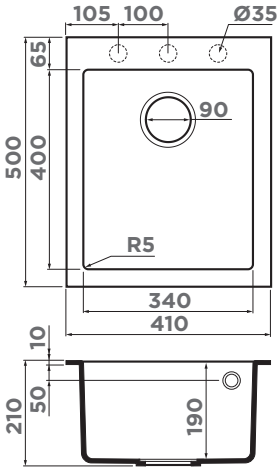

РАЗДЕЛОЧНАЯ ДОСКА

CB-01-**WOOD**
4999005
430 стр.

ОСОБЕННОСТИ

Материал: TETOGRANIT
Метод производства: литье

ВЫРЕЗ ПОД МОЙКУ

Размер выреза под мойку, мм: 390x480
Размер монтажной тумбы, см: 45

ГАРАНТИЯ

15 лет

КОМПЛЕКТАЦИЯ

Крепления, донный клапан, сифон

TETOGRANIT 10. белый	TETOGRANIT 21. ваниль	TETOGRANIT 24. бежевый	TETOGRANIT 30. leningrad grey	TETOGRANIT 72. espresso	TETOGRANIT 85. черный	METAL TETOGRANIT 90. платина
BOSEN **41-WH** **4993144**	BOSEN **41-BE** **4993142**	BOSEN **41-SA** **4993143**	BOSEN **41-GR** **4993543**	BOSEN **41-ES** **4997205**	BOSEN **41-BL** **4993141**	BOSEN **41-PL** **4993218**

AKARI 45

НОВАЯ МОДЕЛЬ

BASE 45 TETOGRANIT

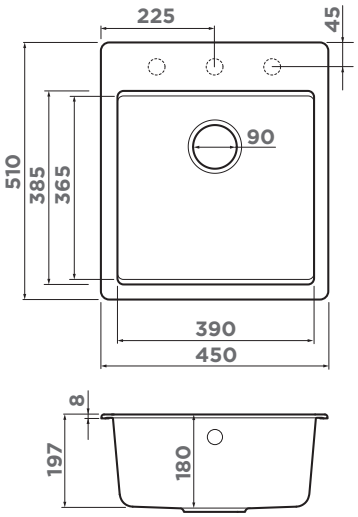

ОСОБЕННОСТИ

Материал: TETOGRANIT
Метод производства: литье

ВЫРЕЗ ПОД МОЙКУ

Размер выреза под мойку, мм: 430x480
Размер монтажной тумбы, см: 45

ГАРАНТИЯ

15 лет

КОМПЛЕКТАЦИЯ

Крепления, донный клапан, сифон

45 50 СМ

TETOGRANIT® Врезной монтаж

TETOGRANIT 10. белый
AKARI **45-WH**
4997360

TETOGRANIT 85. черный
AKARI **45-BL**
4997361

YAMAKAWA 45T-U/I

BASE 45 BASE 50 TETOGRANIT

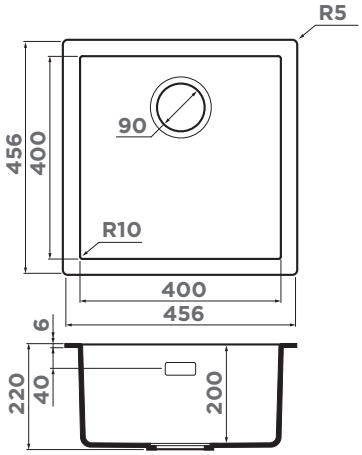

ОСОБЕННОСТИ

Материал: TETOGRANIT
Метод производства: литье

ВЫРЕЗ ПОД МОЙКУ

Размер выреза под мойку, мм: 446x446
Угловой радиус врезки, мм: 5
Размер монтажной тумбы, см: 45/50

ГАРАНТИЯ

15 лет

КОМПЛЕКТАЦИЯ

Крепления для всех типов монтажа, донный клапан

TETOGRANIT 10. белый
YAMAKAWA
45T-U/I-WH
4993310

TETOGRANIT 85. черный
YAMAKAWA
45T-U/I-BL
4993302

METAL TETOGRANIT 90. платина
YAMAKAWA
45T-U/I-PL
4993312

BOSEN 47

BASE 45 TETOGRANIT

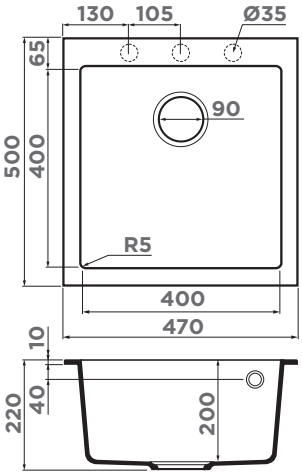

РОЛЛ-МАТ

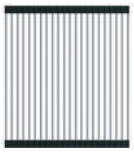

ROLL-05-**IN**
4999060
417 стр.

ОСОБЕННОСТИ

Материал: TETOGRANIT
Метод производства: литье

ВЫРЕЗ ПОД МОЙКУ

Размер выреза под мойку, мм: 450x480
Размер монтажной тумбы, см: 45

ГАРАНТИЯ

15 лет

КОМПЛЕКТАЦИЯ

Крепления, донный клапан, сифон

TETOGRANIT 10. белый	TETOGRANIT 21. ваниль	TETOGRANIT 24. бежевый	TETOGRANIT 30. leningrad grey	TETOGRANIT 72. espresso	TETOGRANIT 85. черный	METAL TETOGRANIT 90. платина
BOSEN **47-WH**	BOSEN **47-BE**	BOSEN **47-SA**	BOSEN **47-GR**	BOSEN **47-ES**	BOSEN **47-BL**	BOSEN **47-PL**
4993589	**4993587**	**4993588**	**4993594**	**4997207**	**4993586**	**4993591**

MIYA 50R

BASE 45 TETOGRANIT

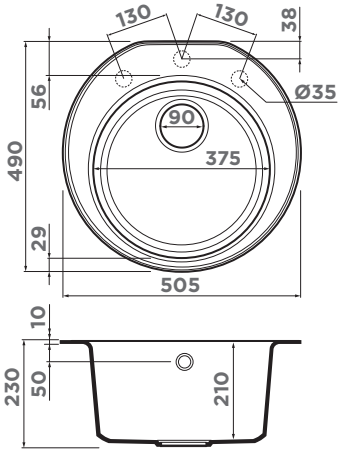

АРМАТУРА

WK-1-R-**IN**
4956486
WK-1-R-**G**
4956499
WK-1-R-**AB**
4956487
440 стр.

ОСОБЕННОСТИ

Материал: TETOGRANIT
Метод производства: литье

ВЫРЕЗ ПОД МОЙКУ

Размер выреза под мойку, мм: по шаблону на упаковке
Размер монтажной тумбы, см: 45

ГАРАНТИЯ

15 лет

КОМПЛЕКТАЦИЯ

Крепления, донный клапан, сифон

TETOGRANIT 10. белый	TETOGRANIT 21. ваниль	TETOGRANIT 24. бежевый	TETOGRANIT 30. leningrad grey	TETOGRANIT 85. черный	METAL TETOGRANIT 90. платина
MIYA **50R-WH**	MIYA **50R-BE**	MIYA **50R-SA**	MIYA **50R-GR**	MIYA **50R-BL**	MIYA **50R-PL**
4993506	**4993504**	**4993505**	**4993582**	**4993502**	**4993511**

SAKAIME 60E

BASE 45 TETOGRANIT

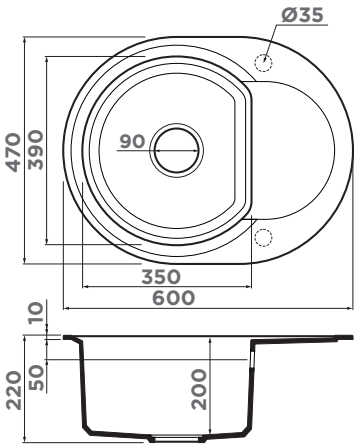

ДЕКОРАТИВНЫЙ ЭЛЕМЕНТ

DEC-IN
4957061
больше цветов на 414 стр.

ОСОБЕННОСТИ

Материал: TETOGRANIT
Метод производства: литье
ОБОРАЧИВАЕМАЯ ЧАША МОЙКИ

ВЫРЕЗ ПОД МОЙКУ

Размер выреза под мойку, мм: по шаблону на упаковке
Размер монтажной тумбы, см: 45

ГАРАНТИЯ

15 лет

КОМПЛЕКТАЦИЯ

Крепления, донный клапан, сифон

45 50 CM

TETOGRANIT® Врезной монтаж

TETOGRANIT 10. белый	TETOGRANIT 21. ваниль	TETOGRANIT 24. бежевый	TETOGRANIT 30. leningrad grey	TETOGRANIT 85. черный	METAL TETOGRANIT 90. платина
SAKAIME **60E-WH** **4993136**	SAKAIME **60E-BE** **4993121**	SAKAIME **60E-SA** **4993122**	SAKAIME **60E-GR** **4993544**	SAKAIME **60E-BL** **4993120**	SAKAIME **60E-PL** **4993206**

YASUGATA 48R

BASE 50 TETOGRANIT

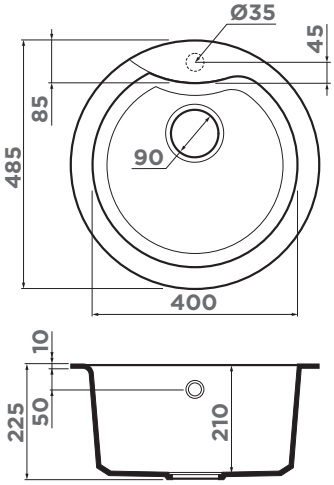

ОСОБЕННОСТИ

Материал: TETOGRANIT
Метод производства: литье

ВЫРЕЗ ПОД МОЙКУ

Размер выреза под мойку, мм: по шаблону на упаковке
Размер монтажной тумбы, см: 50

ГАРАНТИЯ

15 лет

КОМПЛЕКТАЦИЯ

Крепления, донный клапан, сифон

TETOGRANIT 10. белый	TETOGRANIT 21. ваниль	TETOGRANIT 24. бежевый	TETOGRANIT 30. leningrad grey	TETOGRANIT 72. espresso	TETOGRANIT 85. черный	METAL TETOGRANIT 90. платина
YASUGATA **48R-WH** **4993133**	YASUGATA **48R-BE** **4993131**	YASUGATA **48R-SA** **4993132**	YASUGATA **48R-GR** **4993547**	YASUGATA **48R-ES** **4997243**	YASUGATA **48R-BL** **4993130**	YASUGATA **48R-PL** **4993212**

SAKAIME 68

BASE 45 TETOGRANIT

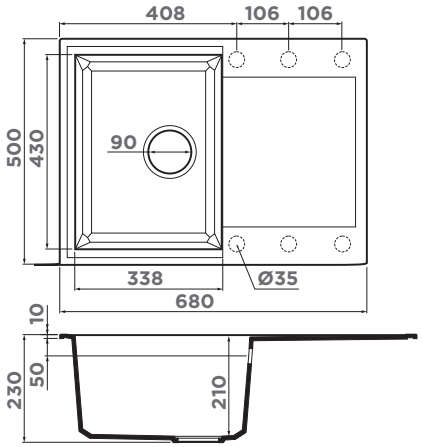

ДЕКОРАТИВНЫЙ ЭЛЕМЕНТ

DEC-IN
4957061
больше цветов на 414 стр.

ОСОБЕННОСТИ

Материал: TETOGRANIT
Метод производства: литье
ОБОРАЧИВАЕМАЯ ЧАША МОЙКИ

ВЫРЕЗ ПОД МОЙКУ

Размер выреза под мойку, мм: 660x480
Размер монтажной тумбы, см: 45

ГАРАНТИЯ

15 лет

КОМПЛЕКТАЦИЯ

Крепления, донный клапан, сифон

TETOGRANIT 10. белый	TETOGRANIT 21. ваниль	TETOGRANIT 30. leningrad grey	TETOGRANIT 72. espresso	TETOGRANIT 85. черный	METAL TETOGRANIT 90. платина
SAKAIME 68-WH 4993126	SAKAIME 68-BE 4993109	SAKAIME 68-GR 4993545	SAKAIME 68-ES 4997223	SAKAIME 68-BL 4993108	SAKAIME 68-PL 4993193

45 СМ

TETOGRANIT®
Врезной монтаж

HOKORI 79

НОВАЯ МОДЕЛЬ

BASE 45 TETOGRANIT

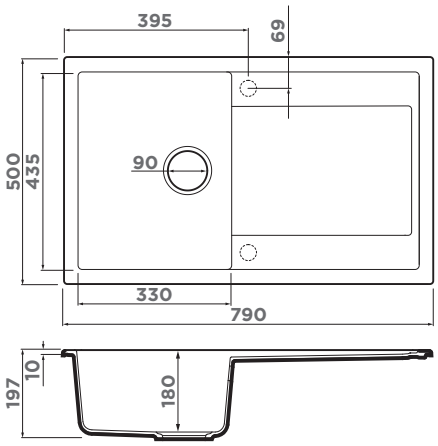

ОСОБЕННОСТИ

Материал: TETOGRANIT
Метод производства: литье
ОБОРАЧИВАЕМАЯ ЧАША МОЙКИ

ВЫРЕЗ ПОД МОЙКУ

Размер выреза под мойку, мм: 770x480
Размер монтажной тумбы, см: 45

ГАРАНТИЯ

15 лет

КОМПЛЕКТАЦИЯ

Крепления, донный клапан, сифон

TETOGRANIT 10. белый	TETOGRANIT 21. ваниль	TETOGRANIT 24. бежевый	TETOGRANIT 30. leningrad grey	TETOGRANIT 72. espresso	TETOGRANIT 85. черный	METAL TETOGRANIT 90. платина
HOKORI 79-WH 4997179	HOKORI 79-BE 4997197	HOKORI 79-SA 4997181	HOKORI 79-GR 4997180	HOKORI 79-ES 4997196	HOKORI 79-BL 4997178	HOKORI 79-PL 4997182

SUMI 65

BASE 50 TETOGRANIT

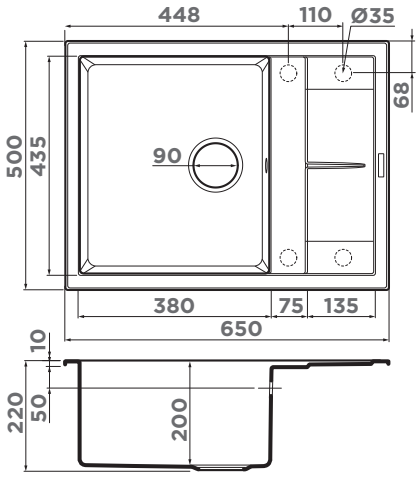

ДЕКОРАТИВНЫЙ ЭЛЕМЕНТ

DEC-IN 4957061
больше цветов на 414 стр.

ОСОБЕННОСТИ

Материал: TETOGRANIT
Метод производства: литье
ОБОРАЧИВАЕМАЯ ЧАША МОЙКИ

ВЫРЕЗ ПОД МОЙКУ

Размер выреза под мойку, мм: 630x480
Размер монтажной тумбы, см: 50

ГАРАНТИЯ

15 лет

КОМПЛЕКТАЦИЯ

Крепления, донный клапан, сифон

TETOGRANIT 10. белый	TETOGRANIT 21. ваниль	TETOGRANIT 24. бежевый	TETOGRANIT 30. leningrad grey	TETOGRANIT 72. espresso	TETOGRANIT 85. черный	METAL TETOGRANIT 90. платина
SUMI **65-WH** 4993673	SUMI **65-BE** 4993671	SUMI **65-SA** 4993672	SUMI **65-GR** 4993549	SUMI **65-ES** 4997229	SUMI **65-BL** 4993670	SUMI **65-PL** 4993675

DAISEN 65T

BASE 50 TETOGRANIT

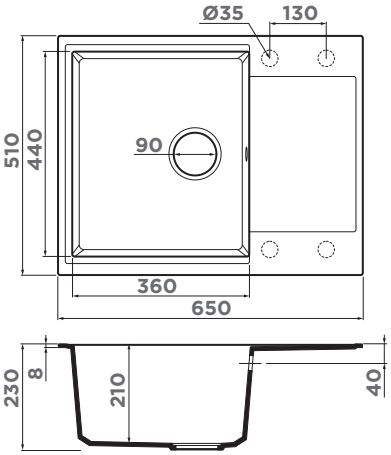

ДЕКОРАТИВНЫЙ ЭЛЕМЕНТ

DEC-IN 4957061
больше цветов на 414 стр.

ОСОБЕННОСТИ

Материал: TETOGRANIT
Метод производства: литье
ОБОРАЧИВАЕМАЯ ЧАША МОЙКИ

ВЫРЕЗ ПОД МОЙКУ

Размер выреза под мойку, мм: 630x490
Размер монтажной тумбы, см: 50

ГАРАНТИЯ

15 лет

КОМПЛЕКТАЦИЯ

Крепления, донный клапан, сифон

TETOGRANIT 10. белый	TETOGRANIT 21. ваниль	TETOGRANIT 24. бежевый	TETOGRANIT 30. leningrad grey	TETOGRANIT 72. espresso	TETOGRANIT 85. черный	METAL TETOGRANIT 90. платина
DAISEN **65T-WH** 4993514	DAISEN **65T-BE** 4993513	DAISEN **65T-SA** 4993520	DAISEN **65T-GR** 4993583	DAISEN **65T-ES** 4997213	DAISEN **65T-BL** 4993519	DAISEN **65T-PL** 4993517

SAKAIME 78

BASE 50 TETOGRANIT

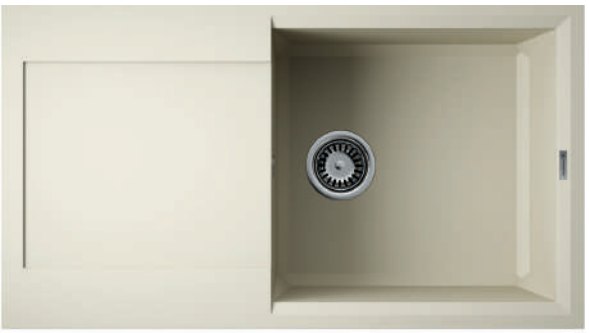

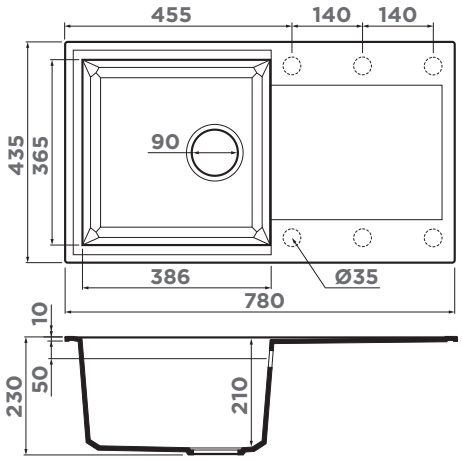

ОСОБЕННОСТИ

Материал: TETOGRANIT
Метод производства: литье
ОБОРАЧИВАЕМАЯ ЧАША МОЙКИ

ВЫРЕЗ ПОД МОЙКУ

Размер выреза под мойку, мм: 760x415
Размер монтажной тумбы, см: 50

ГАРАНТИЯ

15 лет

КОМПЛЕКТАЦИЯ

Крепления, донный клапан, сифон

50 СМ

TETOGRANIT® Врезной монтаж

TETOGRANIT 10. белый	TETOGRANIT 21. ваниль	TETOGRANIT 24. бежевый	TETOGRANIT 30. leningrad grey	TETOGRANIT 72. espresso	TETOGRANIT 85. черный	METAL TETOGRANIT 90. платина
SAKAIME **78-WH** **4993127**	SAKAIME **78-BE** **4993112**	SAKAIME **78-SA** **4993113**	SAKAIME **78-GR** **4993548**	SAKAIME **78-ES** **4997224**	SAKAIME **78-BL** **4993111**	SAKAIME **78-PL** **4993196**

DAISEN 78T

BASE 50 TETOGRANIT

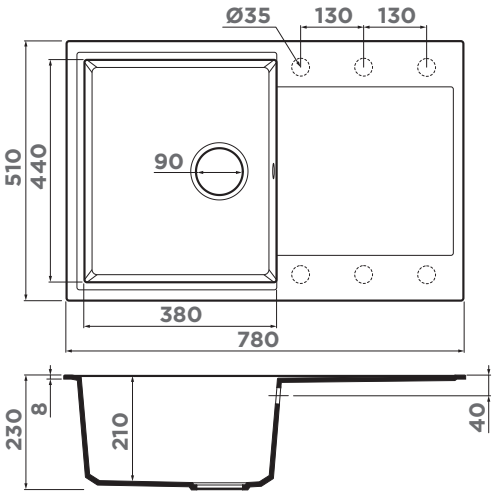

ОСОБЕННОСТИ

Материал: TETOGRANIT
Метод производства: литье
ОБОРАЧИВАЕМАЯ ЧАША МОЙКИ

ВЫРЕЗ ПОД МОЙКУ

Размер выреза под мойку, мм: 760x490
Размер монтажной тумбы, см: 50

ГАРАНТИЯ

15 лет

КОМПЛЕКТАЦИЯ

Крепления, донный клапан, сифон

TETOGRANIT 10. белый	TETOGRANIT 21. ваниль	TETOGRANIT 24. бежевый	TETOGRANIT 30. leningrad grey	TETOGRANIT 72. espresso	TETOGRANIT 85. черный	METAL TETOGRANIT 90. платина
DAISEN **78T-WH** **4993522**	DAISEN **78T-BE** **4993521**	DAISEN **78T-SA** **4993528**	DAISEN **78T-GR** **4993584**	DAISEN **78T-ES** **4997215**	DAISEN **78T-BL** **4993527**	DAISEN **78T-PL** **4993525**

РЕКОМЕНДУЕМЫЕ АКСЕССУАРЫ

КОЛАНДЕР

CO-04-**IN**
4999022
418 стр.

РОЛЛ-МАТ

ROLL-03-IN
4997005
417 стр.

ИЗМЕЛЬЧИТЕЛЬ

NAGARE SLIM **500**
4995061
NAGARE SLIM **900**
4995062
NAGARE SLIM **1250**
4995063

464 стр.

СМЕСИТЕЛЬ

YAMADA-**WH-P**
4974227
YAMADA-**SA-P**
4974286
YAMADA-**BL-P**
4974226

больше цветов
на 330 стр.

СМЕСИТЕЛЬ

NAGANO-**WH**
4994054
NAGANO-**SA**
4994055
NAGANO-**BL**
4994047

больше цветов
на 355 стр.

СМЕСИТЕЛЬ

SHINAGAWA-**BL-P**
4974106
SHINAGAWA-**SA-P**
4974110
SHINAGAWA-**WH-P**
4974108

больше цветов
на 397 стр.

ДОЗАТОР

OM-02-**PL**
4975022
больше цветов
на 407 стр.

АРМАТУРА

WK-1-R-**IN**
4956486
WK-1-R-**G**
4956499
WK-1-R-**AB**
4956487

440 стр.

ДЕКОРАТИВНЫЙ ЭЛЕМЕНТ

DEC-**AB**
4957089
больше цветов
на 414 стр.

ПНЕВМАТИЧЕСКАЯ КНОПКА ДЛЯ ИЗМЕЛЬЧИТЕЛЯ

SW-01-**GB**
4996049

472 стр.

SUMI 79

BASE 50 TETOGRANIT

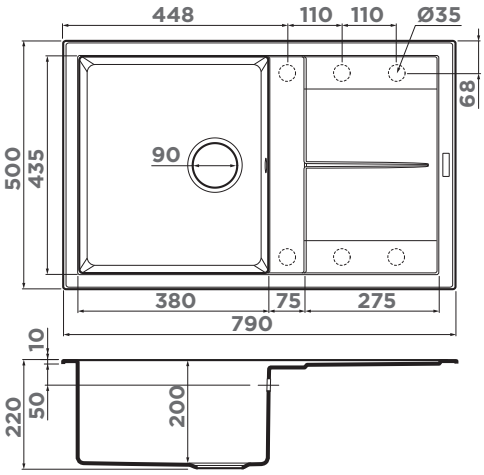

ОСОБЕННОСТИ

Материал: TETOGRANIT
Метод производства: литье
ОБОРАЧИВАЕМАЯ ЧАША МОЙКИ

ВЫРЕЗ ПОД МОЙКУ

Размер выреза под мойку, мм: 770x480
Размер монтажной тумбы, см: 50

ГАРАНТИЯ

15 лет

КОМПЛЕКТАЦИЯ

Крепления, донный клапан, сифон

50 СМ

TETOGRANIT® Врезной монтаж

TETOGRANIT 10. белый	TETOGRANIT 21. ваниль	TETOGRANIT 24. бежевый	TETOGRANIT 30. leningrad grey	TETOGRANIT 72. espresso	TETOGRANIT 85. черный	METAL TETOGRANIT 90. платина
SUMI **79-WH** **4993665**	SUMI **79-BE** **4993663**	SUMI **79-SA** **4993664**	SUMI **79-GR** **4993552**	SUMI **79-ES** **4997231**	SUMI **79-BL** **4993662**	SUMI **79-PL** **4993667**

SAKAIME 79

BASE 50 TETOGRANIT

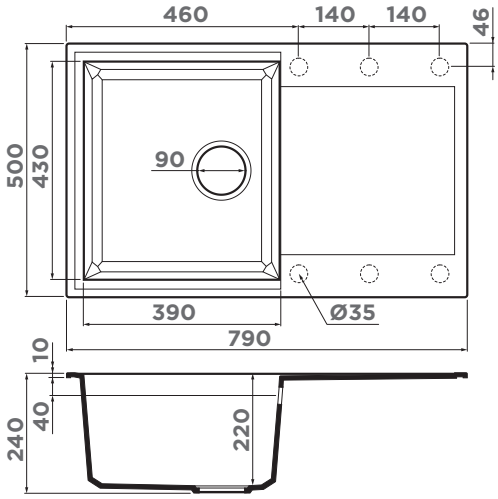

ОСОБЕННОСТИ

Материал: TETOGRANIT
Метод производства: литье
ОБОРАЧИВАЕМАЯ ЧАША МОЙКИ

ВЫРЕЗ ПОД МОЙКУ

Размер выреза под мойку, мм: 770x490
Размер монтажной тумбы, см: 50

ГАРАНТИЯ

15 лет

КОМПЛЕКТАЦИЯ

Крепления, донный клапан, сифон

TETOGRANIT 10. белый	TETOGRANIT 21. ваниль	TETOGRANIT 72. espresso	TETOGRANIT 85. черный	METAL TETOGRANIT 90. платина
SAKAIME **79-WH** **4993279**	SAKAIME **79-BE** **4993277**	SAKAIME **79-ES** **4997227**	SAKAIME **79-BL** **4993276**	SAKAIME **79-PL** **4993281**

YAMAKAWA 55T-U/I

BASE 60 TETOGRANIT

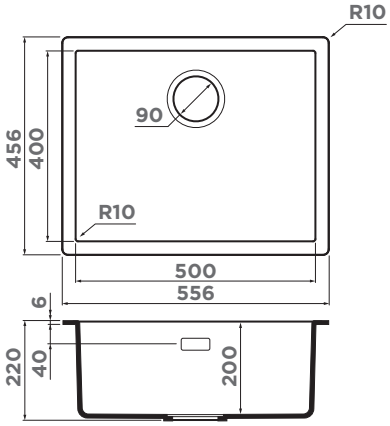

ОСОБЕННОСТИ

Материал: TETOGRANIT
Метод производства: литье

ВЫРЕЗ ПОД МОЙКУ

Размер выреза под мойку, мм: 500x400
Размер монтажной тумбы, см: 60

ГАРАНТИЯ

15 лет

КОМПЛЕКТАЦИЯ

Крепления для всех типов монтажа, донный клапан, сифон.

TETOGRANIT 10. белый	TETOGRANIT 85. черный	METAL TETOGRANIT 90. платина
YAMAKAWA **55T-U/I-WH** **4993431**	YAMAKAWA **55T-U/I-BL** **4993428**	YAMAKAWA **55T-U/I-PL** **4993433**

BOSEN 57

BASE 60 TETOGRANIT

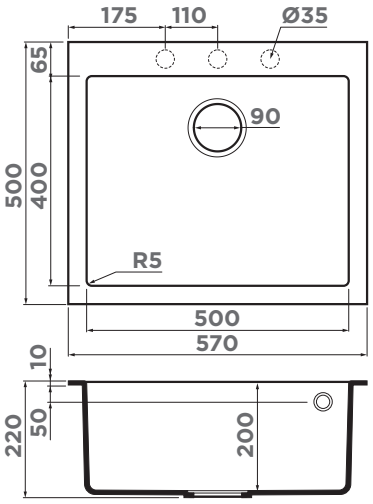

АРМАТУРА С КЛАПАНОМ-АВТОМАТОМ

WK-1-R-**IN**-A
4956164
440 стр.

ОСОБЕННОСТИ

Материал: TETOGRANIT
Метод производства: литье

ВЫРЕЗ ПОД МОЙКУ

Размер выреза под мойку, мм: 550x480
Размер монтажной тумбы, см: 60

ГАРАНТИЯ

15 лет

КОМПЛЕКТАЦИЯ

Крепления, донный клапан, сифон

TETOGRANIT 10. белый	TETOGRANIT 21. ваниль	TETOGRANIT 24. бежевый	TETOGRANIT 30. leningrad grey	TETOGRANIT 72. espresso	TETOGRANIT 85. черный	METAL TETOGRANIT 90. платина
BOSEN **57-WH** **4993148**	BOSEN **57-BE** **4993146**	BOSEN **57-SA** **4993147**	BOSEN **57-GR** **4993556**	BOSEN **57-ES** **4997209**	BOSEN **57-BL** **4993145**	BOSEN **57-PL** **4993221**

TEDORI 57

BASE 60 TETOGRANIT

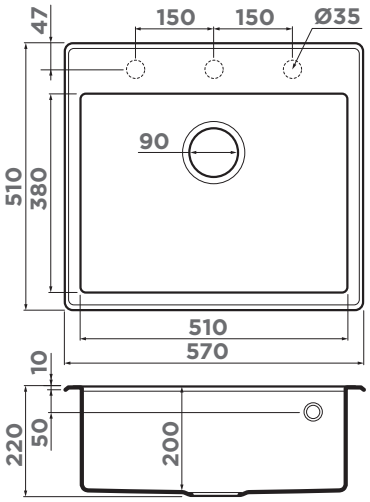

ДЕКОРАТИВНЫЙ ЭЛЕМЕНТ

DEC-IN
4957061
больше цветов на 414 стр.

ОСОБЕННОСТИ

Материал: TETOGRANIT
Метод производства: литье

ВЫРЕЗ ПОД МОЙКУ

Размер выреза под мойку, мм: 550x490
Размер монтажной тумбы, см: 60

ГАРАНТИЯ

15 лет

КОМПЛЕКТАЦИЯ

Крепления, донный клапан, сифон

60 СМ

TETOGRANIT® Врезной монтаж

TETOGRANIT 10. белый	TETOGRANIT 21. ваниль	TETOGRANIT 24. бежевый	TETOGRANIT 30. leningrad grey	TETOGRANIT 72. espresso	TETOGRANIT 85. черный	METAL TETOGRANIT 90. платина
TEDORI 57-WH 4993983	TEDORI 57-BE 4993981	TEDORI 57-SA 4993982	TEDORI 57-GR 4993566	TEDORI 57-ES 4997236	TEDORI 57-BL 4993980	TEDORI 57-PL 4993987

мойка:
TEDORI 57-BL
смеситель:
TAKAMATSU-S-BL
дозатор:
OM-02-BL-P

AKARI 57

НОВАЯ МОДЕЛЬ

BASE 60 TETOGRANIT

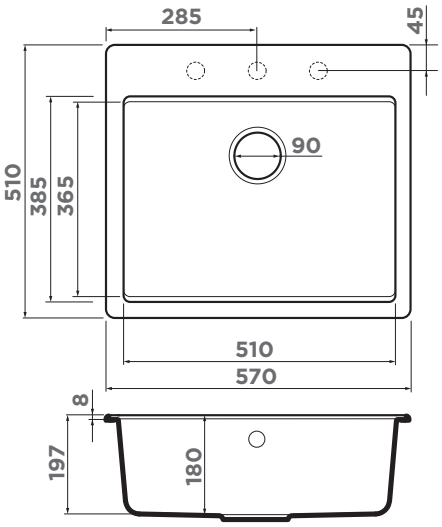

ОСОБЕННОСТИ

Материал: TETOGRANIT
Метод производства: литье

ВЫРЕЗ ПОД МОЙКУ

Размер выреза под мойку, мм: 550x490
Размер монтажной тумбы, см: 60

ГАРАНТИЯ

15 лет

КОМПЛЕКТАЦИЯ

Крепления, донный клапан, сифон

TETOGRANIT 10. белый	TETOGRANIT 85. черный
AKARI **57-WH** **4997365**	AKARI **57-BL** **4997366**

BOSEN 59-2

BASE 60 TETOGRANIT

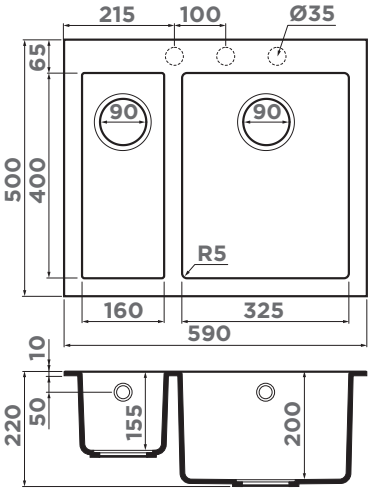

АРМАТУРА С КЛАПАНОМ-АВТОМАТОМ

WK-1,5CL-R-**AB022**-A
4957093
446 стр.

ОСОБЕННОСТИ

Материал: TETOGRANIT
Метод производства: литье

ВЫРЕЗ ПОД МОЙКУ

Размер выреза под мойку, мм: 570x480
Размер монтажной тумбы, см: 60

ГАРАНТИЯ

15 лет

КОМПЛЕКТАЦИЯ

Крепления, донный клапан, сифон

TETOGRANIT 10. белый	TETOGRANIT 21. ваниль	TETOGRANIT 24. бежевый	TETOGRANIT 30. leningrad grey	TETOGRANIT 72. espresso	TETOGRANIT 85. черный	METAL TETOGRANIT 90. платина
BOSEN **59-2-WH** **4993152**	BOSEN **59-2-BE** **4993150**	BOSEN **59-2-SA** **4993151**	BOSEN **59-2-GR** **4993558**	BOSEN **59-2-ES** **4997210**	BOSEN **59-2-BL** **4993149**	BOSEN **59-2-PL** **4993224**

SAKAIME 60-2

BASE 60 TETOGRANIT

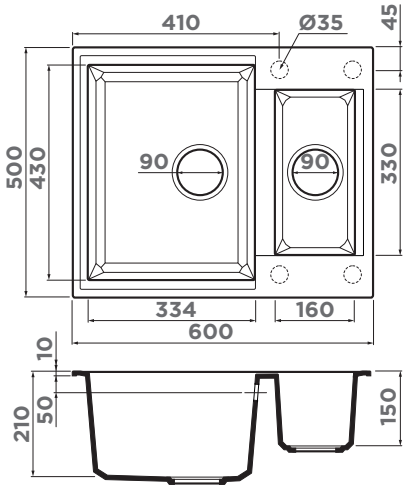

ОСОБЕННОСТИ

Материал: TETOGRANIT
Метод производства: литье
ОБОРАЧИВАЕМАЯ ЧАША МОЙКИ

ВЫРЕЗ ПОД МОЙКУ

Размер выреза под мойку, мм: 580x480
Размер монтажной тумбы, см: 60

ГАРАНТИЯ

15 лет

КОМПЛЕКТАЦИЯ

Крепления, донный клапан, сифон

TETOGRANIT 10. белый	TETOGRANIT 21. ваниль	TETOGRANIT 24. бежевый	TETOGRANIT 72. espresso	TETOGRANIT 85. черный	METAL TETOGRANIT 90. платина
SAKAIME 60-2-WH 4993911	SAKAIME 60-2-BE 4993909	SAKAIME 60-2-SA 4993910	SAKAIME 60-2-ES 4997221	SAKAIME 60-2-BL 4993908	SAKAIME 60-2-PL 4993915

SUMI 78-LB

BASE 60 TETOGRANIT

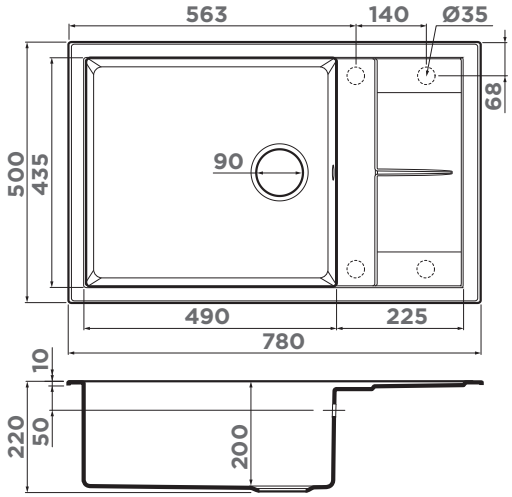

ОСОБЕННОСТИ

Материал: TETOGRANIT
Метод производства: литье
ОБОРАЧИВАЕМАЯ ЧАША МОЙКИ

ВЫРЕЗ ПОД МОЙКУ

Размер выреза под мойку, мм: 760x480
Размер монтажной тумбы, см: 60

ГАРАНТИЯ

15 лет

КОМПЛЕКТАЦИЯ

Крепления, донный клапан, сифон

TETOGRANIT 10. белый	TETOGRANIT 21. ваниль	TETOGRANIT 24. бежевый	TETOGRANIT 30. leningrad grey	TETOGRANIT 72. espresso	TETOGRANIT 85. черный	METAL TETOGRANIT 90. платина
SUMI 78-LB-WH 4993722	SUMI 78-LB-BE 4993720	SUMI 78-LB-SA 4993721	SUMI 78-LB-GR 4993563	SUMI 78-LB-ES 4997232	SUMI 78-LB-BL 4993719	SUMI 78-LB-PL 4993724

SAKAIME 78-LB

BASE 60 TETOGRANIT

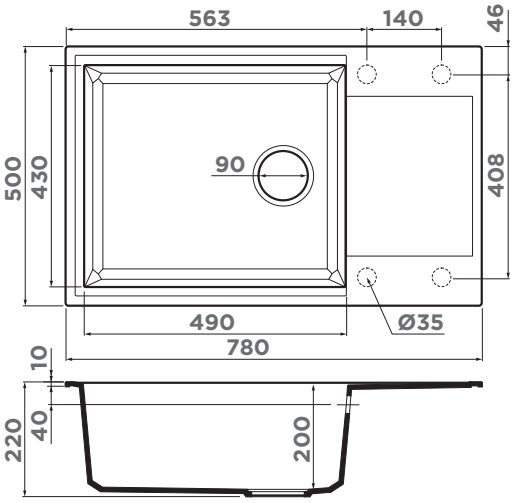

ОСОБЕННОСТИ

Материал: TETOGRANIT
Метод производства: литье
ОБОРАЧИВАЕМАЯ ЧАША МОЙКИ

ВЫРЕЗ ПОД МОЙКУ

Размер выреза под мойку, мм: 760x490
Размер монтажной тумбы, см: 60

ГАРАНТИЯ

15 лет

КОМПЛЕКТАЦИЯ

Крепления, донный клапан, сифон

TETOGRANIT 10. белый	TETOGRANIT 21. ваниль	TETOGRANIT 30. leningrad grey	TETOGRANIT 72. espresso	TETOGRANIT 85. черный	METAL TETOGRANIT 90. платина
SAKAIME **78-LB-WH** **4993903**	SAKAIME **78-LB-BE** **4993901**	SAKAIME **78-LB-GR** **4993555**	SAKAIME **78-LB-ES** **4997226**	SAKAIME **78-LB-BL** **4993900**	SAKAIME **78-LB-PL** **4993907**

РЕКОМЕНДУЕМЫЕ АКСЕССУАРЫ

КОЛАНДЕР

CO-04-**IN**
4999022
418 стр.

РОЛЛ-МАТ

ROLL-03-IN
4997005
417 стр.

ИЗМЕЛЬЧИТЕЛЬ

NAGARE SLIM **500**
4995061
NAGARE SLIM **900**
4995062
NAGARE SLIM **1250**
4995063

464 стр.

СМЕСИТЕЛЬ

YAMADA-**WH-P**
4974227
YAMADA-**SA-P**
4974286
YAMADA-**BL-P**
4974226

больше цветов на 330 стр.

СМЕСИТЕЛЬ

NAGANO-**WH**
4994054
NAGANO-**SA**
4994055
NAGANO-**BL**
4994047

больше цветов на 355 стр.

СМЕСИТЕЛЬ

SHINAGAWA-**BL-P**
4974106
SHINAGAWA-**SA-P**
4974110
SHINAGAWA-**WH-P**
4974108

больше цветов на 397 стр.

ДОЗАТОР

OM-03-**BL**
4995045
больше цветов на 408 стр.

OM-03-**BN**
4995040
больше цветов на 408 стр.

СМЕСИТЕЛЬ

AKENO-C
4994543
AKENO-BN
4994544

больше цветов на 328 стр.

ПНЕВМАТИЧЕСКАЯ КНОПКА ДЛЯ ИЗМЕЛЬЧИТЕЛЯ

SW-01-**GB**
4996049

472 стр.

DAISEN 78-2T

BASE 60 TETOGRANIT

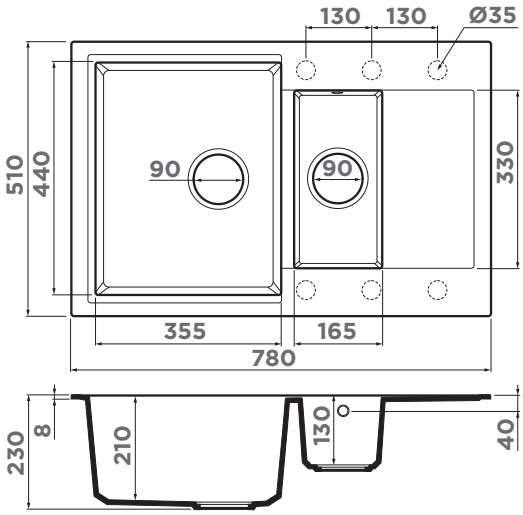

ОСОБЕННОСТИ

Материал: TETOGRANIT
Метод производства: литье
ОБОРАЧИВАЕМАЯ ЧАША МОЙКИ

ВЫРЕЗ ПОД МОЙКУ

Размер выреза под мойку, мм: 760x490
Размер монтажной тумбы, см: 60

ГАРАНТИЯ

15 лет

КОМПЛЕКТАЦИЯ

Крепления, донный клапан, сифон

60 СМ

TETOGRANIT® Врезной монтаж

TETOGRANIT 10. белый	TETOGRANIT 21. ваниль	TETOGRANIT 24. бежевый	TETOGRANIT 30. leningrad grey	TETOGRANIT 72. espresso	TETOGRANIT 85. черный	METAL TETOGRANIT 90. платина
DAISEN 78-2T-WH 4993530	DAISEN 78-2T-BE 4993529	DAISEN 78-2T-SA 4993536	DAISEN 78-2T-GR 4993585	DAISEN 78-2T-ES 4997214	DAISEN 78-2T-BL 4993535	DAISEN 78-2T-PL 4993533

SAKAIME 78-2

BASE 60 TETOGRANIT

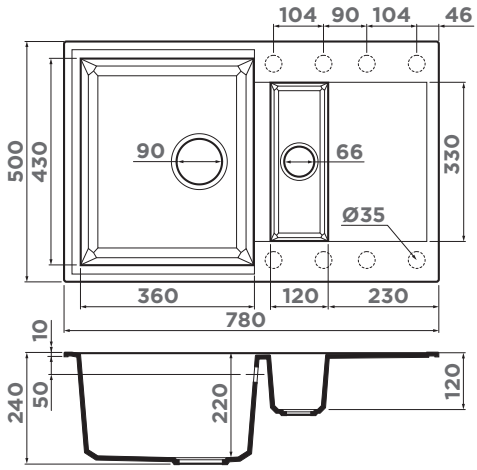

ОСОБЕННОСТИ

Материал: TETOGRANIT
Метод производства: литье
ОБОРАЧИВАЕМАЯ ЧАША МОЙКИ

ВЫРЕЗ ПОД МОЙКУ

Размер выреза под мойку, мм: 760x480
Размер монтажной тумбы, см: 60

ГАРАНТИЯ

15 лет

КОМПЛЕКТАЦИЯ

Крепления, донный клапан, сифон

TETOGRANIT 10. белый	TETOGRANIT 21. ваниль	TETOGRANIT 24. бежевый	TETOGRANIT 30. leningrad grey	TETOGRANIT 72. espresso	TETOGRANIT 85. черный	METAL TETOGRANIT 90. платина
SAKAIME **78-2-WH** **4993128**	SAKAIME **78-2-BE** **4993115**	SAKAIME **78-2-SA** **4993116**	SAKAIME **78-2-GR** **4993559**	SAKAIME **78-2-ES** **4997225**	SAKAIME **78-2-BL** **4993114**	SAKAIME **78-2-PL** **4993199**

SUMI 86

BASE 60 TETOGRANIT

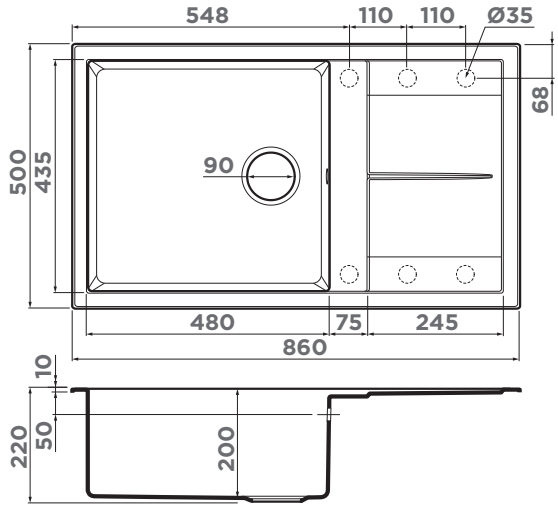

ОСОБЕННОСТИ

Материал: TETOGRANIT
Метод производства: литье
ОБОРАЧИВАЕМАЯ ЧАША МОЙКИ

ВЫРЕЗ ПОД МОЙКУ

Размер выреза под мойку, мм: 840x480
Размер монтажной тумбы, см: 60

ГАРАНТИЯ

15 лет

КОМПЛЕКТАЦИЯ

Крепления, донный клапан, сифон

TETOGRANIT 10. белый	TETOGRANIT 21. ваниль	TETOGRANIT 24. бежевый	TETOGRANIT 30. leningrad grey	TETOGRANIT 72. espresso	TETOGRANIT 85. черный	METAL TETOGRANIT 90. платина
SUMI **86-WH** **4993649**	SUMI **86-BE** **4993647**	SUMI **86-SA** **4993648**	SUMI **86-GR** **4993564**	SUMI **86-ES** **4997233**	SUMI **86-BL** **4993646**	SUMI **86-PL** **4993651**

HOKORI 86

НОВАЯ МОДЕЛЬ

BASE 60 TETOGRANIT

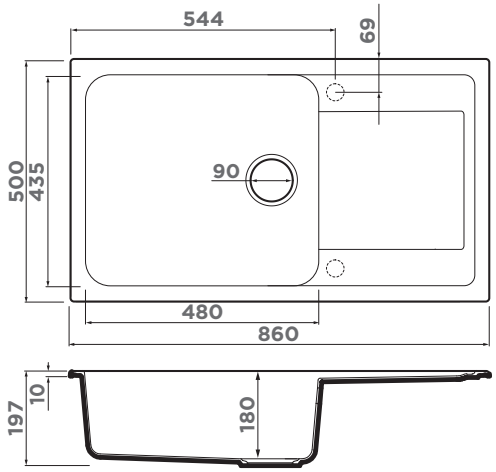

ОСОБЕННОСТИ

Материал: TETOGRANIT
Метод производства: литье
ОБОРАЧИВАЕМАЯ ЧАША МОЙКИ

ВЫРЕЗ ПОД МОЙКУ

Размер выреза под мойку, мм: 840x480
Размер монтажной тумбы, см: 60

ГАРАНТИЯ

15 лет

КОМПЛЕКТАЦИЯ

Крепления, донный клапан, сифон

60 СМ

TETOGRANIT® Врезной монтаж

TETOGRANIT 10. белый	TETOGRANIT 21. ваниль	TETOGRANIT 24. бежевый	TETOGRANIT 30. leningrad grey	TETOGRANIT 72. espresso	TETOGRANIT 85. черный	METAL TETOGRANIT 90. платина
HOKORI **86-WH** **4997189**	HOKORI **86-BE** **4997200**	HOKORI **86-SA** **4997191**	HOKORI **86-GR** **4997190**	HOKORI **86-ES** **4997199**	HOKORI **86-BL** **4997188**	HOKORI **86-PL** **4997192**

SAKAIME 86-2

BASE 60 TETOGRANIT

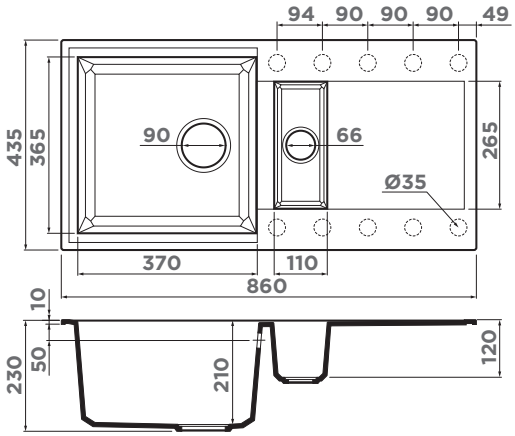

ОСОБЕННОСТИ

Материал: TETOGRANIT
Метод производства: литье
ОБОРАЧИВАЕМАЯ ЧАША МОЙКИ

ВЫРЕЗ ПОД МОЙКУ

Размер выреза под мойку, мм: 840x415
Размер монтажной тумбы, см: 60

ГАРАНТИЯ

15 лет

КОМПЛЕКТАЦИЯ

Крепления, донный клапан, сифон

TETOGRANIT 10. белый	TETOGRANIT 21. ваниль	TETOGRANIT 30. leningrad grey	TETOGRANIT 72. espresso	TETOGRANIT 85. черный	METAL TETOGRANIT 90. платина
SAKAIME **86-2-WH** **4993129**	SAKAIME **86-2-BE** **4993118**	SAKAIME **86-2-GR** **4993560**	SAKAIME **86-2-ES** **4997228**	SAKAIME **86-2-BL** **4993117**	SAKAIME **86-2-PL** **4993203**

YASUGATA 100

BASE 60 TETOGRANIT

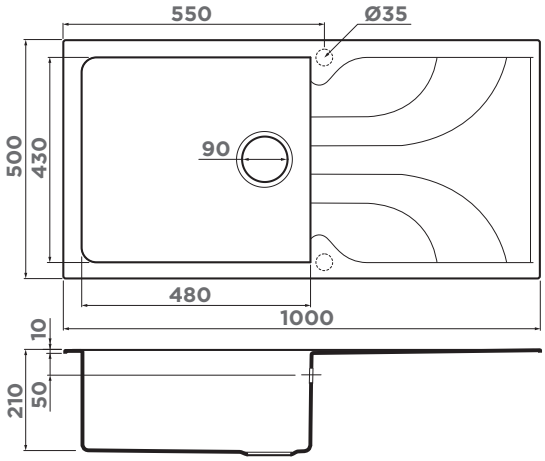

ОСОБЕННОСТИ

Материал: TETOGRANIT
Метод производства: литье
ОБОРАЧИВАЕМАЯ ЧАША МОЙКИ

ВЫРЕЗ ПОД МОЙКУ

Размер выреза под мойку, мм: 980x485
Размер монтажной тумбы, см: 60

ГАРАНТИЯ

15 лет

КОМПЛЕКТАЦИЯ

Крепления, донный клапан, сифон

TETOGRANIT 10. белый	TETOGRANIT 21. ваниль	TETOGRANIT 24. бежевый	TETOGRANIT 30. leningrad grey	METAL TETOGRANIT 90. платина
YASUGATA **100-WH** **4993847**	YASUGATA **100-BE** **4993845**	YASUGATA **100-SA** **4993846**	YASUGATA **100-GR** **4993568**	YASUGATA **100-PL** **4993851**

TEDORI 100

BASE 60 TETOGRANIT

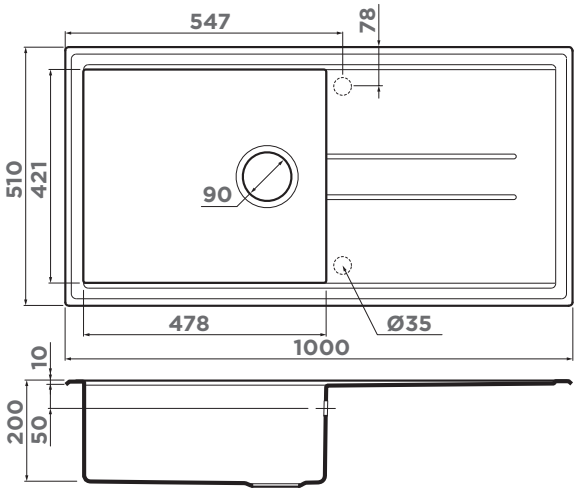

ОСОБЕННОСТИ

Материал: TETOGRANIT
Метод производства: литье
ОБОРАЧИВАЕМАЯ ЧАША МОЙКИ

ВЫРЕЗ ПОД МОЙКУ

Размер выреза под мойку, мм: 980x480
Размер монтажной тумбы, см: 60

ГАРАНТИЯ

15 лет

КОМПЛЕКТАЦИЯ

Крепления, донный клапан, сифон

TETOGRANIT 10. белый	TETOGRANIT 21. ваниль	TETOGRANIT 24. бежевый	TETOGRANIT 30. leningrad grey	TETOGRANIT 85. черный	METAL TETOGRANIT 90. платина
TEDORI **100-WH** **4993919**	TEDORI **100-BE** **4993917**	TEDORI **100-SA** **4993918**	TEDORI **100-GR** **4993567**	TEDORI **100-BL** **4993916**	TEDORI **100-PL** **4993923**

60 см

TETOGRANIT®
Врезной монтаж

SAKAIME 100

BASE 60 TETOGRANIT

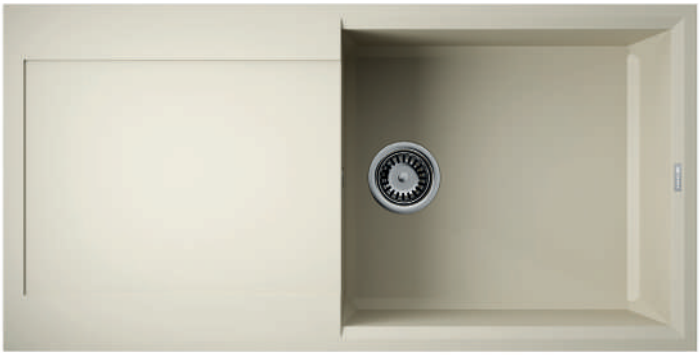

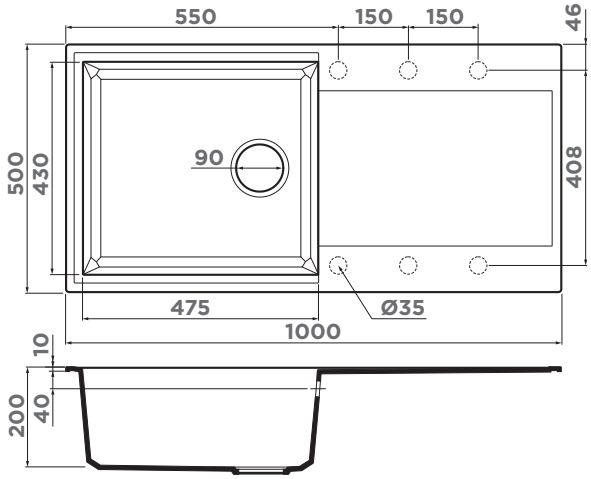

ОСОБЕННОСТИ

Материал: TETOGRANIT
Метод производства: литье
ОБОРАЧИВАЕМАЯ ЧАША МОЙКИ

ВЫРЕЗ ПОД МОЙКУ

Размер выреза под мойку, мм: 980x480
Размер монтажной тумбы, см: 60

ГАРАНТИЯ

15 лет

КОМПЛЕКТАЦИЯ

Крепления, донный клапан, сифон

TETOGRANIT 10. белый	TETOGRANIT 21. ваниль	TETOGRANIT 30. leningrad grey	TETOGRANIT 85. черный	METAL TETOGRANIT 90. платина
SAKAIME 100-WH 4993887	SAKAIME 100-BE 4993885	SAKAIME 100-GR 4993561	SAKAIME 100-BL 4993884	SAKAIME 100-PL 4993891

SUMI 100

BASE 60 TETOGRANIT

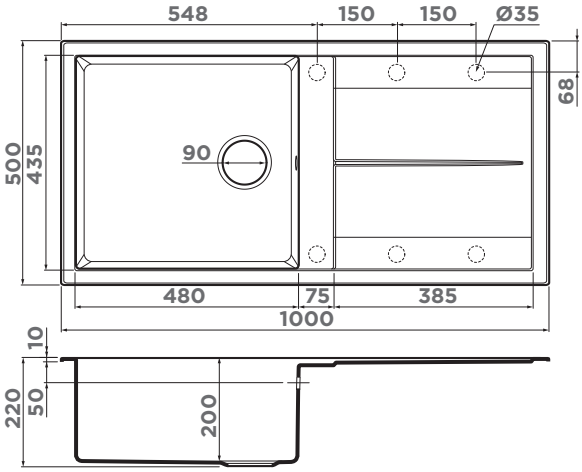

ОСОБЕННОСТИ

Материал: TETOGRANIT
Метод производства: литье
ОБОРАЧИВАЕМАЯ ЧАША МОЙКИ

ВЫРЕЗ ПОД МОЙКУ

Размер выреза под мойку, мм: 980x480
Размер монтажной тумбы, см: 60

ГАРАНТИЯ

15 лет

КОМПЛЕКТАЦИЯ

Крепления, донный клапан, сифон

TETOGRANIT 10. белый	TETOGRANIT 21. ваниль	TETOGRANIT 24. бежевый	TETOGRANIT 30. leningrad grey	TETOGRANIT 85. черный	METAL TETOGRANIT 90. платина
SUMI 100-WH 4993657	SUMI 100-BE 4993655	SUMI 100-SA 4993656	SUMI 100-GR 4993565	SUMI 100-BL 4993654	SUMI 100-PL 4993659

РЕКОМЕНДУЕМЫЕ АКСЕССУАРЫ

РАЗДЕЛОЧНАЯ ДОСКА

CB-SUMI
4999033
434 стр.

СМЕСИТЕЛЬ

AKITA-S-C
4994330
AKITA-S-BN
4994302

больше цветов
на 337 стр.

СМЕСИТЕЛЬ

SHINAGAWA-BN
4994230
SHINAGAWA-BL-P
4974106
SHINAGAWA-WH-P
4974108

больше цветов
на 397 стр.

РОЛЛ-МАТ

ROLL-03-IN
4997005
417 стр.

СМЕСИТЕЛЬ

MIKAWA
2 PLUS SB-C
4994451
MIKAWA
2 PLUS SB-LG
4994454

больше цветов
на 351 стр.

ДОЗАТОР

OM-03-BN
4995040
OM-03-BL
4995045
OM-03-WH
4995047

больше цветов
на 408 стр.

ПНЕВМАТИЧЕСКАЯ КНОПКА ДЛЯ ИЗМЕЛЬЧИТЕЛЯ

SW-01-BN
4996039
472 стр.

ДЕКОРАТИВНЫЙ ЭЛЕМЕНТ

DEC-IN
4957061

больше цветов
на 414 стр.

ИЗМЕЛЬЧИТЕЛЬ

NAGARE 500
4995060
NAGARE 750
4995059
NAGARE 1000
4995058
464 стр.

SAKAIME 100-2

BASE 60 TETOGRANIT

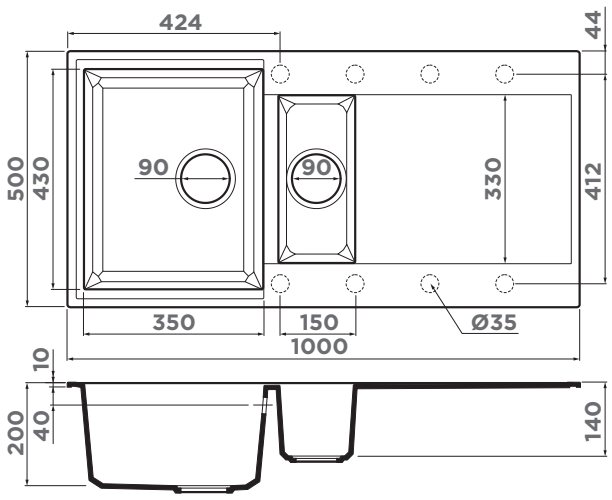

ОСОБЕННОСТИ

Материал: TETOGRANIT
Метод производства: литье
ОБОРАЧИВАЕМАЯ ЧАША МОЙКИ

ВЫРЕЗ ПОД МОЙКУ

Размер выреза под мойку, мм: 980x480
Размер монтажной тумбы, см: 60

ГАРАНТИЯ

15 лет

КОМПЛЕКТАЦИЯ

Крепления, донный клапан, сифон

60 80 см

TETOGRANIT® Врезной монтаж

TETOGRANIT 10. белый	TETOGRANIT 21. ваниль	TETOGRANIT 30. leningrad grey	TETOGRANIT 72. espresso	TETOGRANIT 85. черный	METAL TETOGRANIT 90. платина
SAKAIME **100-2-WH** **4993895**	SAKAIME **100-2-BE** **4993893**	SAKAIME **100-2-GR** **4993562**	SAKAIME **100-2-ES** **4997219**	SAKAIME **100-2-BL** **4993892**	SAKAIME **100-2-PL** **4993899**

BOSEN 61

BASE 80 TETOGRANIT

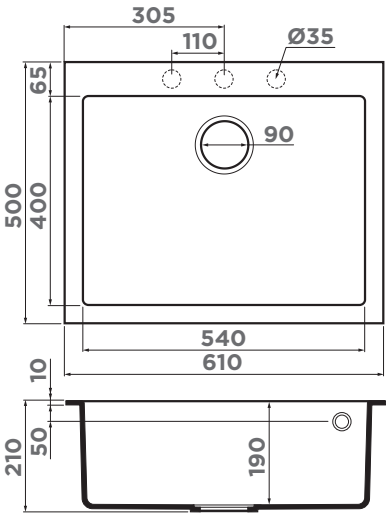

АРМАТУРА

WK-1-R-**IN** **4956486**
WK-1-R-**G** **4956499**
WK-1-R-**AB** **4956487**
440 стр.

ОСОБЕННОСТИ

Материал: TETOGRANIT
Метод производства: литье

ВЫРЕЗ ПОД МОЙКУ

Размер выреза под мойку, мм: 590x480
Размер монтажной тумбы, см: 60

ГАРАНТИЯ

15 лет

КОМПЛЕКТАЦИЯ

Крепления, донный клапан, сифон

TETOGRANIT 10. белый	TETOGRANIT 21. ваниль	TETOGRANIT 30. leningrad grey	TETOGRANIT 72. espresso	TETOGRANIT 85. черный	METAL TETOGRANIT 90. платина
BOSEN **61-WH** **4991212**	BOSEN **61-BE** **4991210**	BOSEN **61-GR** **4993557**	BOSEN **61-ES** **4997211**	BOSEN **61-BL** **4991209**	BOSEN **61-PL** **4991216**

TEDORI 68

BASE 80 TETOGRANIT

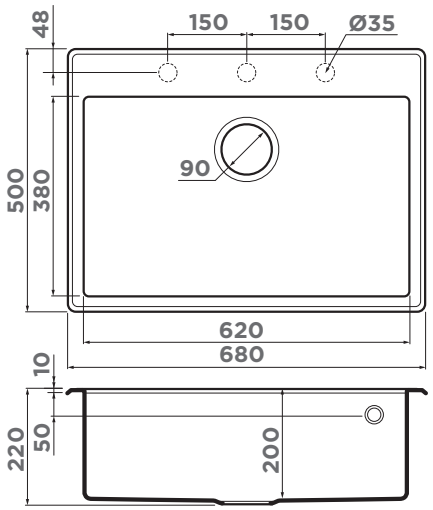

ОСОБЕННОСТИ

Материал: TETOGRANIT
Метод производства: литье

ВЫРЕЗ ПОД МОЙКУ

Размер выреза под мойку, мм: 660x480
Размер монтажной тумбы, см: 80

ГАРАНТИЯ

15 лет

КОМПЛЕКТАЦИЯ

Крепления, донный клапан, сифон

TETOGRANIT 10. белый	TETOGRANIT 24. бежевый	TETOGRANIT 72. espresso	TETOGRANIT 85. черный	METAL TETOGRANIT 90. платина
TEDORI 68-WH 4993967	TEDORI 68-SA 4993966	TEDORI 68-ES 4997238	TEDORI 68-BL 4993964	TEDORI 68-PL 4993971

YAMAKAWA 75T-U/I

BASE 80 TETOGRANIT

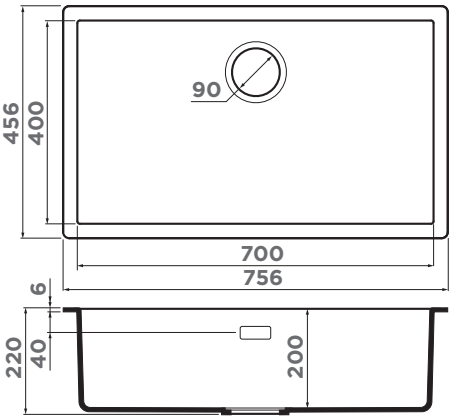

ОСОБЕННОСТИ

Материал: TETOGRANIT
Метод производства: литье

ВЫРЕЗ ПОД МОЙКУ

Размер выреза под мойку, мм: 745x446
Угловой радиус врезки, мм: 5
Размер монтажной тумбы, см: 80

ГАРАНТИЯ

15 лет

КОМПЛЕКТАЦИЯ

Крепления для всех типов монтажа, донный клапан, сифон

TETOGRANIT 10. белый	TETOGRANIT 85. черный	METAL TETOGRANIT 90. платина
YAMAKAWA 75T-U/I-WH 4993462	YAMAKAWA 75T-U/I-BL 4993437	YAMAKAWA 75T-U/I-PL 4993464

TEDORI 79

BASE 80 TETOGRANIT

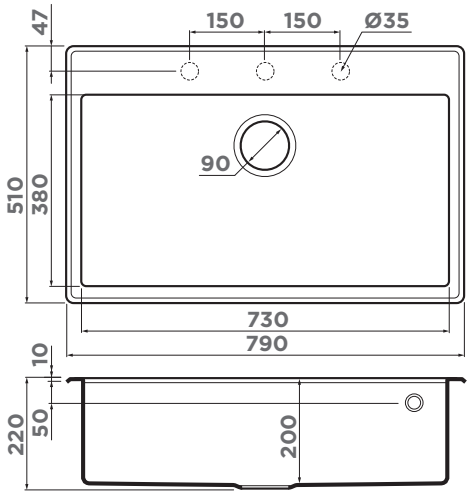

ОСОБЕННОСТИ

Материал: TETOGRANIT
Метод производства: литье

ВЫРЕЗ ПОД МОЙКУ

Размер выреза под мойку, мм: 770x480
Размер монтажной тумбы, см: 80

ГАРАНТИЯ

15 лет

КОМПЛЕКТАЦИЯ

Крепления, донный клапан, сифон

80 см

TETOGRANIT® Врезной монтаж

TETOGRANIT 10. белый — TEDORI 79-**WH** **4993951**

TETOGRANIT 21. ваниль — TEDORI 79-**BE** **4993949**

TETOGRANIT 85. черный — TEDORI 79-**BL** **4993948**

AKARI 79

НОВАЯ МОДЕЛЬ

BASE 80 TETOGRANIT

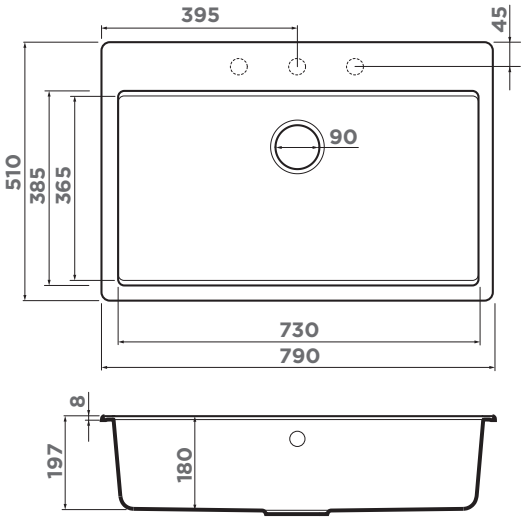

ОСОБЕННОСТИ

Материал: TETOGRANIT
Метод производства: литье

ВЫРЕЗ ПОД МОЙКУ

Размер выреза под мойку, мм: 770x480
Размер монтажной тумбы, см: 80

ГАРАНТИЯ

15 лет

КОМПЛЕКТАЦИЯ

Крепления, донный клапан, сифон

TETOGRANIT 10. белый — AKARI **79-WH** **4997370**

TETOGRANIT 85. черный — AKARI **79-BL** **4997371**

BOSEN 80-2

BASE 80 TETOGRANIT

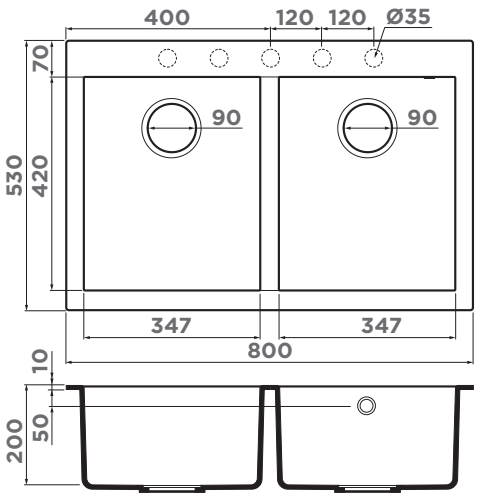

ОСОБЕННОСТИ

Материал: TETOGRANIT
Метод производства: литье

ВЫРЕЗ ПОД МОЙКУ

Размер выреза под мойку, мм: 780x510
Размер монтажной тумбы, см: 80

ГАРАНТИЯ

15 лет

КОМПЛЕКТАЦИЯ

Крепления, донный клапан, сифон

TETOGRANIT 10. белый	TETOGRANIT 30. leningrad grey	TETOGRANIT 85. черный	METAL TETOGRANIT 90. платина
BOSEN 80-2-WH 4993839	BOSEN 80-2-GR 4993569	BOSEN 80-2-BL 4993836	BOSEN 80-2-PL 4993843

TARENTO 83

BASE 90 FR TETOGRANIT

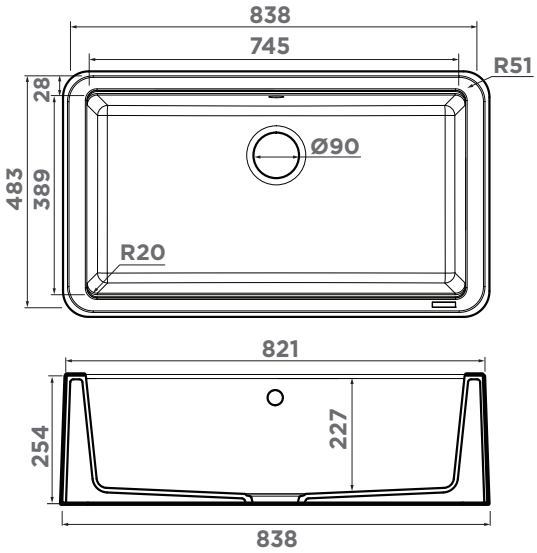

ОСОБЕННОСТИ

Материал: TETOGRANIT
Метод производства: литье

ВЫРЕЗ ПОД МОЙКУ

Размер выреза под мойку, мм: по шаблону на упаковке
Размер монтажной тумбы, см: 90

ГАРАНТИЯ

15 лет

КОМПЛЕКТАЦИЯ

Донный клапан, сифон, декаративная накладка

80 90 см

TETOGRANIT® Врезной монтаж

TETOGRANIT 10. белый	TETOGRANIT 85. черный
TARENTO **83-WH** **4993177**	TARENTO **83-BL** **4993178**

РЕКОМЕНДУЕМЫЕ АКСЕССУАРЫ

РАЗДЕЛОЧНАЯ ДОСКА
CB-TARENTO-83
4999065
432 стр.

СМЕСИТЕЛЬ
SINTO 2 PLUS-**BN**
4994468
больше цветов на 327 стр.

СМЕСИТЕЛЬ
KANTO 2 PLUS-SB-**BN**
4994298
KANTO 2 PLUS-SB-**GM**
4994401
больше цветов на 344 стр.

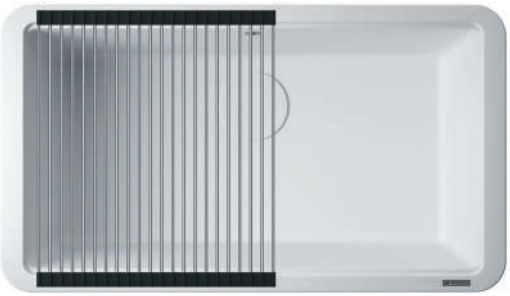

РОЛЛ-МАТ
ROLL-05-**IN**
4999060
417 стр.

ИЗМЕЛЬЧИТЕЛЬ
NAGARE SLIM **500**
4995061
NAGARE SLIM **900**
4995062
NAGARE SLIM **1250**
4995063
464 стр.

СМЕСИТЕЛЬ
NAGANO-P-WH
4974054
NAGANO-P-GR
4974219
NAGANO-P-BL
4974047
больше цветов на 355 стр.

ПНЕВМАТИЧЕСКАЯ КНОПКА ДЛЯ ИЗМЕЛЬЧИТЕЛЯ
SW-01-**GB**
4996049
472 стр.

ДОЗАТОР
OM-02-**BN**
4995008
больше цветов на 407стр.

мойка:
TARENTO 83-BL
смеситель:
ARITA-SB-GB
дозатор:
OM-03-GB
доска:
CB-TARENTO 83

Architecture
ANTIQUITY

SUMI 83C

BASE 90 TETOGRANIT

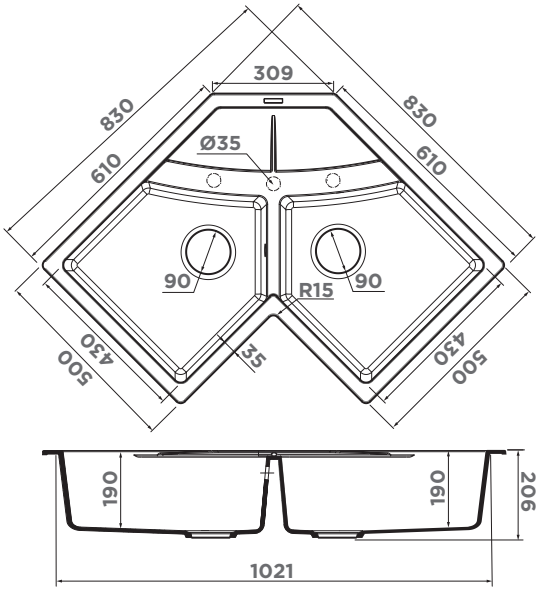

ОСОБЕННОСТИ

Материал: TETOGRANIT
Метод производства: литье

ВЫРЕЗ ПОД МОЙКУ

Размер выреза под мойку, мм: по шаблону на упаковке
Размер монтажной тумбы, см: 90

ГАРАНТИЯ

15 лет

КОМПЛЕКТАЦИЯ

Крепления, донный клапан, сифон

TETOGRANIT 10. белый	TETOGRANIT 85. черный	METAL TETOGRANIT 90. платина
SUMI 83C-WH 4997174	SUMI 83C-BL 4993864	SUMI 83C-PL 4993860

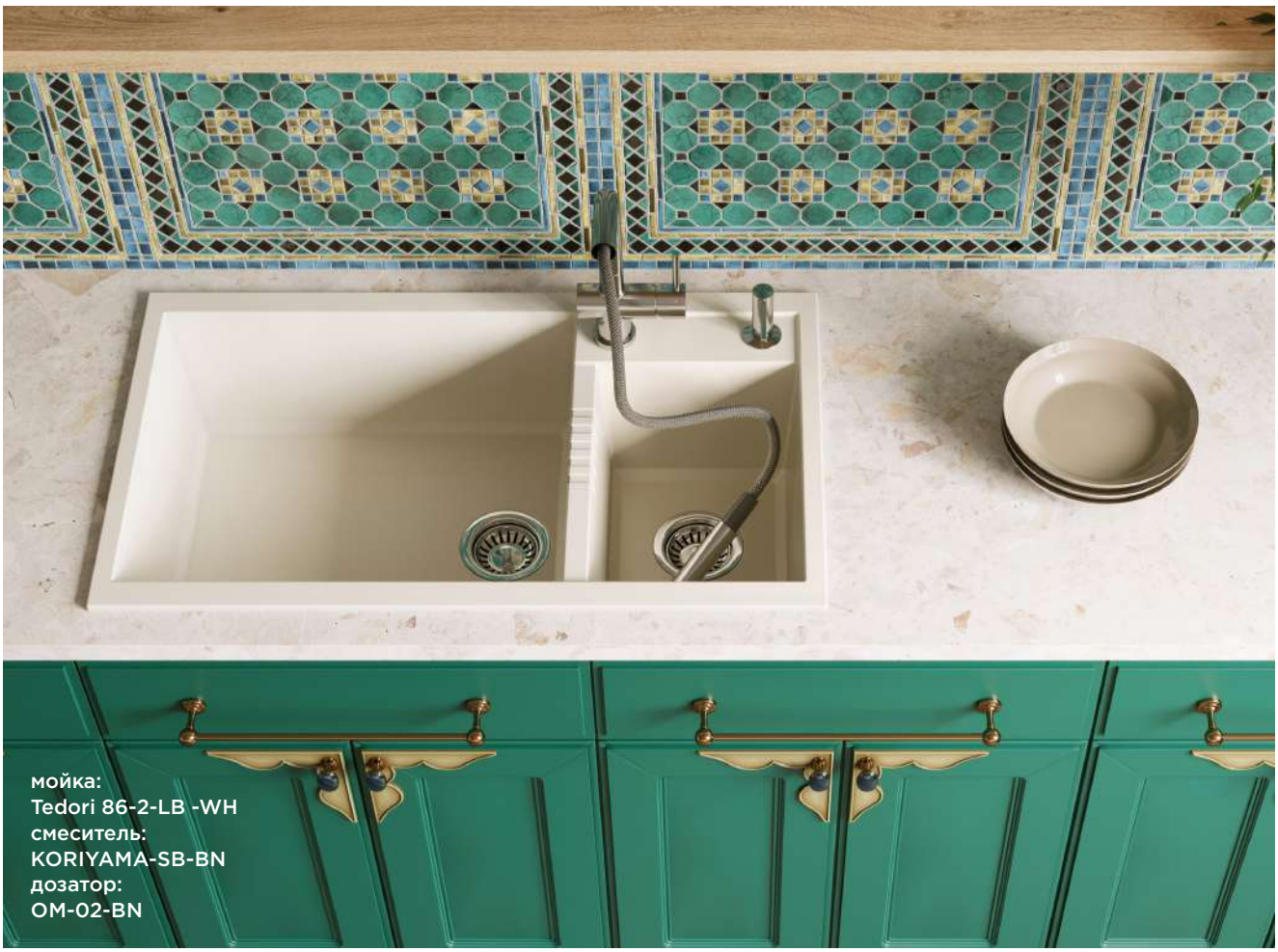

TEDORI 86-2-LB

BASE 90 TETOGRANIT

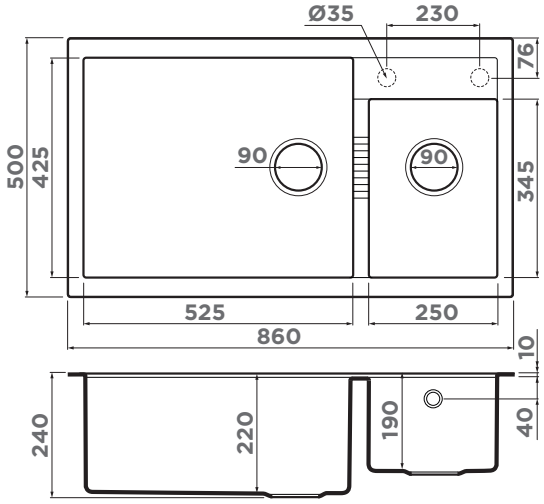

ОСОБЕННОСТИ

Материал: TETOGRANIT
Метод производства: литье

ВЫРЕЗ ПОД МОЙКУ

Размер выреза под мойку, мм: 840x480
Размер монтажной тумбы, см: 90

ГАРАНТИЯ

15 лет

КОМПЛЕКТАЦИЯ

Крепления, донный клапан, сифон

90 СМ

TETOGRANIT® Врезной монтаж

TETOGRANIT 21. ваниль	TETOGRANIT 24. бежевый	TETOGRANIT 30. leningrad grey	TETOGRANIT 72. espresso	TETOGRANIT 85. черный	METAL TETOGRANIT 90. платина
TEDORI 86-2-LB-BE 4993933	TEDORI 86-2-LB-SA 4993934	TEDORI 86-2-LB-GR 4993573	TEDORI 86-2-LB-ES 4997242	TEDORI 86-2-LB-BL 4993932	TEDORI 86-2-LB-PL 4993939

TEDORI 86-2

BASE 90 TETOGRANIT

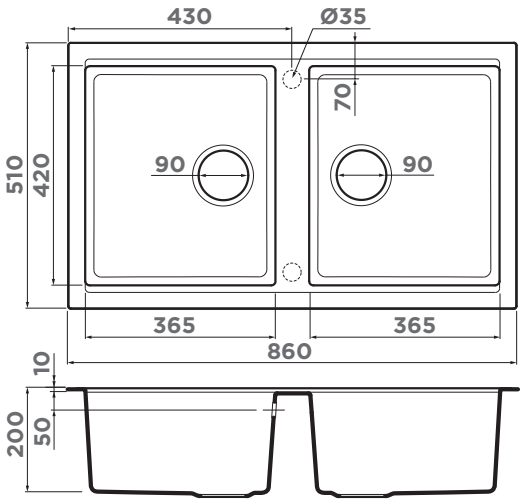

ОСОБЕННОСТИ

Материал: TETOGRANIT
Метод производства: литье

ВЫРЕЗ ПОД МОЙКУ

Размер выреза под мойку, мм: 840x480
Размер монтажной тумбы, см: 90

ГАРАНТИЯ

15 лет

КОМПЛЕКТАЦИЯ

Крепления, донный клапан, сифон

TETOGRANIT 10. белый	TETOGRANIT 21. ваниль	TETOGRANIT 24. бежевый	TETOGRANIT 30. leningrad grey	TETOGRANIT 85. черный	METAL TETOGRANIT 90. платина
TEDORI 86-2-WH 4993927	TEDORI 86-2-BE 4993925	TEDORI 86-2-SA 4993926	TEDORI 86-2-GR 4993572	TEDORI 86-2-BL 4993924	TEDORI 86-2-PL 4993931

МОЙКИ ИЗ ARTGRANIT

ГАРАНТИЯ

8 лет

ВРЕЗНОЙ МОНТАЖ

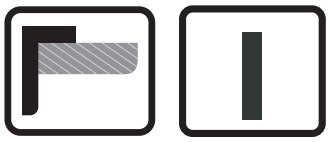

ARTGRANIT® создан из твердых частиц кварца, гранита и прочного связующего полимера. Мойки из материала ARTGRANIT®, содержат в своем составе быстрозастывающий связующий компонент, не имеющий аналогов на рынке. Полученный материал отличается привлекательным внешним видом и прекрасными эксплуатационными характеристиками.

ЦВЕТА ARTGRANIT®

PA 28. пастила	BE 21. ваниль	SA 24. бежевый
ES НОВЫЙ ЦВЕТ 72. espresso	BL 85. черный	GR 30. leningrad grey

ПРОЧНОСТЬ

Одним из составляющих наполнителя для моек ARTGRANIT® является молотый кварц мельчайших размеров. Благодаря его прочности и устойчивости к различным природным и химическим воздействиям данный материал стал незаменим при производстве моек.

ХИМИЧЕСКАЯ ИНЕРТНОСТЬ

Кварцевый песок в составе мойки имеет кристаллическую структуру, что придает мойке устойчивость, гарантируя неизменность внешнего вида мойки и ее безопасность.

СТОЙКОСТЬ ЦВЕТА

За время использования мойка не потеряет свой первоначальный цвет. Даже при длительном воздействии солнечных лучей она не выгорает.

ТЕРМОСТОЙКИЕ

Мойки из ARTGRANIT® устойчивы к термическим воздействиям и достойно выдерживают температурные перепады. Кварцевый песок является твердым и тугоплавким материалом, а его химический состав обеспечивает его пожаробезопасность и повышенную огнеупорность.

ЭКОЛОГИЧНЫЕ

Мойка из кварцевого агломерата — это экологически ответственный выбор для вашего дома и окружающей среды. Благодаря использованию натурального кварца и безопасных смол, такие мойки не выделяют вредных веществ и не наносят вреда здоровью вашей семьи. Они гипоаллергенны и полностью соответствуют всем современным стандартам экологической безопасности.

ИЗНОСОСТОЙКИЕ

За счет инновационных добавок в составе композитного материала, ARTGRANIT® имеет гладкую поверхность и очень плотную структуру, не позволяющую каплям жидкости и грязи проникать глубоко внутрь мойки, отталкивая частицы воды. Причиной этому служат гидрофобизирующие добавки, которые внесены в структуру композита.

DAISEN 42

BASE 40 ARTGRANIT

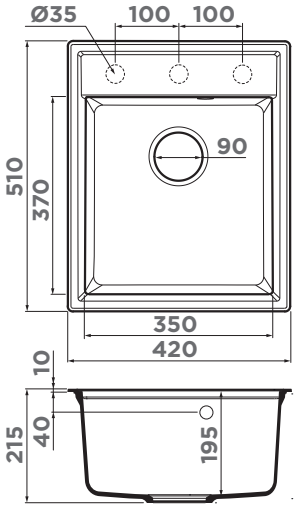

КОЛАНДЕР

CO-05-IN
4999036
418 стр.

ОСОБЕННОСТИ

Материал: ARTGRANIT
Метод производства: литье

ВЫРЕЗ ПОД МОЙКУ

Размер выреза под мойку, мм: 400x490
Размер монтажной тумбы, см: 40

ГАРАНТИЯ

8 лет

КОМПЛЕКТАЦИЯ

Крепления, донный клапан, сифон

ARTGRANIT 28. пастила	ARTGRANIT 21. ваниль	ARTGRANIT 24. бежевый	ARTGRANIT 30. leningrad grey	НОВЫЙ ЦВЕТ ARTGRANIT 72. espresso	ARTGRANIT 85. черный
DAISEN 42-PA 4993602	DAISEN 42-BE 4993600	DAISEN 42-SA 4993607	DAISEN 42-GR 4993604	DAISEN 42-ES 4997488	DAISEN 42-BL 4993606

DAISEN 46

BASE 45 ARTGRANIT

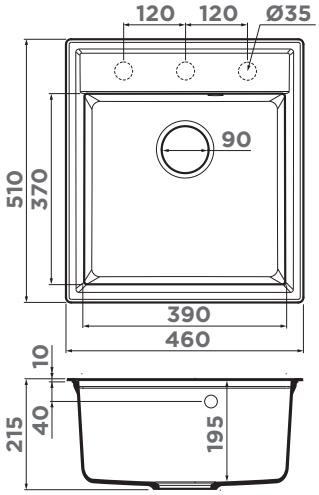

КОЛАНДЕР

CO-05-IN
4999036
418 стр.

ОСОБЕННОСТИ

Материал: ARTGRANIT
Метод производства: литье

ВЫРЕЗ ПОД МОЙКУ

Размер выреза под мойку, мм: 440x490
Размер монтажной тумбы, см: 45

ГАРАНТИЯ

8 лет

КОМПЛЕКТАЦИЯ

Крепления, донный клапан, сифон

ARTGRANIT 28. пастила	ARTGRANIT 21. ваниль	ARTGRANIT 24. бежевый	ARTGRANIT 30. leningrad grey	НОВЫЙ ЦВЕТ ARTGRANIT 72. espresso	ARTGRANIT 85. черный
DAISEN 46-PA 4993610	DAISEN 46-BE 4993608	DAISEN 46-SA 4993615	DAISEN 46-GR 4993612	DAISEN 46-ES 4997489	DAISEN 46-BL 4993614

YONAKA 65

BASE 45 ARTGRANIT

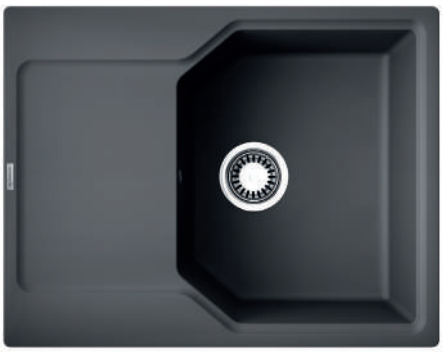

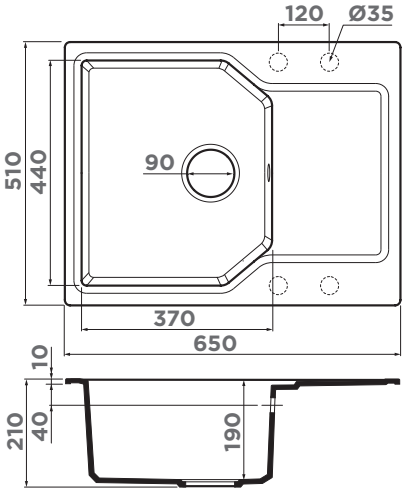

КОЛАНДЕР

CO-04-IN
4999022
418 стр.

ОСОБЕННОСТИ

Материал: ARTGRANIT
Метод производства: литье
ОБОРАЧИВАЕМАЯ ЧАША МОЙКИ

ВЫРЕЗ ПОД МОЙКУ

Размер выреза под мойку, мм: 630x490
Размер монтажной тумбы, см: 45

ГАРАНТИЯ

8 лет

КОМПЛЕКТАЦИЯ

Крепления, донный клапан, сифон

ARTGRANIT 28. пастила	ARTGRANIT 21. ваниль	ARTGRANIT 24. бежевый	ARTGRANIT 30. leningrad grey	НОВЫЙ ЦВЕТ ARTGRANIT 72. espresso	ARTGRANIT 85. черный
YONAKA **65-PA** **4993344**	YONAKA **65-BE** **4993342**	YONAKA **65-SA** **4993415**	YONAKA **65-GR** **4993346**	YONAKA **65-ES** **4997509**	YONAKA **65-BL** **4993348**

TOVADA 51

BASE 50 ARTGRANIT

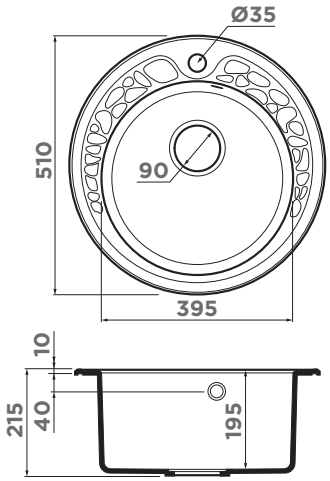

ДЕКОРАТИВНЫЙ ЭЛЕМЕНТ

DEC-IN
4957061
больше цветов на 414 стр.

ОСОБЕННОСТИ

Материал: ARTGRANIT
Метод производства: литье

ВЫРЕЗ ПОД МОЙКУ

Размер выреза под мойку, мм: по шаблону на упаковке
Размер монтажной тумбы, см: 50

ГАРАНТИЯ

8 лет

КОМПЛЕКТАЦИЯ

Крепления, донный клапан, сифон

ARTGRANIT 28. пастила	ARTGRANIT 21. ваниль	ARTGRANIT 24. бежевый	ARTGRANIT 30. leningrad grey	ARTGRANIT 85. черный
TOVADA **51-PA** **4993365**	TOVADA **51-BE** **4993363**	TOVADA **51-SA** **4993412**	TOVADA **51-GR** **4993367**	TOVADA **51-BL** **4993369**

мойка:
TASOGARE-51-GR

TASOGARE 51

BASE 50 ARTGRANIT

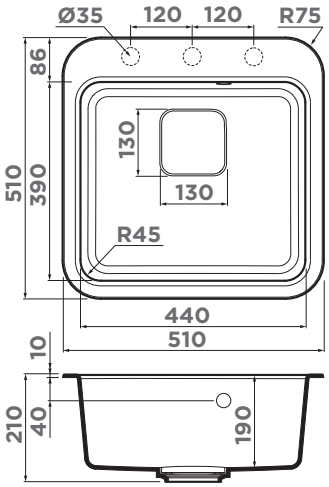

ОСОБЕННОСТИ

Материал: ARTGRANIT
Метод производства: литье

ВЫРЕЗ ПОД МОЙКУ

Размер выреза под мойку, мм: 490x490
Размер монтажной тумбы, см: 50

ГАРАНТИЯ

8 лет

КОМПЛЕКТАЦИЯ

Крепления, донный клапан, сифон

ARTGRANIT 28. пастила	ARTGRANIT 21. ваниль	ARTGRANIT 24. бежевый	ARTGRANIT 30. leningrad grey	ARTGRANIT 85. черный
TASOGARE **51-PA** **4993738**	TASOGARE **51-BE** **4993736**	TASOGARE **51-SA** **4993743**	TASOGARE **51-GR** **4993740**	TASOGARE **51-BL** **4993742**

AKEGATA 51

BASE 50 ARTGRANIT

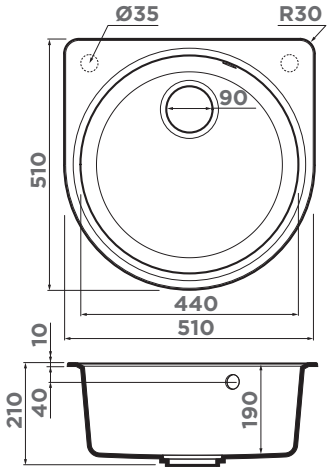

АРМАТУРА С КЛАПАНОМ-АВТОМАТОМ

WK-1-R-IN-A
4956164
441 стр.

ОСОБЕННОСТИ

Материал: ARTGRANIT
Метод производства: литье

ВЫРЕЗ ПОД МОЙКУ

Размер выреза под мойку, мм: по шаблону на упаковке
Размер монтажной тумбы, см: 50

ГАРАНТИЯ

8 лет

КОМПЛЕКТАЦИЯ

Крепления, донный клапан, сифон

ARTGRANIT 28. пастила	ARTGRANIT 21. ваниль	ARTGRANIT 24. бежевый	ARTGRANIT 30. leningrad grey	ARTGRANIT 85. черный
AKEGATA **51-PA** **4993754**	AKEGATA **51-BE** **4993752**	AKEGATA **51-SA** **4993759**	AKEGATA **51-GR** **4993756**	AKEGATA **51-BL** **4993758**

50 СМ

ARTGRANIT® Врезной монтаж

TASOGARE 65

BASE 50 ARTGRANIT

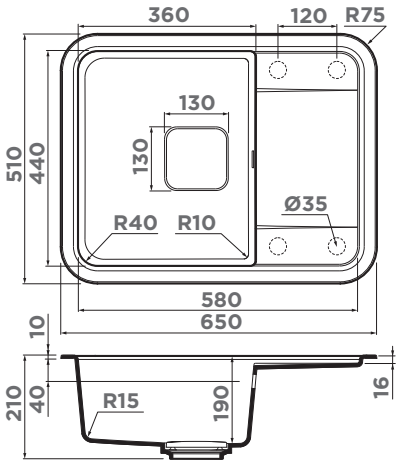

ОСОБЕННОСТИ

Материал: ARTGRANIT
Метод производства: литье
ОБОРАЧИВАЕМАЯ ЧАША МОЙКИ

ВЫРЕЗ ПОД МОЙКУ

Размер выреза под мойку, мм: 630x490
Размер монтажной тумбы, см: 50

ГАРАНТИЯ

8 лет

КОМПЛЕКТАЦИЯ

Крепления, донный клапан, сифон

ARTGRANIT 28. пастила	ARTGRANIT 21. ваниль	ARTGRANIT 24. бежевый	ARTGRANIT 30. leningrad grey	ARTGRANIT 85. черный
TASOGARE **65-PA** **4993481**	TASOGARE **65-BE** **4993479**	TASOGARE **65-SA** **4993495**	TASOGARE **65-GR** **4993487**	TASOGARE **65-BL** **4993490**

DAISEN 65

BASE 50 ARTGRANIT

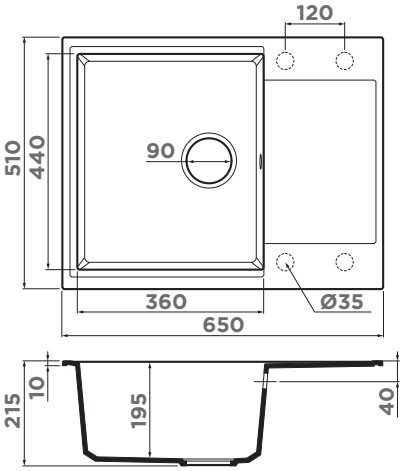

ДЕКОРАТИВНЫЙ ЭЛЕМЕНТ

DEC-IN
4957061
больше цветов на 414 стр.

ОСОБЕННОСТИ

Материал: ARTGRANIT
Метод производства: литье
ОБОРАЧИВАЕМАЯ ЧАША МОЙКИ

ВЫРЕЗ ПОД МОЙКУ

Размер выреза под мойку, мм: 630x490
Размер монтажной тумбы, см: 50

ГАРАНТИЯ

8 лет

КОМПЛЕКТАЦИЯ

Крепления, донный клапан, сифон

ARTGRANIT 28. пастила	ARTGRANIT 21. ваниль	ARTGRANIT 24. бежевый	ARTGRANIT 30. leningrad grey	НОВЫЙ ЦВЕТ ARTGRANIT 72. espresso	ARTGRANIT 85. черный
DAISEN **65-PA** **4993680**	DAISEN **65-BE** **4993678**	DAISEN **65-SA** **4993685**	DAISEN **65-GR** **4993682**	DAISEN **65-ES** **4997496**	DAISEN **65-BL** **4993684**

DAISEN 78

BASE 50 ARTGRANIT

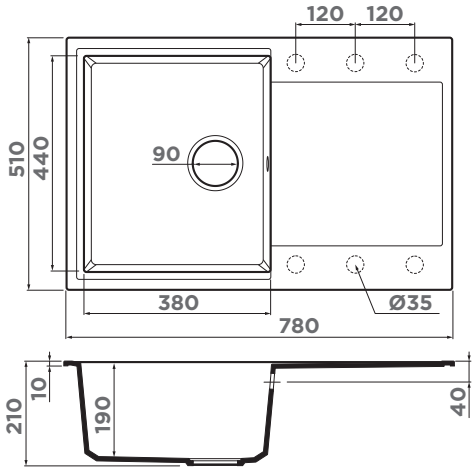

ОСОБЕННОСТИ

Материал: ARTGRANIT
Метод производства: литье
ОБОРАЧИВАЕМАЯ ЧАША МОЙКИ

ВЫРЕЗ ПОД МОЙКУ

Размер выреза под мойку, мм: 760x490
Размер монтажной тумбы, см: 50

ГАРАНТИЯ

8 лет

КОМПЛЕКТАЦИЯ

Крепления, донный клапан, сифон

ARTGRANIT 28. пастила	ARTGRANIT 21. ваниль	ARTGRANIT 24. бежевый	ARTGRANIT 30. leningrad grey	НОВЫЙ ЦВЕТ ARTGRANIT 72. espresso	ARTGRANIT 85. черный
DAISEN **78-PA** **4993323**	DAISEN **78-BE** **4993321**	DAISEN **78-SA** **4993418**	DAISEN **78-GR** **4993325**	DAISEN **78-ES** **4997492**	DAISEN **78-BL** **4993327**

TASOGARE 78

BASE 50 ARTGRANIT

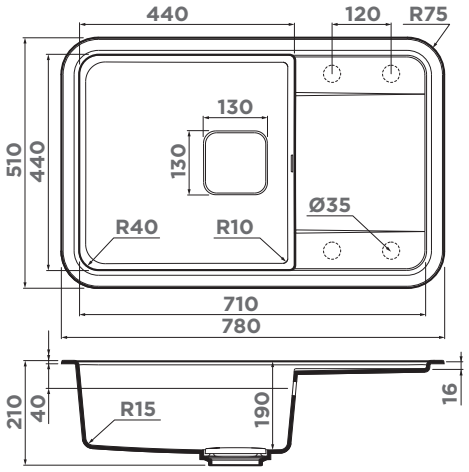

ОСОБЕННОСТИ

Материал: ARTGRANIT
Метод производства: литье
ОБОРАЧИВАЕМАЯ ЧАША МОЙКИ

ВЫРЕЗ ПОД МОЙКУ

Размер выреза под мойку, мм: 760x490
Размер монтажной тумбы, см: 50

ГАРАНТИЯ

8 лет

КОМПЛЕКТАЦИЯ

Крепления, донный клапан, сифон

ARTGRANIT 28. пастила	ARTGRANIT 21. ваниль	ARTGRANIT 24. бежевый	ARTGRANIT 30. leningrad grey	ARTGRANIT 85. черный
TASOGARE **78-PA** **4993746**	TASOGARE **78-BE** **4993744**	TASOGARE **78-SA** **4993751**	TASOGARE **78-GR** **4993748**	TASOGARE **78-BL** **4993750**

50 60 см

ARTGRANIT® Врезной монтаж

DAISEN 51

НОВАЯ МОДЕЛЬ

BASE 60 ARTGRANIT

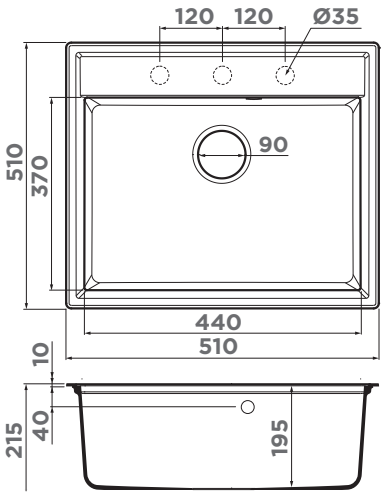

КОЛАНДЕР

CO-05-IN
4999036
418 стр.

ОСОБЕННОСТИ

Материал: ARTGRANIT
Метод производства: литье

ВЫРЕЗ ПОД МОЙКУ

Размер выреза под мойку, мм: 490x490
Размер монтажной тумбы, см: 60

ГАРАНТИЯ

8 лет

КОМПЛЕКТАЦИЯ

Крепления, донный клапан, сифон

ARTGRANIT 28. пастила	ARTGRANIT 30. leningrad grey	НОВЫЙ ЦВЕТ ARTGRANIT 72. espresso	ARTGRANIT 85. черный
DAISEN **51-PA** **4997576**	DAISEN **51-GR** **4997306**	DAISEN **51-ES** **4997305**	DAISEN **51-BL** **4997303**

мойка:
DAISEN 57-GR
смеситель:
OSAKA-BN-WH
дозатор:
OM-10-BN
ролл-мат:
ROLL-01-IN

DAISEN 57

НОВАЯ МОДЕЛЬ

BASE 60 ARTGRANIT

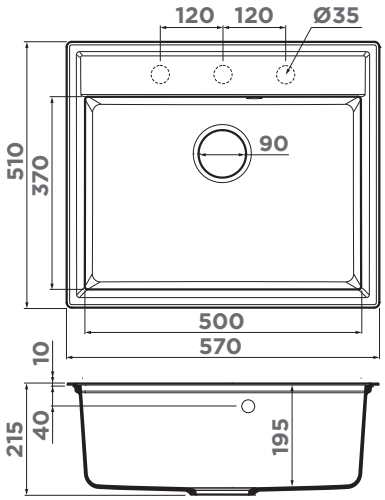

ОСОБЕННОСТИ

Материал: ARTGRANIT
Метод производства: литье

ВЫРЕЗ ПОД МОЙКУ

Размер выреза под мойку, мм: 550x490
Размер монтажной тумбы, см: 60

ГАРАНТИЯ

8 лет

КОМПЛЕКТАЦИЯ

Крепления, донный клапан, сифон

ARTGRANIT 28. пастила	ARTGRANIT 30. leningrad grey	ARTGRANIT 72. espresso	ARTGRANIT 85. черный
DAISEN 57-PA 4997577	DAISEN 57-GR 4997311	DAISEN 57-ES 4997310	DAISEN 57-BL 4997308

60 СМ

ARTGRANIT® Врезной монтаж

DAISEN 60

BASE 60 ARTGRANIT

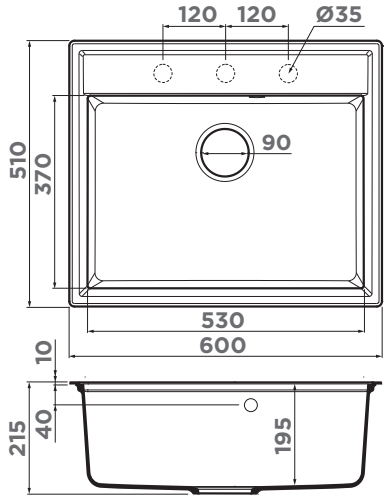

ОСОБЕННОСТИ

Материал: ARTGRANIT
Метод производства: литье

ВЫРЕЗ ПОД МОЙКУ

Размер выреза под мойку, мм: 580x490
Размер монтажной тумбы, см: 60

ГАРАНТИЯ

8 лет

КОМПЛЕКТАЦИЯ

Крепления, донный клапан, сифон

ARTGRANIT 28. пастила	ARTGRANIT 21. ваниль	ARTGRANIT 24. бежевый	ARTGRANIT 30. leningrad grey	НОВЫЙ ЦВЕТ ARTGRANIT 72. espresso	ARTGRANIT 85. черный
DAISEN 60-PA 4993618	DAISEN 60-BE 4993616	DAISEN 60-SA 4993623	DAISEN 60-GR 4993620	DAISEN 60-ES 4997495	DAISEN 60-BL 4993622

YONAKA 78-LB

BASE 60 ARTGRANIT

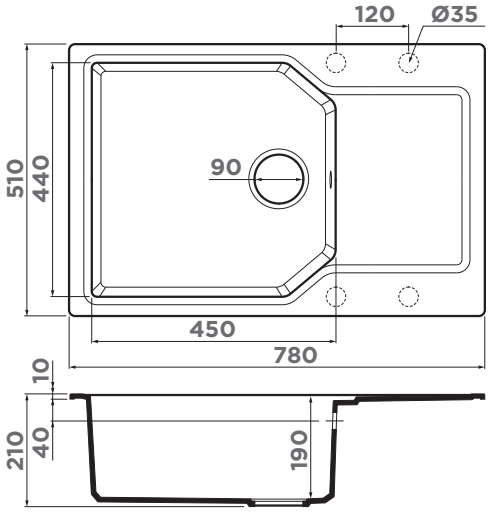

ДЕКОРАТИВНЫЙ ЭЛЕМЕНТ

DEC-IN
4957061
больше цветов на 414 стр.

ОСОБЕННОСТИ

Материал: ARTGRANIT
Метод производства: литье
ОБОРАЧИВАЕМАЯ ЧАША МОЙКИ

ВЫРЕЗ ПОД МОЙКУ

Размер выреза под мойку, мм: 760x490
Размер монтажной тумбы, см: 60

ГАРАНТИЯ

8 лет

КОМПЛЕКТАЦИЯ

Крепления, донный клапан, сифон

ARTGRANIT 28. пастила	ARTGRANIT 21. ваниль	ARTGRANIT 24. бежевый	ARTGRANIT 30. leningrad grey	НОВЫЙ ЦВЕТ ARTGRANIT 72. espresso	ARTGRANIT 85. черный
YONAKA **78-LB-PA** **4993337**	YONAKA **78-LB-BE** **4993335**	YONAKA **78-LB-SA** **4993416**	YONAKA **78-LB-GR** **4993339**	YONAKA **78-LB-ES** **4997511**	YONAKA **78-LB-BL** **4993341**

DAISEN 78-LB

BASE 60 ARTGRANIT

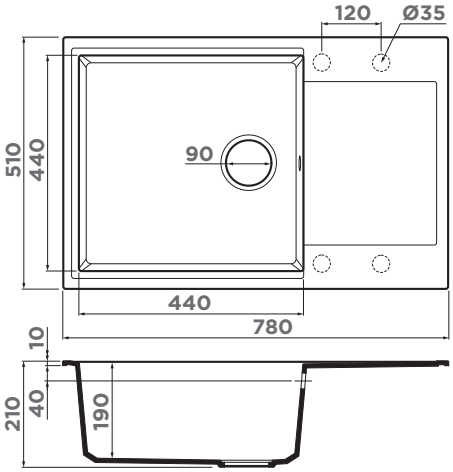

ОСОБЕННОСТИ

Материал: ARTGRANIT
Метод производства: литье
ОБОРАЧИВАЕМАЯ ЧАША МОЙКИ

ВЫРЕЗ ПОД МОЙКУ

Размер выреза под мойку, мм: 760x490
Размер монтажной тумбы, см: 60

ГАРАНТИЯ

8 лет

КОМПЛЕКТАЦИЯ

Крепления, донный клапан, сифон

ARTGRANIT 28. пастила	ARTGRANIT 21. ваниль	ARTGRANIT 24. бежевый	ARTGRANIT 30. leningrad grey	НОВЫЙ ЦВЕТ ARTGRANIT 72. espresso	ARTGRANIT 85. черный
DAISEN **78-LB-PA** **4993688**	DAISEN **78-LB-BE** **4993686**	DAISEN **78-LB-SA** **4993693**	DAISEN **78-LB-GR** **4993690**	DAISEN **78-LB-ES** **4997497**	DAISEN **78-LB-BL** **4993692**

мойка:
DAISEN-78-LB-BL
смеситель:
NAKAGAWA 2 PLUS-GB

60 СМ

ARTGRANIT®
Врезной монтаж

DAISEN 78-2

BASE 60 ARTGRANIT

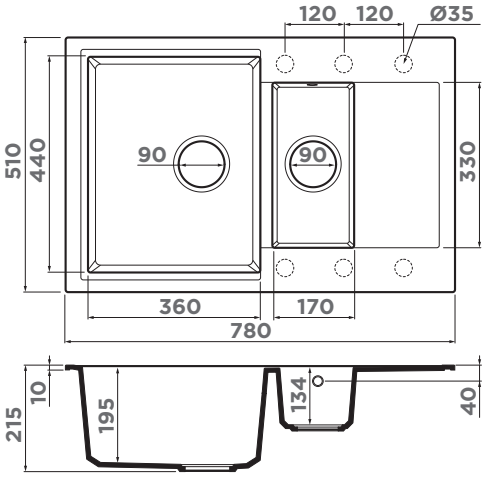

ОСОБЕННОСТИ

Материал: ARTGRANIT
Метод производства: литье

ВЫРЕЗ ПОД МОЙКУ

Размер выреза под мойку, мм: 760x490
Размер монтажной тумбы, см: 60

ГАРАНТИЯ

8 лет

КОМПЛЕКТАЦИЯ

Крепления, донный клапан, сифон

ARTGRANIT 28. пастила	ARTGRANIT 21. ваниль	ARTGRANIT 24. бежевый	ARTGRANIT 30. leningrad grey	НОВЫЙ ЦВЕТ ARTGRANIT 72. espresso	ARTGRANIT 85. черный
DAISEN 78-2-PA 4993330	DAISEN 78-2-BE 4993328	DAISEN 78-2-SA 4993417	DAISEN 78-2-GR 4993332	DAISEN 78-2-ES 4997491	DAISEN 78-2-BL 4993334

DAISEN 86

BASE 60 ARTGRANIT

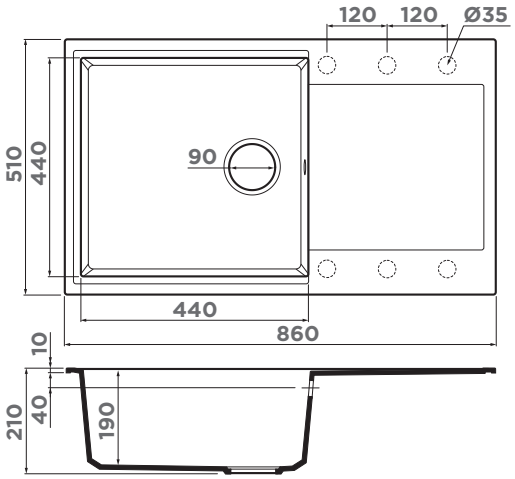

ОСОБЕННОСТИ

Материал: ARTGRANIT
Метод производства: литье
ОБОРАЧИВАЕМАЯ ЧАША МОЙКИ

ВЫРЕЗ ПОД МОЙКУ

Размер выреза под мойку, мм: 840x490
Размер монтажной тумбы, см: 60

ГАРАНТИЯ

8 лет

КОМПЛЕКТАЦИЯ

Крепления, донный клапан, сифон

ARTGRANIT 28. пастила	ARTGRANIT 21. ваниль	ARTGRANIT 24. бежевый	ARTGRANIT 30. leningrad grey	НОВЫЙ ЦВЕТ ARTGRANIT 72. espresso	ARTGRANIT 85. черный
DAISEN 86-PA 4993696	DAISEN 86-BE 4993694	DAISEN 86-SA 4993701	DAISEN 86-GR 4993698	DAISEN 86-ES 4997494	DAISEN 86-BL 4993700

DAISEN 77

BASE 80 ARTGRANIT

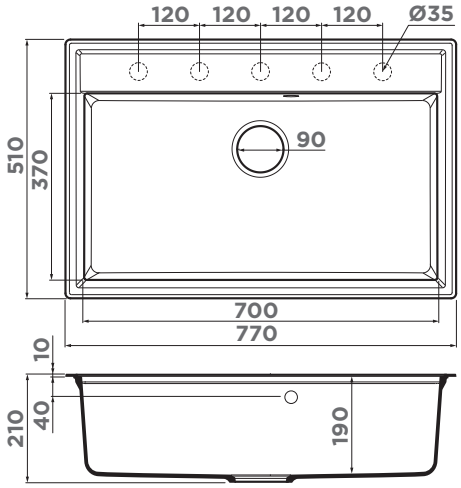

ОСОБЕННОСТИ

Материал: ARTGRANIT
Метод производства: литье

ВЫРЕЗ ПОД МОЙКУ

Размер выреза под мойку, мм: 750x490
Размер монтажной тумбы, см: 80

ГАРАНТИЯ

8 лет

КОМПЛЕКТАЦИЯ

Крепления, донный клапан, сифон

ARTGRANIT 28. пастила	ARTGRANIT 21. ваниль	ARTGRANIT 24. бежевый	ARTGRANIT 30. leningrad grey	НОВЫЙ ЦВЕТ ARTGRANIT 72. espresso	ARTGRANIT 85. черный
DAISEN 77-PA 4993626	DAISEN 77-BE 4993624	DAISEN 77-SA 4993631	DAISEN 77-GR 4993628	DAISEN 77-ES 4997490	DAISEN 77-BL 4993630

60 80 см

ARTGRANIT® Врезной монтаж

DAISEN 86-2

BASE 80 ARTGRANIT

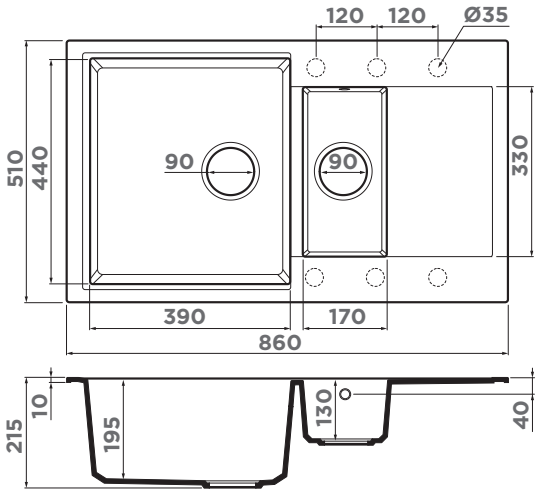

ОСОБЕННОСТИ

Материал: ARTGRANIT
Метод производства: литье

ВЫРЕЗ ПОД МОЙКУ

Размер выреза под мойку, мм: 840x490
Размер монтажной тумбы, см: 80

ГАРАНТИЯ

8 лет

КОМПЛЕКТАЦИЯ

Крепления, донный клапан, сифон

ARTGRANIT 28. пастила	ARTGRANIT 21. ваниль	ARTGRANIT 24. бежевый	ARTGRANIT 30. leningrad grey	НОВЫЙ ЦВЕТ ARTGRANIT 72. espresso	ARTGRANIT 85. черный
DAISEN 86-2-PA 4993473	DAISEN 86-2-BE 4993471	DAISEN 86-2-SA 4993478	DAISEN 86-2-GR 4993475	DAISEN 86-2-ES 4997493	DAISEN 86-2-BL 4993477

МОЙКИ ИЗ НЕРЖАВЕЮЩЕЙ СТАЛИ

ГАРАНТИЯ

15 лет

ВРЕЗНОЙ МОНТАЖ

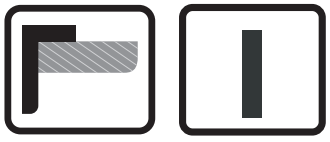

PVD

Технология PVD заключается в процессе конденсации металла из паровой (газовой) фазы на исходный материал. Главная ценность PVD-технологии заключается в способности модифицировать свойства поверхности изделия, не нарушая при этом биохимическую функциональность основного материала. PVD-покрытие чрезвычайно плотно и равномерно прилегает к основе, не содержит микротрещин, является защитным слоем, устойчивым к истиранию и появлению царапин. PVD-покрытие не только эстетично, но и абсолютно безопасно для здоровья.

NANO-ПОКРЫТИЕ

NANO-покрытие придаёт мойке безупречный матовый вид, обеспечивает дополнительную защиту от микроцарапин, отпечатков пальцев и является экологически чистым и гипоаллергенным материалом. Nano-покрытие чрезвычайно плотно и равномерно нанесено на PVD во всех мойках цвета GB (графит), что обеспечивает исключительную прочность. Не содержит микротрещин, поскольку Nano-частицы заполняют малейшие шероховатости на поверхности, создавая наибольшую равномерность защитной плёнки, а PVD равномерно прилегает к основе.

АБСОЛЮТНАЯ БЕЗОПАСНОСТЬ ДЛЯ ЗДОРОВЬЯ

Химические свойства стали исключают химические реакции с кислотами, содержащимися в продуктах питания, поэтому взаимодействие с материалом мойки не повлияет ни на вид, ни на вкус продукта.

ИСКЛЮЧИТЕЛЬНАЯ ПРОЧНОСТЬ

Кухонные мойки из нержавеющей стали без труда выдерживают большой вес посуды и продуктов за счет толщины стенок, они не деформируются из-за ударов и бесшумны под напором струи.

ТЕРМОУСТОЙЧИВОСТЬ

Стальные мойки OMOIKIRI равнодушны как к высоким, так и к низким температурам, они не теряют своих эстетических свойств при постоянном использовании высокотемпературных режимов.

ЦВЕТА НЕРЖАВЕЮЩЕЙ СТАЛИ

001. нержав. сталь
008. вороненая сталь
026. графит
004. светлое золото
017. матовое серебро
002. нержав. сталь Nano

SUS304

Вся нержавеющая сталь OMOIKIRI соответствует маркировке 18/8. Эта сталь содержит 18% хрома и 8% никеля, что обеспечивает ее максимальную защиту от коррозии. При закупке производственных материалов происходит строгий контроль качества стали.

ХИМИЧЕСКАЯ ИНЕРТНОСТЬ

Мойки из нержавеющей стали устойчивы к воздействию бытовых кислот и щелочей, благодаря чему вредные вещества не угрожают здоровью человека.

УСТОЙЧИВОСТЬ К ОБРАЗОВАНИЮ РЖАВЧИНЫ

Высокая сопротивляемость коррозии обеспечивается наличием в составе никеля, который придает мойкам не только нержавеющие качества, но и роскошный блеск.

TAKI 20-U/IF

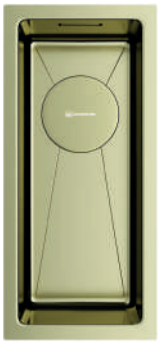

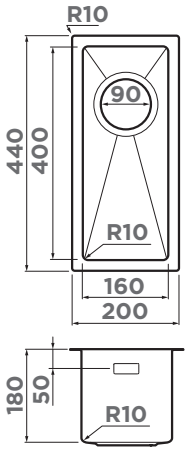

ОСОБЕННОСТИ

Материал: высококачественная нержавеющая сталь.
PVD+NANO-покрытие в цвете GB,
PVD-покрытие в цветах: LG, GM.
Толщина, мм: 1,2
Метод производства: ручное

Шумоподавляющее покрытие состоит из двух компонентов: резиновой накладки на дне и специального противошумного состава.

ВЫРЕЗ ПОД МОЙКУ

Размер выреза под мойку, мм: 184x424
Угловой радиус врезки, мм: 10
Размер монтажной тумбы, см: 30

ГАРАНТИЯ

15 лет

КОМПЛЕКТАЦИЯ

Крепления для всех типов монтажа, донный клапан, сифон, декоративный корзинчатый элемент

001. нержавеющая сталь
TAKI **20-U/IF-IN**
4973042

008. вороненая сталь
TAKI **20-U/IF-GM**
4973105

026. графит
TAKI **20-U/IF-GB**
4997015

004. светлое золото
TAKI **20-U/IF-LG**
4973091

TADZAVA 22-U/I

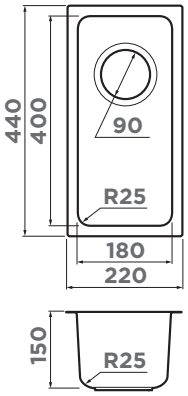

ДЕКОРАТИВНЫЙ ЭЛЕМЕНТ

DEC-**IN**
4957061
больше цветов на 414 стр.

ОСОБЕННОСТИ

Материал: высококачественная нержавеющая сталь.
Толщина, мм: 1
Метод производства: цельнотянутое

Шумоподавляющее покрытие состоит из двух компонентов: резиновой накладки на дне и специального противошумного состава.

ВЫРЕЗ ПОД МОЙКУ

Размер выреза под мойку, мм: 204x424
Размер монтажной тумбы, см: 30

ГАРАНТИЯ

15 лет

КОМПЛЕКТАЦИЯ

Крепления для монтажа, донный клапан, сифон

001. нержавеющая сталь
TADZAVA **22-U/I-IN**
4993734

TADZAVA 22-U/I ULTRA 15

BASE 30 · 304 STAINLESS STEEL

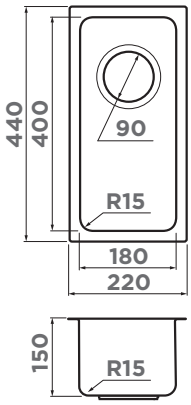

ДЕКОРАТИВНЫЙ ЭЛЕМЕНТ

DEC-IN
4957061
больше цветов
на 414 стр.

ОСОБЕННОСТИ

Материал: высококачественная нержавеющая сталь.
Толщина, мм: 1
Метод производства: цельнотянутое

Шумоподавляющее покрытие состоит из двух компонентов: резиновой накладки на дне и специального противошумного состава.

ВЫРЕЗ ПОД МОЙКУ

Размер выреза под мойку, мм: 204x424
Угловой радиус врезки, мм: 15
Размер монтажной тумбы, см: 30

ГАРАНТИЯ

15 лет

КОМПЛЕКТАЦИЯ

Крепления для монтажа, уплотнительная подкладка, донный клапан, сифон

001. нержавеющая сталь
TADZAVA **22-U/I-IN ULTRA 15**
4997112

OMI 37-U/I ULTRA

BASE 45 · 304 STAINLESS STEEL

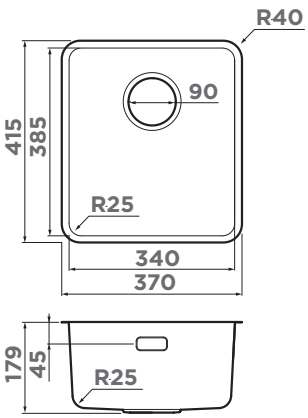

ДЕКОРАТИВНЫЙ ЭЛЕМЕНТ

DEC-IN
4957061
больше цветов
на 414 стр.

ОСОБЕННОСТИ

Материал: высококачественная нержавеющая сталь.
PVD+NANO-покрытие в цвете GB,
PVD-покрытие в цветах: LG.
Толщина, мм: 0,8
Метод производства: цельнотянутое

Шумоподавляющее покрытие состоит из двух компонентов: резиновой накладки на дне и специального противошумного состава.

ВЫРЕЗ ПОД МОЙКУ

Размер выреза под мойку, мм: 360x405
Размер монтажной тумбы, см: 45

ГАРАНТИЯ

15 лет

КОМПЛЕКТАЦИЯ

Крепления для всех типов монтажа, донный клапан, сифон

001. нержавеющая сталь
OMI **37-U/I-IN ULTRA**
4997399

026. графит
OMI **37-U/I-GB ULTRA**
4997416

004. светлое золото
OMI **37-U/I-LG ULTRA**
4997400

TADZAVA 38-U/I

BASE 45 · 304 STAINLESS STEEL

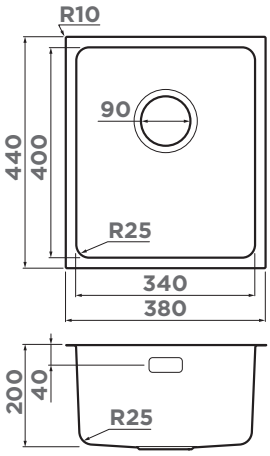

РОЛЛ-МАТ

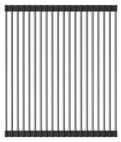

ROLL-01-IN
4997003
больше цветов на 416 стр.

ОСОБЕННОСТИ

Материал: высококачественная нержавеющая сталь.
Толщина, мм: 0,8
Метод производства: цельнотянутое

Шумоподавляющее покрытие состоит из двух компонентов: резиновой накладки на дне и специального противошумного состава.

ВЫРЕЗ ПОД МОЙКУ

Размер выреза под мойку, мм: 364x424
Размер монтажной тумбы, см: 45

ГАРАНТИЯ

15 лет

КОМПЛЕКТАЦИЯ

Крепления для монтажа, уплотнительная подкладка, донный клапан, сифон

TADZAVA **38-U/I-IN**
4993077

TADZAVA 38-U/I ULTRA 15

BASE 45 · 304 STAINLESS STEEL

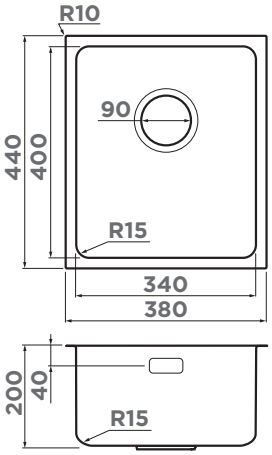

РОЛЛ-МАТ

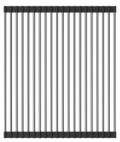

ROLL-01-IN
4997003
больше цветов на 416 стр.

ОСОБЕННОСТИ

Материал: высококачественная нержавеющая сталь
Толщина, мм: 1
Метод производства: цельнотянутое

Шумоподавляющее покрытие состоит из двух компонентов: резиновой накладки на дне и специального противошумного состава.

ВЫРЕЗ ПОД МОЙКУ

Размер выреза под мойку, мм: 364x424
Угловой радиус врезки, мм: 15
Размер монтажной тумбы, см: 45

ГАРАНТИЯ

15 лет

КОМПЛЕКТАЦИЯ

Крепления для монтажа, уплотнительная подкладка, донный клапан, сифон

TADZAVA **38-U/I-IN**
ULTRA 15
4997113

TAKI 38-U/IF

45 СМ

Нержавеющая сталь
Врезной монтаж

BASE 45 · 304 STAINLESS STEEL

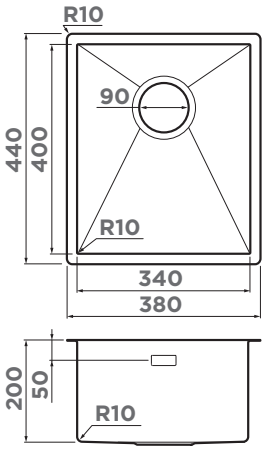

АРМАТУРА С КЛАПАНОМ-АВТОМАТОМ

WK-1-**IN-A** **4956468**
WK-1-**GM-A** **4956470**
WK-1-**LG-A** **4956469**
444 стр.

ОСОБЕННОСТИ

Материал: высококачественная нержавеющая сталь.
PVD+NANO-покрытие в цвете GB,
PVD-покрытие в цветах: LG, GM.
Толщина, мм: 1,2
Метод производства: ручное

Шумоподавляющее покрытие состоит из двух компонентов: резиновой накладки на дне и специального противошумного состава.

ВЫРЕЗ ПОД МОЙКУ

Размер выреза под мойку, мм: 364x424
Размер монтажной тумбы, см: 45

ГАРАНТИЯ

15 лет

КОМПЛЕКТАЦИЯ

Крепления для всех типов монтажа, донный клапан, сифон, декоративный корзинчатый элемент

TAKI **38-U/IF-IN**
4973043

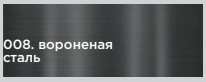

TAKI **38-U/IF-GM**
4973106

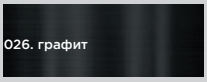

TAKI **38-U/IF-GB**
4997016

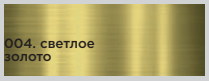

TAKI **38-U/IF-LG**
4973092

OMI 38-U/I

BASE 45 · 304 STAINLESS STEEL

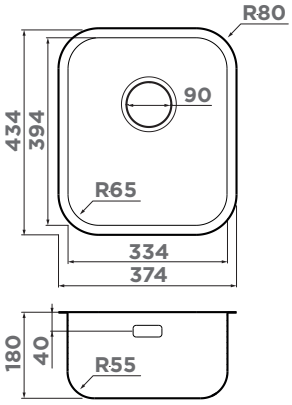

ДЕКОРАТИВНЫЙ ЭЛЕМЕНТ

DEC-IN
4957061
больше цветов на 414 стр.

ОСОБЕННОСТИ

Материал: высококачественная нержавеющая сталь.
Толщина, мм: 0,8
Метод производства: цельнотянутое

Шумоподавляющее покрытие состоит из двух компонентов: резиновой накладки на дне и специального противошумного состава.

ВЫРЕЗ ПОД МОЙКУ

Размер выреза под мойку, мм: 348x408

Размер монтажной тумбы, см: 45

ГАРАНТИЯ

15 лет

КОМПЛЕКТАЦИЯ

Крепления для всех типов монтажа, донный клапан, сифон

OMI **38-U/I-IN**
4997435

AMADARE 39

BASE 45 · 304 STAINLESS STEEL

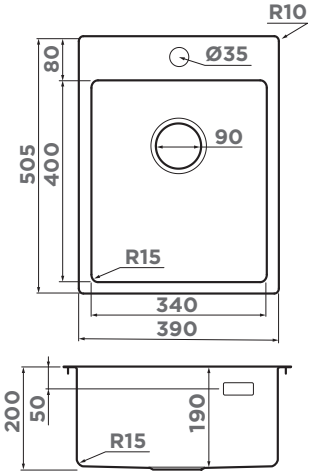

РОЛЛ-МАТ

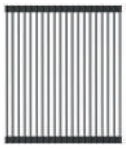

ROLL-01-IN
4997003
416 стр.

ОСОБЕННОСТИ

Материал: высококачественная нержавеющая сталь.
Толщина, мм: 1
Метод производства: цельнотянутое

Шумоподавляющее покрытие состоит из двух компонентов: резиновой накладки на дне и специального противошумного состава.

ВЫРЕЗ ПОД МОЙКУ

Размер выреза под мойку, мм: 370x485
Размер монтажной тумбы, см: 45

ГАРАНТИЯ

15 лет

КОМПЛЕКТАЦИЯ

Крепления для монтажа, уплотнительная подкладка, донный клапан, сифон

AMADARE **39-IN**
4997028

TADZAVA 39-U/I

BASE 45 · 304 SUPERIOR STEEL

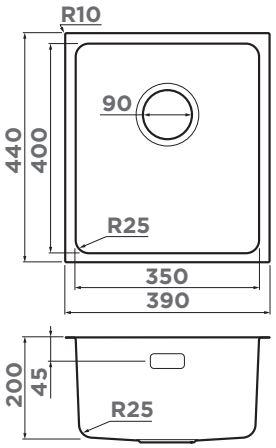

ДЕКОРАТИВНЫЙ ЭЛЕМЕНТ

DEC-**GM**
4957091
больше цветов на 414 стр.

ОСОБЕННОСТИ

Материал: высококачественная нержавеющая сталь.
PVD-покрытие используется в мойках с цветами GM, LG.
Толщина, мм: 0,9
Метод производства: цельнотянутое

Шумоподавляющее покрытие состоит из двух компонентов: резиновой накладки на дне и специального противошумного состава.

ВЫРЕЗ ПОД МОЙКУ

Радиус угла мойки, мм: 25
Размер выреза под мойку, мм: 370x420
Размер монтажной тумбы, см: 45

ГАРАНТИЯ

15 лет

КОМПЛЕКТАЦИЯ

Крепления для всех типов монтажа, донный клапан, сифон

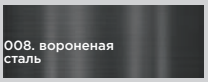

TADZAVA **39-U/I-GM**
4993079

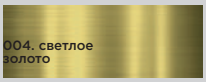

TADZAVA **39-U/I-LG**
4993262

AKISAME 41

BASE 45 · 304 SUPERIOR STEEL

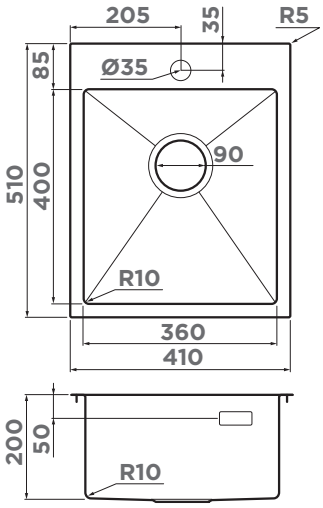

АРМАТУРА С КЛАПАНОМ-АВТОМАТОМ

WK-1-**IN-A**
4956468
WK-1-**GM-A**
4956470
WK-1-**LG-A**
4956469
444 стр.

ОСОБЕННОСТИ

Материал: высококачественная нержавеющая сталь.
PVD+NANO-покрытие в цвете GB,
PVD-покрытие в цветах: LG, GM.
Толщина, мм: 1,2
Метод производства: ручное

Шумоподавляющее покрытие состоит из двух компонентов: резиновой накладки на дне и специального противошумного состава.

ВЫРЕЗ ПОД МОЙКУ

Размер выреза под мойку, мм: 390x490
Размер монтажной тумбы, см: 45

ГАРАНТИЯ

15 лет

КОМПЛЕКТАЦИЯ

Крепления для всех типов монтажа, донный клапан, сифон, декоративный корзинчатый элемент

AKISAME **41-IN**
4973056

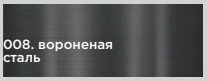

AKISAME **41-GM**
4973094

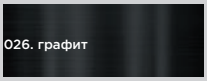

AKISAME **41-GB**
4997011

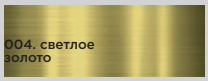

AKISAME **41-LG**
4973080

TOVADA 49

BASE 45 | 304 STAINLESS STEEL

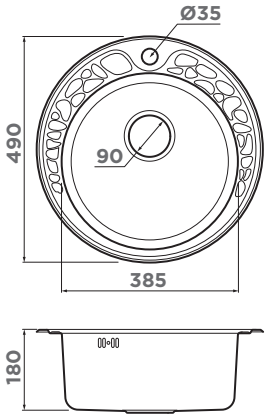

ДЕКОРАТИВНЫЙ ЭЛЕМЕНТ

DEC-IN **4957061**
больше цветов на 414 стр.

ОСОБЕННОСТИ

Материал: высококачественная нержавеющая сталь
Толщина, мм: 0,8
Метод производства: цельнотянутое

Шумоподавляющее покрытие состоит из двух компонентов: резиновой накладки на дне и специального противошумного состава.

ВЫРЕЗ ПОД МОЙКУ

Размер выреза под мойку, мм: по шаблону на упаковке
Размер монтажной тумбы, см: 45

ГАРАНТИЯ

15 лет

КОМПЛЕКТАЦИЯ

Крепления для монтажа, уплотнительная подкладка, донный клапан, сифон

001. нержавеющая сталь

TOVADA **49-IN**
4993006

ASIDA 51

BASE 45 | 304 STAINLESS STEEL

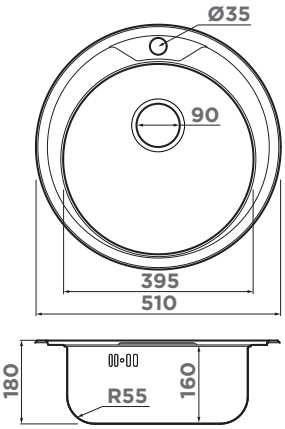

ДЕКОРАТИВНЫЙ ЭЛЕМЕНТ

DEC-IN **4957061**
больше цветов на 414 стр.

ОСОБЕННОСТИ

Материал: высококачественная нержавеющая сталь
Толщина, мм: 0,8
Метод производства: цельнотянутое

Шумоподавляющее покрытие состоит из двух компонентов: резиновой накладки на дне и специального противошумного состава.

ВЫРЕЗ ПОД МОЙКУ

Размер выреза под мойку, мм: по шаблону на упаковке
Размер монтажной тумбы, см: 45

ГАРАНТИЯ

15 лет

КОМПЛЕКТАЦИЯ

Крепления для монтажа, уплотнительная подкладка, донный клапан, сифон

001. нержавеющая сталь

ASIDA **51-IN**
4993785

SAGAMI 63

BASE 45 · 304 STAINLESS STEEL

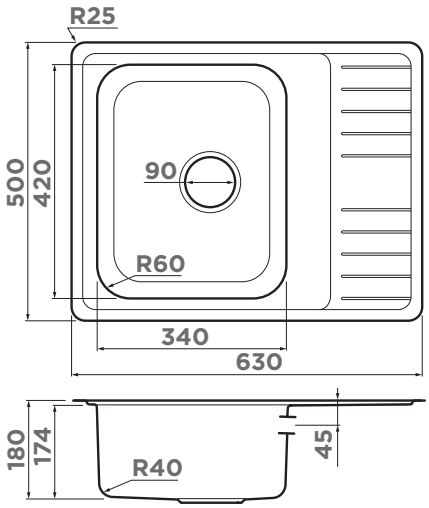

ОСОБЕННОСТИ

Материал: высококачественная нержавеющая сталь
Толщина, мм: 0,9
Метод производства: цельнотянутое
ОБОРАЧИВАЕМАЯ ЧАША МОЙКИ

Шумоподавляющее покрытие состоит из двух компонентов: резиновой накладки на дне и специального противошумного состава.

ВЫРЕЗ ПОД МОЙКУ

Размер выреза под мойку, мм: 610x480
Размер монтажной тумбы, см: 45

ГАРАНТИЯ

15 лет

КОМПЛЕКТАЦИЯ

Крепления для монтажа, уплотнительная подкладка, донный клапан, сифон

001. нержавеющая сталь

SAGAMI **63-IN**
4993732

MIZU 78

BASE 45 · 304 STAINLESS STEEL

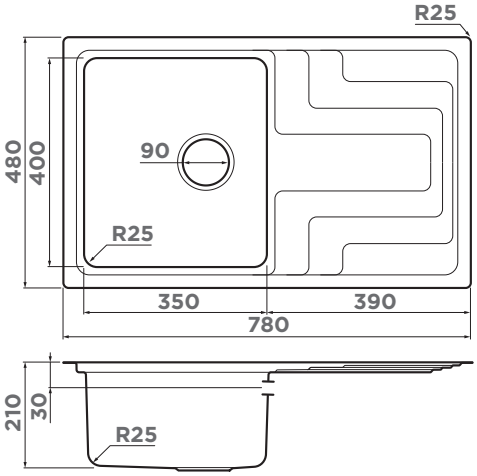

ДЕКОРАТИВНЫЙ ЭЛЕМЕНТ

DEC-**IN**
4957061
больше цветов на 414 стр.

ОСОБЕННОСТИ

Материал: высококачественная нержавеющая сталь
Толщина, мм: 0,9
Метод производства: цельнотянутое
ОБОРАЧИВАЕМАЯ ЧАША МОЙКИ

Шумоподавляющее покрытие состоит из двух компонентов: резиновой накладки на дне и специального противошумного состава.

ВЫРЕЗ ПОД МОЙКУ

Размер выреза под мойку, мм: 760x460
Размер монтажной тумбы, см: 45

ГАРАНТИЯ

15 лет

КОМПЛЕКТАЦИЯ

Крепления для монтажа, уплотнительная подкладка, донный клапан, сифон

001. нержавеющая сталь

MIZU **78-IN**
4973730

AKISAME 65

BASE 45 · 304 STAINLESS STEEL

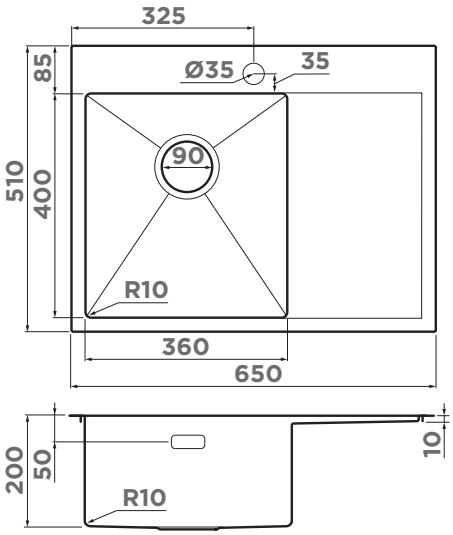

ОСОБЕННОСТИ

Материал: высококачественная нержавеющая сталь.
PVD-покрытие используется в мойках с цветами LG, GM.
Толщина, мм: 1,2
Метод производства: ручное

Шумоподавляющее покрытие состоит из двух компонентов: резиновой накладки на дне и специального противошумного состава.

ВЫРЕЗ ПОД МОЙКУ

Размер выреза под мойку, мм: 630x490
Размер монтажной тумбы, см: 45

ГАРАНТИЯ

15 лет

КОМПЛЕКТАЦИЯ

Крепления для монтажа, донный клапан, сифон, декоративный корзинчатый элемент

001. нержавеющая сталь	008. вороненая сталь	004. светлое золото
AKISAME **65-IN-L** **4973058** чаша слева	AKISAME **65-GM-L** **4973097** чаша слева	AKISAME **65-LG-L** **4973083** чаша слева
AKISAME **65-IN-R** **4973059** чаша справа	AKISAME **65-GM-R** **4973098** чаша справа	AKISAME **65-LG-R** **4973084** чаша справа

AKISAME 78

BASE 45 · 304 STAINLESS STEEL

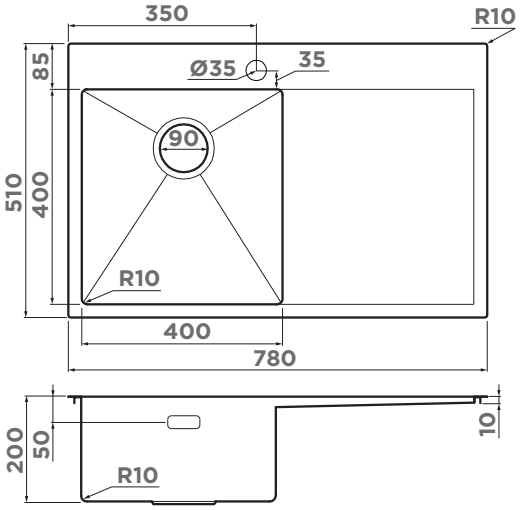

ОСОБЕННОСТИ

Материал: высококачественная нержавеющая сталь.
PVD-покрытие используется в мойках с цветами LG, GM.
Толщина, мм: 1,2
Метод производства: ручное

Шумоподавляющее покрытие состоит из двух компонентов: резиновой накладки на дне и специального противошумного состава.

ВЫРЕЗ ПОД МОЙКУ

Размер выреза под мойку, мм: 760x490
Размер монтажной тумбы, см: 45

ГАРАНТИЯ

15 лет

КОМПЛЕКТАЦИЯ

Крепления для монтажа, донный клапан, сифон, декоративный корзинчатый элемент

001. нержавеющая сталь	008. вороненая сталь	004. светлое золото
AKISAME **78-IN-L** **4973060** чаша слева	AKISAME **78-GM-L** **4973099** чаша слева	AKISAME **78-LG-L** **4973085** чаша слева
AKISAME **78-IN-R** **4973061** чаша справа	AKISAME **78-GM-R** **4973100** чаша справа	AKISAME **78-LG-R** **4973086** чаша справа

SAGAMI 79

BASE 45 · 304 STAINLESS STEEL

45 СМ

Нержавеющая сталь
Врезной монтаж

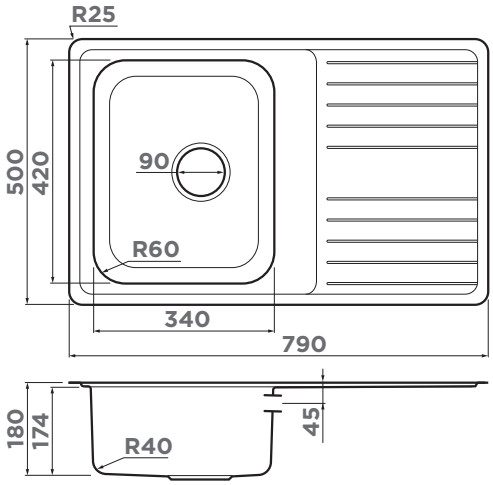

ОСОБЕННОСТИ

Материал: высококачественная нержавеющая сталь
Толщина, мм: 0,9
Метод производства: цельнотянутое
ОБОРАЧИВАЕМАЯ ЧАША МОЙКИ

Шумоподавляющее покрытие состоит из двух компонентов: резиновой накладки на дне и специального противошумного состава.

ВЫРЕЗ ПОД МОЙКУ

Размер выреза под мойку, мм: 770x480
Размер монтажной тумбы, см: 45

ГАРАНТИЯ

15 лет

КОМПЛЕКТАЦИЯ

Крепления для монтажа, уплотнительная подкладка, донный клапан, сифон

SAGAMI **79-IN**
4993735

KASHIOGAWA 79

BASE 45 · 304 STAINLESS STEEL

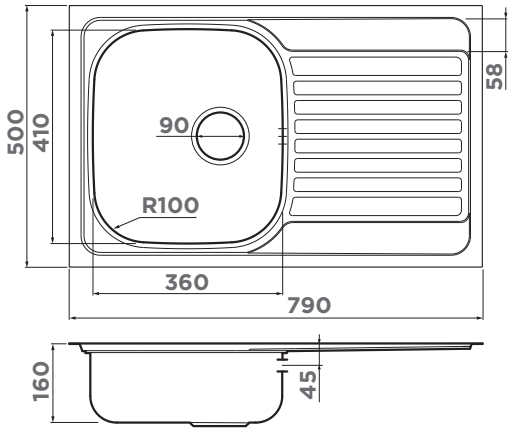

ОСОБЕННОСТИ

Материал: высококачественная нержавеющая сталь
Толщина, мм: 0,7
Метод производства: цельнотянутое
ОБОРАЧИВАЕМАЯ ЧАША МОЙКИ

Шумоподавляющее покрытие состоит из двух компонентов: резиновой накладки на дне и специального противошумного состава.

ВЫРЕЗ ПОД МОЙКУ

Размер выреза под мойку, мм: 770x480
Размер монтажной тумбы, см: 45

ГАРАНТИЯ

15 лет

КОМПЛЕКТАЦИЯ

Крепления для монтажа, уплотнительная подкладка, донный клапан, сифон

001. нержавеющая сталь

KASHIOGAWA **79-IN**
4993452

KASHIOGAWA 86

BASE 45 · 304 STAINLESS STEEL

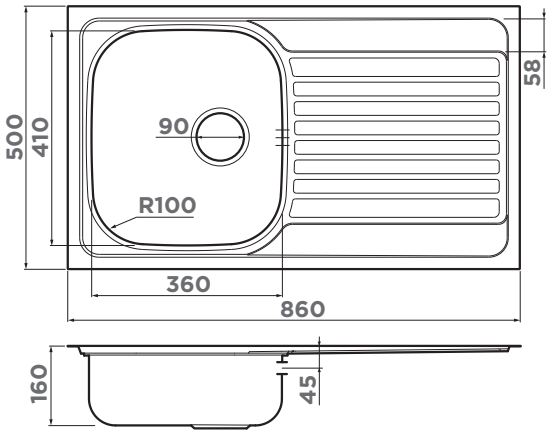

ОСОБЕННОСТИ

Материал: высококачественная нержавеющая сталь
Толщина, мм: 0,7
Метод производства: цельнотянутое
ОБОРАЧИВАЕМАЯ ЧАША МОЙКИ

Шумоподавляющее покрытие состоит из двух компонентов: резиновой накладки на дне и специального противошумного состава.

ВЫРЕЗ ПОД МОЙКУ

Размер выреза под мойку, мм: 840x480
Размер монтажной тумбы, см: 45

ГАРАНТИЯ

15 лет

КОМПЛЕКТАЦИЯ

Крепления для монтажа, уплотнительная подкладка, донный клапан, сифон

001. нержавеющая сталь

KASHIOGAWA **86-IN**
4993453

OMI 44-U/I QUADRO

BASE 50 · 304 STAINLESS STEEL

Смотрите видео про OMI 44-U/I-QUADRO

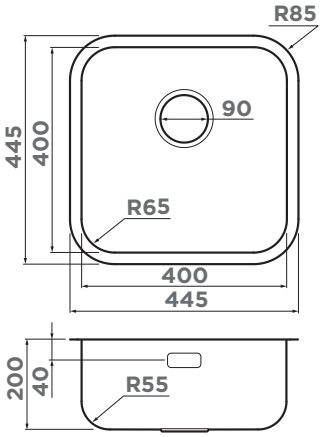

ОСОБЕННОСТИ

Материал: высококачественная нержавеющая сталь.
Толщина, мм: 0,8
Метод производства: цельнотянутое

Шумоподавляющее покрытие состоит из двух компонентов: резиновой накладки на дне и специального противошумного состава.

ВЫРЕЗ ПОД МОЙКУ

Размер выреза под мойку, мм: 435x435
Размер монтажной тумбы, см: 50

ГАРАНТИЯ

15 лет

КОМПЛЕКТАЦИЯ

Крепления для всех типов монтажа, донный клапан, сифон

001. нержавеющая сталь

OMI **44-U/I-IN QUADRO**
4993494

РЕКОМЕНДУЕМЫЕ АКСЕССУАРЫ

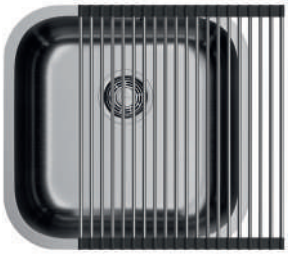

РОЛЛ-МАТ

ROLL-01-**IN**
4997003
416 стр.

КОЛАНДЕР

CO-02-**IN**
4999002
418 стр.

ИЗМЕЛЬЧИТЕЛЬ

NAGARE SLIM **500**
4995061
NAGARE SLIM **900**
4995062
NAGARE SLIM **1250**
4995063

464 стр.

СМЕСИТЕЛЬ

TONAMI-**BN**
4994018
TONAMI-**C**
4994012
больше цветов на 361 стр.

СМЕСИТЕЛЬ

SHINAGAWA-**C**
4994177
SHINAGAWA-**BN**
4994230
больше цветов на 397 стр.

СМЕСИТЕЛЬ

YAMADA-**BN**
4994225
больше цветов на 330 стр.

ДОЗАТОР

OM-02-**BN**
4995008
больше цветов на 407 стр.

РАЗДЕЛОЧНАЯ ДОСКА

CB-01-**WOOD**
4999005

430 стр.

СМЕСИТЕЛЬ

NAGANO-**GB**
4994284
NAGANO-**BN**
4994011
NAGANO-**C**
4994146
больше цветов на 355 стр.

OMI 43-U/I ULTRA

BASE 50 · 304 STAINLESS STEEL

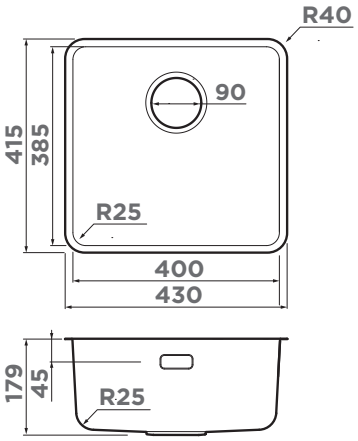

ДЕКОРАТИВНЫЙ ЭЛЕМЕНТ

DEC-IN
4957061
больше цветов на 414 стр.

ОСОБЕННОСТИ

Материал: высококачественная нержавеющая сталь.
PVD+NANO-покрытие в цвете GB,
PVD-покрытие в цветах: LG.
Толщина, мм: 0,8
Метод производства: цельнотянутое

Шумоподавляющее покрытие состоит из двух компонентов: резиновой накладки на дне и специального противошумного состава.

ВЫРЕЗ ПОД МОЙКУ

Размер выреза под мойку, мм: 420x405
Размер монтажной тумбы, см: 50

ГАРАНТИЯ

15 лет

КОМПЛЕКТАЦИЯ

Крепления для всех типов монтажа, донный клапан, сифон

OMI **43-U/I-IN ULTRA**
4997411

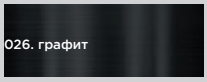

OMI **43-U/I-GB ULTRA**
4997420

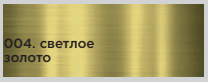

OMI **43-U/I-LG ULTRA**
4997412

OMI 43-U/I ULTRA MINI

BASE 50 · 304 STAINLESS STEEL

Смотрите видео про OMI 43-U/I ULTRA MINI

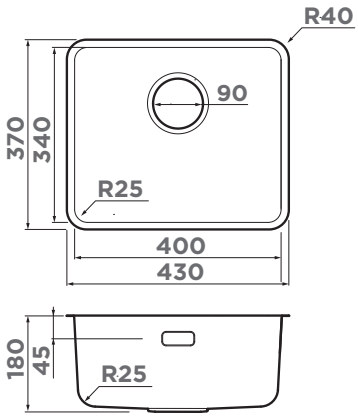

ДЕКОРАТИВНЫЙ ЭЛЕМЕНТ

DEC-GB
4956763
больше цветов на 414 стр.

ОСОБЕННОСТИ

Материал: высококачественная нержавеющая сталь.
PVD+NANO-покрытие в цвете GB,
PVD-покрытие в цветах: LG.
Толщина, мм: 0,8
Метод производства: цельнотянутое

Шумоподавляющее покрытие состоит из двух компонентов: резиновой накладки на дне и специального противошумного состава.

ВЫРЕЗ ПОД МОЙКУ

Размер выреза под мойку, мм: 420x360
Размер монтажной тумбы, см: 50

ГАРАНТИЯ

15 лет

КОМПЛЕКТАЦИЯ

Крепления для всех типов монтажа, донный клапан, сифон

OMI **43-U/I-IN ULTRA MINI**
4997402

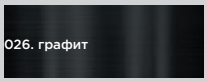

OMI **43-U/I-GB ULTRA MINI**
4997417

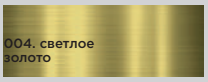

OMI **43-U/I-LG ULTRA MINI**
4997403

TADZAVA 44-U/I QUADRO

50 CM

Нержавеющая сталь
Врезной монтаж

BASE 50 · 304 STAINLESS STEEL

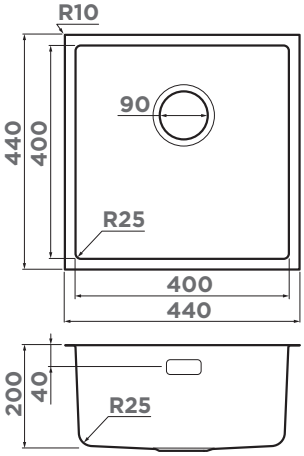

РОЛЛ-МАТ

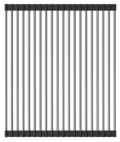

ROLL-01-IN
4997003
больше цветов на 416 стр.

ОСОБЕННОСТИ

Материал: высококачественная нержавеющая сталь
Толщина, мм: 1
Метод производства: цельнотянутое

Шумоподавляющее покрытие состоит из двух компонентов: резиновой накладки на дне и специального противошумного состава.

ВЫРЕЗ ПОД МОЙКУ

Размер выреза под мойку, мм: 424x424
Размер монтажной тумбы, см: 50

ГАРАНТИЯ

15 лет

КОМПЛЕКТАЦИЯ

Крепления для монтажа, уплотнительная подкладка, донный клапан, сифон

TADZAVA **44-U/I-IN**
QUADRO
4993509

TAKI 44-U/IF

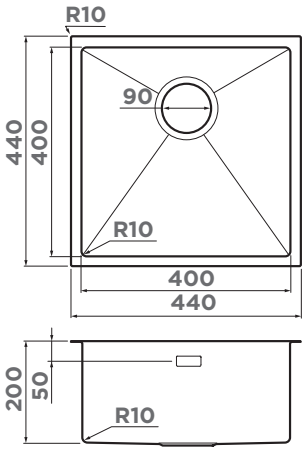

РАЗДЕЛОЧНАЯ ДОСКА

CB-01-**WOOD**
4999005
430 стр.

ОСОБЕННОСТИ

Материал: высококачественная нержавеющая сталь.
PVD+NANO-покрытие в цвете GB,
PVD-покрытие в цветах: LG, GM.
Толщина, мм: 1,2
Метод производства: ручное

Шумоподавляющее покрытие состоит из двух компонентов: резиновой накладки на дне и специального противошумного состава.

ВЫРЕЗ ПОД МОЙКУ

Размер выреза под мойку, мм: 420x420
Размер монтажной тумбы, см: 50

ГАРАНТИЯ

15 лет

КОМПЛЕКТАЦИЯ

Крепления для всех типов монтажа, донный клапан, сифон, декоративный корзинчатый элемент

001. нержавеющая сталь
TAKI **44-U/IF-IN**
4973044

008. вороненая сталь
TAKI **44-U/IF-GM**
4973521

026. графит
TAKI **44-U/IF-GB**
4997017

004. светлое золото
TAKI **44-U/IF-LG**
4973520

TADZAVA 44-U/I ULTRA

BASE 50 · 304 STAINLESS STEEL

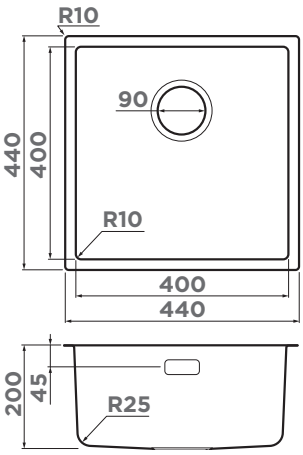

ДЕКОРАТИВНЫЙ ЭЛЕМЕНТ

DEC-IN
4957061
больше цветов на 414 стр.

ОСОБЕННОСТИ

Материал: высококачественная нержавеющая сталь.
PVD+NANO-покрытие в цвете GB,
PVD-покрытие в цветах: LG.
Толщина, мм: 1
Метод производства: цельнотянутое

Шумоподавляющее покрытие состоит из двух компонентов: резиновой накладки на дне и специального противошумного состава.

ВЫРЕЗ ПОД МОЙКУ

Размер выреза под мойку, мм: 420x420
Размер монтажной тумбы, см: 50

ГАРАНТИЯ

15 лет

КОМПЛЕКТАЦИЯ

Крепления для монтажа, уплотнительная прокладка, донный клапан, сифон

TADZAVA **44-U/I-IN ULTRA**
4993801

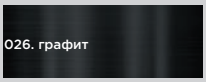

TADZAVA **44-U/I-GB ULTRA**
4993265

TADZAVA **44-U/I-LG ULTRA**
4993264

TADZAVA 44-U/I ULTRA 15

BASE 50 · 304 STAINLESS STEEL

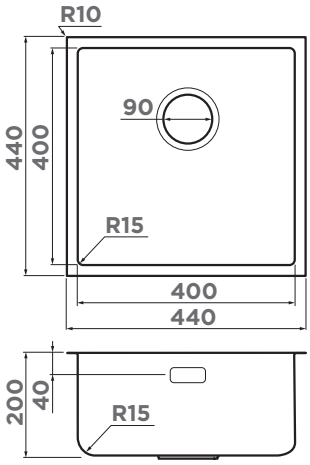

ДЕКОРАТИВНЫЙ ЭЛЕМЕНТ

DEC-IN
4957061
больше цветов на 414 стр.

ОСОБЕННОСТИ

Материал: высококачественная нержавеющая сталь.
Толщина, мм: 1
Метод производства: цельнотянутое

Шумоподавляющее покрытие состоит из двух компонентов: резиновой накладки на дне и специального противошумного состава.

ВЫРЕЗ ПОД МОЙКУ

Размер выреза под мойку, мм: 424x424
Размер монтажной тумбы, см: 50

ГАРАНТИЯ

15 лет

КОМПЛЕКТАЦИЯ

Крепления для монтажа, уплотнительная прокладка, донный клапан, сифон

TADZAVA **44-U/I-IN ULTRA 15**
4997114

OMI 44-U/I

BASE 50 · 304 STAINLESS STEEL

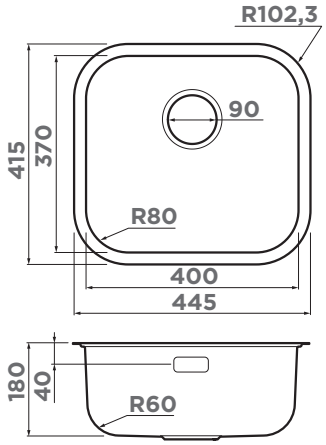

ОСОБЕННОСТИ

Материал: высококачественная нержавеющая сталь.
PVD-покрытие используется в мойках с цветами LG, GM.
Толщина, мм: 0,8
Метод производства: цельнотянутое

Шумоподавляющее покрытие состоит из двух компонентов: резиновой накладки на дне и специального противошумного состава.

ВЫРЕЗ ПОД МОЙКУ

Размер выреза под мойку, мм: 425x395
Размер монтажной тумбы, см: 50

ГАРАНТИЯ

15 лет

КОМПЛЕКТАЦИЯ

Крепления для всех типов монтажа, донный клапан, сифон

001. нержавеющая сталь
OMI **44-U/I-IN**
4993189

008. вороненая сталь
OMI **44-U/I-GM**
4993191

004. светлое золото
OMI **44-U/I-LG**
4993268

AMADARE 45

BASE 50 · 304 STAINLESS STEEL

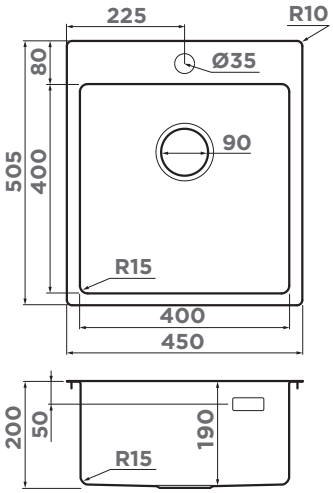

РОЛЛ-МАТ

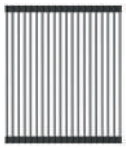

ROLL-01-**IN**
4997003
416 стр.

ОСОБЕННОСТИ

Материал: высококачественная нержавеющая сталь
Толщина, мм: 1
Метод производства: цельнотянутое

Шумоподавляющее покрытие состоит из двух компонентов: резиновой накладки на дне и специального противошумного состава.

ВЫРЕЗ ПОД МОЙКУ

Размер выреза под мойку, мм: 430x485
Размер монтажной тумбы, см: 50

ГАРАНТИЯ

15 лет

КОМПЛЕКТАЦИЯ

Крепления для монтажа, уплотнительная подкладка, донный клапан, сифон

001. нержавеющая сталь
AMADARE **45-IN**
4993802

DAISEN 44-IN

50 СМ

Нержавеющая сталь
Врезной монтаж

BASE 50 · 304 SURGICAL STEEL

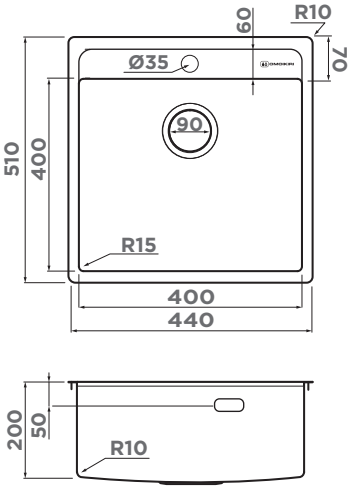

ДЕКОРАТИВНЫЙ ЭЛЕМЕНТ

DEC-IN
4957061
больше цветов на 414 стр.

ОСОБЕННОСТИ

Материал: высококачественная нержавеющая сталь
Толщина, мм: 1
Метод производства: цельнотянутое

Шумоподавляющее покрытие состоит из двух компонентов: резиновой накладки на дне и специального противошумного состава.

ВЫРЕЗ ПОД МОЙКУ

Размер выреза под мойку, мм: 424x494
Размер монтажной тумбы, см: 50

ГАРАНТИЯ

15 лет

КОМПЛЕКТАЦИЯ

Крепления для монтажа, донный клапан, сифон, декоративный корзинчатый элемент

DAISEN **44-IN**
4993179

SARU 48

BASE 50 · 304 STAINLESS STEEL

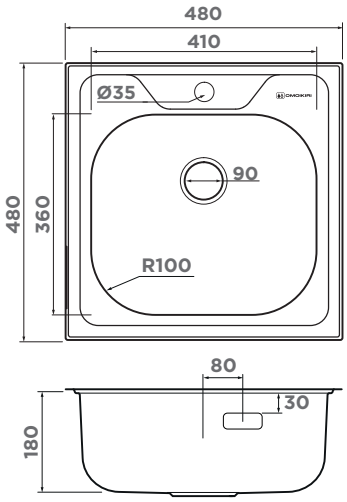

ОСОБЕННОСТИ

Материал: высококачественная нержавеющая сталь
Толщина, мм: 0.8
Метод производства: цельнотянутое

Шумоподавляющее покрытие состоит из двух компонентов: резиновой накладки на дне и специального противошумного состава.

ВЫРЕЗ ПОД МОЙКУ

Размер выреза под мойку, мм: 460x460
Размер монтажной тумбы, см: 50

ГАРАНТИЯ

15 лет

КОМПЛЕКТАЦИЯ

Крепления для монтажа, уплотнительная подкладка, донный клапан, сифон

SARU **48-IN**
4993833

NOTORO 48

50 CM

Нержавеющая сталь
Врезной монтаж

BASE 50 · 304 STAINLESS STEEL

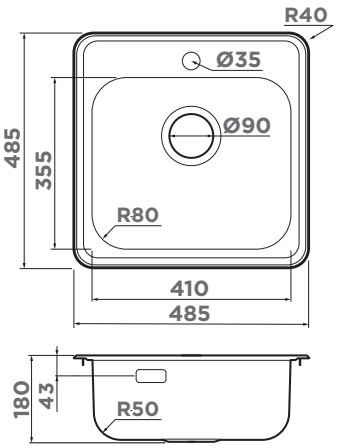

ОСОБЕННОСТИ

Материал: высококачественная нержавеющая сталь
Толщина, мм: 0,8
Метод производства: цельнотянутое

Шумоподавляющее покрытие состоит из двух компонентов: резиновой накладки на дне и специального противошумного состава.

ВЫРЕЗ ПОД МОЙКУ

Размер выреза под мойку, мм: 469x469
Размер монтажной тумбы, см: 50

ГАРАНТИЯ

15 лет

КОМПЛЕКТАЦИЯ

Крепления для монтажа, уплотнительная подкладка, донный клапан, сифон

NOTORO **48-IN**
4997436

NOTORO **48-SI MATT**
4997437

AKISAME 46

BASE 50 · 304 STAINLESS STEEL

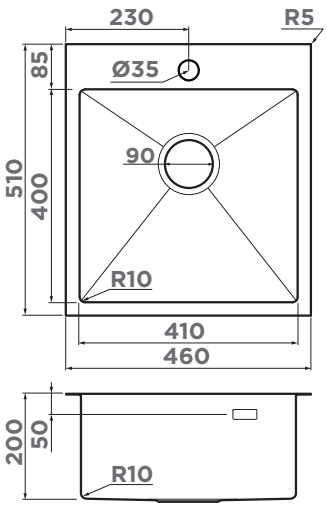

АРМАТУРА С КЛАПАНОМ-АВТОМАТОМ

WK-1-**IN-A** **4956468**
WK-1-**GM-A** **4956470**
WK-1-**LG-A** **4956469**
444 стр.

ОСОБЕННОСТИ

Материал: высококачественная нержавеющая сталь.
PVD+NANO-покрытие в цвете GB,
PVD-покрытие в цветах: LG, GM.
Толщина, мм: 1,2
Метод производства: ручное

Шумоподавляющее покрытие состоит из двух компонентов: резиновой накладки на дне и специального противошумного состава.

ВЫРЕЗ ПОД МОЙКУ

Размер выреза под мойку, мм: 440x490
Размер монтажной тумбы, см: 50

ГАРАНТИЯ

15 лет

КОМПЛЕКТАЦИЯ

Крепления для всех типов монтажа, донный клапан, сифон, декоративный корзинчатый элемент

AKISAME **46-IN**
4973057

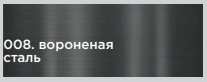

AKISAME **46-GM**
4973095

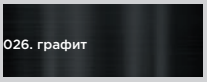

AKISAME **46-GB**
4997012

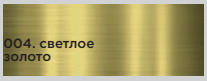

AKISAME **46-LG**
4973081

AKISAME 86

BASE 50 · 304 STAINLESS STEEL

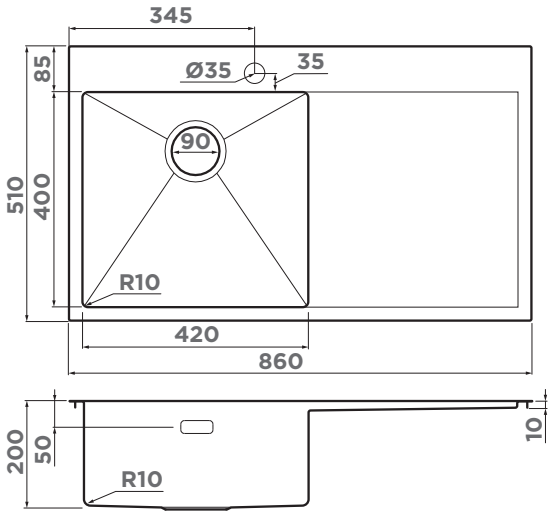

ОСОБЕННОСТИ

Материал: высококачественная нержавеющая сталь
Толщина, мм: 1,2
Метод производства: ручное

Шумоподавляющее покрытие состоит из двух компонентов: резиновой накладки на дне и специального противошумного состава.

ВЫРЕЗ ПОД МОЙКУ

Размер выреза под мойку, мм: 840x490
Размер монтажной тумбы, см: 50

ГАРАНТИЯ

15 лет

КОМПЛЕКТАЦИЯ

Крепления для монтажа, донный клапан, сифон, декоративный корзинчатый элемент

001. нержавеющая сталь

AKISAME **86-IN-L** **4993760** — чаша слева
AKISAME **86-IN-R** **4993763** — чаша справа

TAKI 49-U/IF

BASE 60 · 304 STAINLESS STEEL

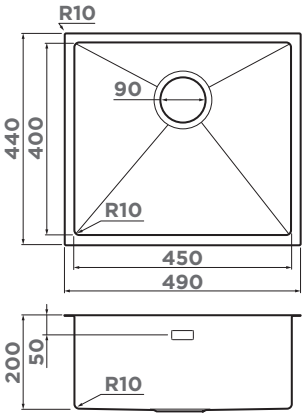

РАЗДЕЛОЧНАЯ ДОСКА

CB-01-**WOOD**
4999005
430 стр.

ОСОБЕННОСТИ

Материал: высококачественная нержавеющая сталь.
PVD+NANO-покрытие в цвете GB,
PVD-покрытие в цветах: LG, GM.
Толщина, мм: 1,2
Метод производства: ручное

Шумоподавляющее покрытие состоит из двух компонентов: резиновой накладки на дне и специального противошумного состава.

ВЫРЕЗ ПОД МОЙКУ

Размер выреза под мойку, мм: 470x420
Размер монтажной тумбы, см: 60

ГАРАНТИЯ

15 лет

КОМПЛЕКТАЦИЯ

Крепления для всех типов монтажа, донный клапан, сифон, декоративный корзинчатый элемент

001. нержавеющая сталь — TAKI **49-U/IF-IN** **4973045**
008. вороненая сталь — TAKI **49-U/IF-GM** **4973524**
026. графит — TAKI **49-U/IF-GB** **4997018**
004. светлое золото — TAKI **49-U/IF-LG** **4973523**

TADZAVA 49-U/I ULTRA 15

BASE 60 · 304 STAINLESS STEEL

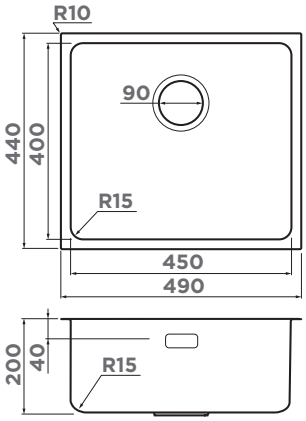

ДЕКОРАТИВНЫЙ ЭЛЕМЕНТ

DEC-IN
4957061
больше цветов на 414 стр.

ОСОБЕННОСТИ

Материал: высококачественная нержавеющая сталь.
Толщина, мм: 0,8
Метод производства: цельнотянутое

Шумоподавляющее покрытие состоит из двух компонентов: резиновой накладки на дне и специального противошумного состава.

ВЫРЕЗ ПОД МОЙКУ

Размер выреза под мойку, мм: 474x424
Размер монтажной тумбы, см: 60

ГАРАНТИЯ

15 лет

КОМПЛЕКТАЦИЯ

Крепления для всех типов монтажа, донный клапан, сифон,

TADZAVA **49-U/I-IN ULTRA 15**
4997115

TADZAVA 49-U/I

BASE 60 · 304 STAINLESS STEEL

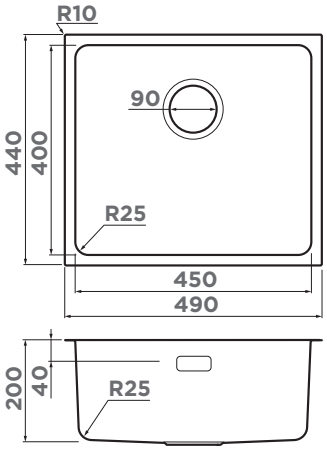

ДЕКОРАТИВНЫЙ ЭЛЕМЕНТ

DEC-GM
4957091
больше цветов на 414 стр.

ОСОБЕННОСТИ

Материал: высококачественная нержавеющая сталь.
PVD-покрытие используется в мойках с цветами LG, GM.
Толщина, мм: 0,8
Метод производства: цельнотянутое

Шумоподавляющее покрытие состоит из двух компонентов: резиновой накладки на дне и специального противошумного состава.

ВЫРЕЗ ПОД МОЙКУ

Размер выреза под мойку, мм: 470x420
Размер монтажной тумбы, см: 60

ГАРАНТИЯ

15 лет

КОМПЛЕКТАЦИЯ

Крепления для всех типов монтажа, донный клапан, сифон

TADZAVA **49-U/I-IN**
4993074

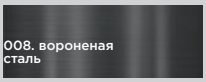

TADZAVA **49-U/I-GM**
4993076

TADZAVA **49-U/I-LG**
4993263

OMI 49-U/I-IN

BASE 60 · 304 STAINLESS STEEL

Смотрите видео про OMI 49-U/I-IN

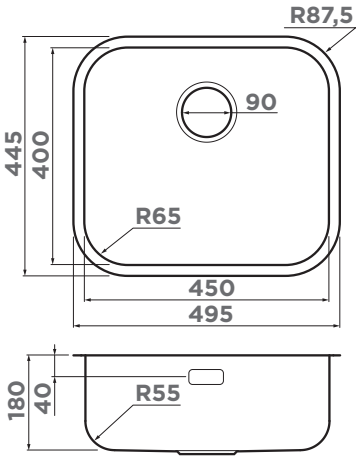

ОСОБЕННОСТИ

Материал: высококачественная нержавеющая сталь.
Толщина, мм: 0,8
Метод производства: цельнотянутое

Шумоподавляющее покрытие состоит из двух компонентов: резиновой накладки на дне и специального противошумного состава.

ВЫРЕЗ ПОД МОЙКУ

Размер выреза под мойку, мм: 474x425
Размер монтажной тумбы, см: 60

ГАРАНТИЯ

15 лет

КОМПЛЕКТАЦИЯ

Крепления для всех типов монтажа, донный клапан, сифон

001. нержавеющая сталь

OMI **49-U/I-IN**
4993066

OMI 49-U/I

BASE 60 · 304 STAINLESS STEEL

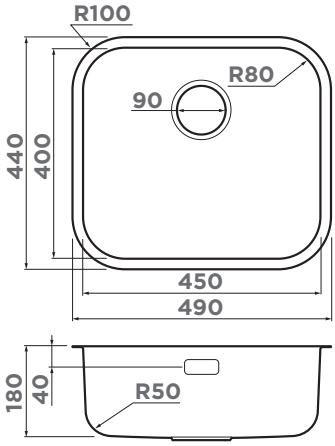

ДЕКОРАТИВНЫЙ ЭЛЕМЕНТ

DEC-**LG**
4957090
больше цветов на 414 стр.

ОСОБЕННОСТИ

Материал: высококачественная нержавеющая сталь.
PVD-покрытие используется в мойках с цветами LG, GM.
Толщина, мм: 0,8
Метод производства: цельнотянутое

Шумоподавляющее покрытие состоит из двух компонентов: резиновой накладки на дне и специального противошумного состава.

ВЫРЕЗ ПОД МОЙКУ

Размер выреза под мойку, мм: 475x425
Размер монтажной тумбы, см: 60

ГАРАНТИЯ

15 лет

КОМПЛЕКТАЦИЯ

Крепления для всех типов монтажа, донный клапан, сифон

008. вороненая сталь

OMI **49-U/I-GM**
4993073

004. светлое золото

OMI **49-U/I-LG**
4993301

AKISAME 51

BASE 60 · 304 STAINLESS STEEL

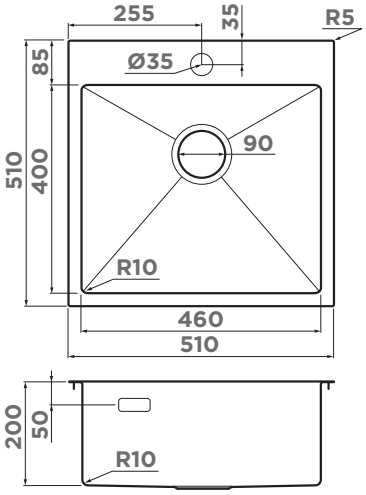

РОЛЛ-МАТ

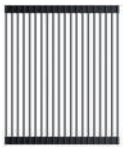

ROLL-01-**GM**
4997002
416 стр.

ОСОБЕННОСТИ

Материал: высококачественная нержавеющая сталь.
PVD+NANO-покрытие в цвете GB,
PVD-покрытие в цветах: LG, GM.
Толщина, мм: 1,2
Метод производства: ручное

Шумоподавляющее покрытие состоит из двух компонентов: резиновой накладки на дне и специального противошумного состава.

ВЫРЕЗ ПОД МОЙКУ

Размер выреза под мойку, мм: 490x490
Размер монтажной тумбы, см: 60

ГАРАНТИЯ

15 лет

КОМПЛЕКТАЦИЯ

Крепления для всех типов монтажа, донный клапан, сифон, декоративный корзинчатый элемент

AKISAME **51-IN**
4973438

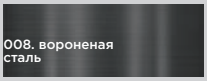

AKISAME **51-GM**
4973440

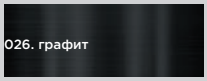

AKISAME **51-GB**
4997013

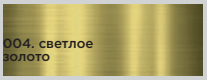

AKISAME **51-LG**
4973439

OMI 53-U/I ULTRA

BASE 60 · 304 STAINLESS STEEL

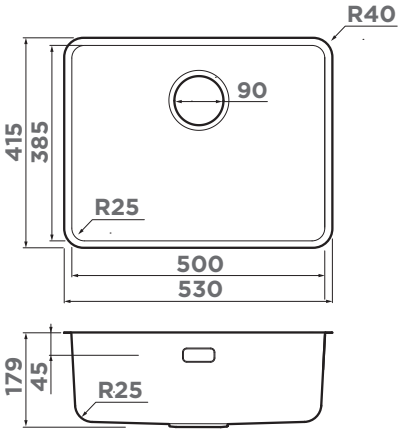

DEC-IN
4957061
больше цветов на 414 стр.

ОСОБЕННОСТИ

Материал: высококачественная нержавеющая сталь.
PVD+NANO-покрытие в цвете GB,
PVD-покрытие в цветах: LG.
Толщина, мм: 0,8
Метод производства: цельнотянутое

Шумоподавляющее покрытие состоит из двух компонентов: резиновой накладки на дне и специального противошумного состава.

ВЫРЕЗ ПОД МОЙКУ

Размер выреза под мойку, мм: 520x405
Размер монтажной тумбы, см: 60

ГАРАНТИЯ

15 лет

КОМПЛЕКТАЦИЯ

Крепления для всех типов монтажа, донный клапан, сифон

001. нержавеющая сталь
OMI **53-U/I-IN ULTRA**
4997408

026. графит
OMI **53-U/I-GB ULTRA**
4997419

004. светлое золото
OMI **53-U/I-LG ULTRA**
4997409

OMI 53-U/I ULTRA MINI

BASE 60 · 304 STAINLESS STEEL

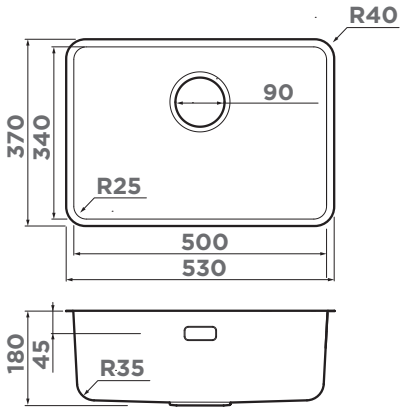

ДЕКОРАТИВНЫЙ ЭЛЕМЕНТ

DEC-GB
4956763
больше цветов на 414 стр.

ОСОБЕННОСТИ

Материал: высококачественная нержавеющая сталь.
PVD+NANO-покрытие в цвете GB,
PVD-покрытие в цветах: LG.
Толщина, мм: 0,8
Метод производства: цельнотянутое

Шумоподавляющее покрытие состоит из двух компонентов: резиновой накладки на дне и специального противошумного состава.

ВЫРЕЗ ПОД МОЙКУ

Размер выреза под мойку, мм: 520x360
Размер монтажной тумбы, см: 60

ГАРАНТИЯ

15 лет

КОМПЛЕКТАЦИЯ

Крепления для всех типов монтажа, донный клапан, сифон

001. нержавеющая сталь
OMI **53-U/I-IN ULTRA MINI**
4997405

026. графит
OMI **53-U/I-GB ULTRA MINI**
4997418

004. светлое золото
OMI **53-U/I-LG ULTRA MINI**
4997406

TADZAVA 54-U/I

BASE 60 · 304 STAINLESS STEEL

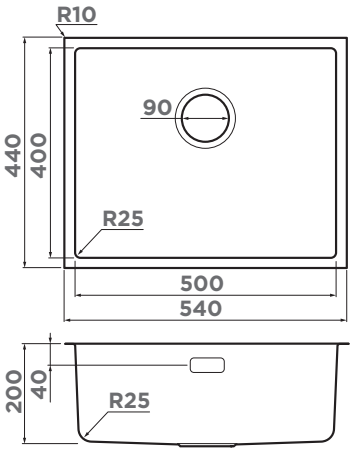

РОЛЛ-МАТ

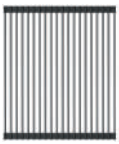

ROLL-01-**IN**
4997003
416 стр.

ОСОБЕННОСТИ

Материал: высококачественная нержавеющая сталь
Толщина, мм: 1
Метод производства: цельнотянутое

Шумоподавляющее покрытие состоит из двух компонентов: резиновой накладки на дне и специального противошумного состава.

ВЫРЕЗ ПОД МОЙКУ

Размер выреза под мойку, мм: 520x420
Размер монтажной тумбы, см: 60

ГАРАНТИЯ

15 лет

КОМПЛЕКТАЦИЯ

Крепления для всех типов монтажа, донный клапан, сифон

TADZAVA **54-U/I-IN**
4993512

TADZAVA 54-U/I ULTRA

BASE 60 · 304 STAINLESS STEEL

Смотрите видео про TADZAVA 54-U/I ULTRA

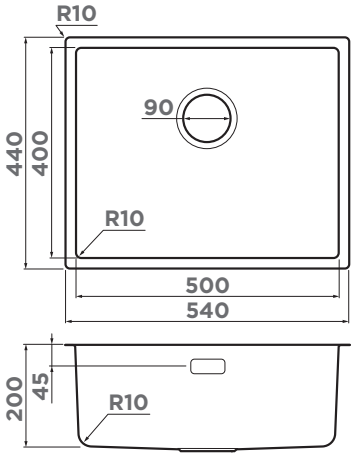

DEC-**IN**
4957061
больше цветов на 414 стр.

ОСОБЕННОСТИ

Материал: высококачественная нержавеющая сталь.
PVD-покрытие используется в мойках с цветами LG, GM.
Толщина, мм: 1
Метод производства: цельнотянутое

Шумоподавляющее покрытие состоит из двух компонентов: резиновой накладки на дне и специального противошумного состава.

ВЫРЕЗ ПОД МОЙКУ

Размер выреза под мойку, мм: 520x420
Размер монтажной тумбы, см: 60

ГАРАНТИЯ

15 лет

КОМПЛЕКТАЦИЯ

Крепления для всех типов монтажа, донный клапан, сифон

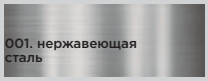

TADZAVA **54-U/I-IN**
ULTRA
4993800

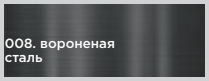

TADZAVA **54-U/I-GM**
ULTRA
4993267

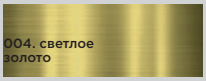

TADZAVA **54-U/I-LG**
ULTRA
4993266

TADZAVA 54-U/I ULTRA 15

BASE 60 · 304 STAINLESS STEEL

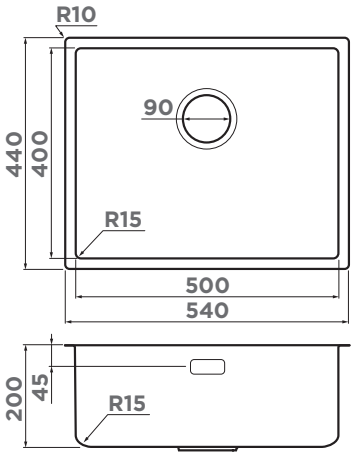

DEC-IN
4957061
больше цветов на 414 стр.

ОСОБЕННОСТИ

Материал: высококачественная нержавеющая сталь.
Толщина, мм: 1
Метод производства: цельнотянутое

Шумоподавляющее покрытие состоит из двух компонентов: резиновой накладки на дне и специального противошумного состава.

ВЫРЕЗ ПОД МОЙКУ

Размер выреза под мойку, мм: 524x424
Размер монтажной тумбы, см: 60

ГАРАНТИЯ

15 лет

КОМПЛЕКТАЦИЯ

Крепления для всех типов монтажа, донный клапан, сифон

001. нержавеющая сталь

TADZAVA **54-U/I-IN ULTRA 15**
4997116

OMI 54-U/I

BASE 60 · 304 STAINLESS STEEL

Смотрите видео про OMI 54-U/I

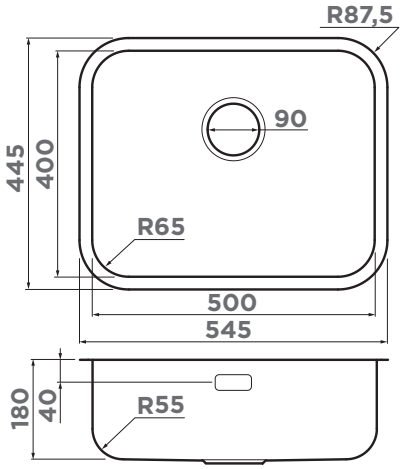

ОСОБЕННОСТИ

Материал: высококачественная нержавеющая сталь.
Толщина, мм: 0,8
Метод производства: цельнотянутое

Шумоподавляющее покрытие состоит из двух компонентов: резиновой накладки на дне и специального противошумного состава.

ВЫРЕЗ ПОД МОЙКУ

Размер выреза под мойку, мм: 525x425
Размер монтажной тумбы, см: 60

ГАРАНТИЯ

15 лет

КОМПЛЕКТАЦИЯ

Крепления для всех типов монтажа, донный клапан, сифон

001. нержавеющая сталь

OMI **54-U/I-IN**
4993488

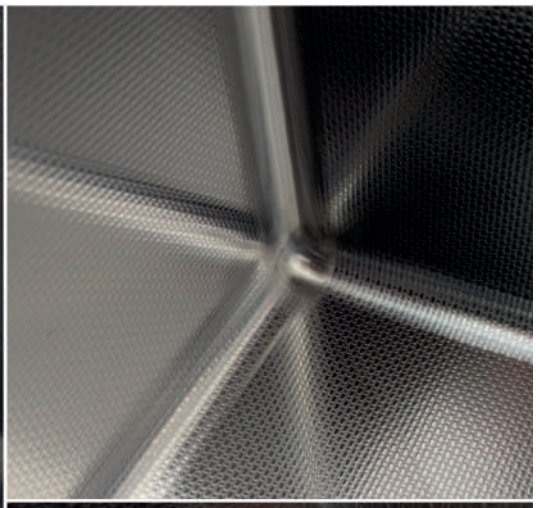

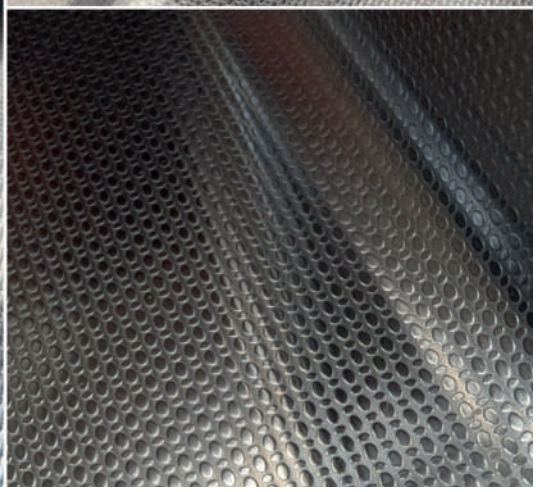

TAKI 54-U/IF MICRODECOR

НОВАЯ МОДЕЛЬ

BASE 60 | 304 SUPERT STEEL

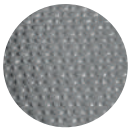

Оригинальная поверхность Microdecor - это дополнительная защита от появления следов или царапин. С ним мойка еще дольше сохранит свой первоначальный внешний вид.

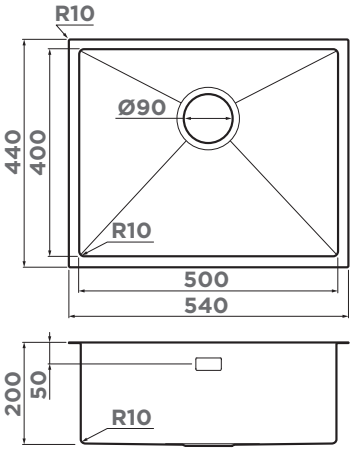

ОСОБЕННОСТИ

Материал: высококачественная нержавеющая сталь.
Толщина, мм: 1,2
Метод производства: ручное
Мойка изготовлена из нержавеющей стали **SUS304** толщиной 1,2 мм, которая содержит 18% хрома и 8% никеля. Шумоподавляющее покрытие состоит из двух компонентов: резиновой накладки на дне и специального противошумного состава.

ВЫРЕЗ ПОД МОЙКУ

Размер выреза под мойку, мм: 520x420
Размер монтажной тумбы, см: 60

ГАРАНТИЯ

15 лет

КОМПЛЕКТАЦИЯ

Крепления для всех типов монтажа, донный клапан, сифон, декоративный корзинчатый элемент

TAKI **54-U/IF-IN MICRODECOR 4997467**

TAKI 54-U/IF SIDE SF

BASE 60 · 304 STAINLESS STEEL

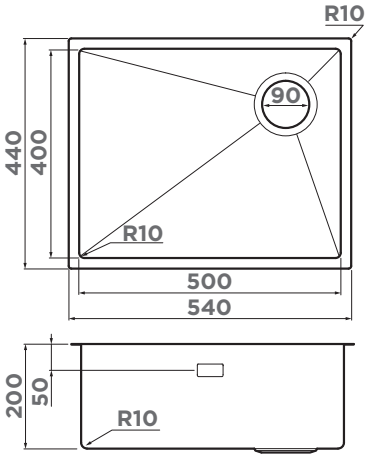

Отличительной особенностью модели является выпуск, размещенный сбоку. Такое расположение позволит освободить место под мойкой для эргономичного размещения системы хранения, фильтра, измельчителя и пр.

ОСОБЕННОСТИ

Материал: высококачественная нержавеющая сталь.
PVD+NANO-покрытие в цвете GB,
PVD-покрытие в цветах: LG.
Толщина, мм: 1,2
Метод производства: ручное

Шумоподавляющее покрытие состоит из двух компонентов: резиновой накладки на дне и специального противошумного состава.

ВЫРЕЗ ПОД МОЙКУ

Размер выреза под мойку, мм: 524x424
Размер монтажной тумбы, см: 60

ГАРАНТИЯ

15 лет

КОМПЛЕКТАЦИЯ

Крепления для всех типов монтажа, донный клапан, сифон, декоративный корзинчатый элемент

001. нержавеющая сталь	026. графит	004. светлое золото
TAKI **54-U/IF-L-IN SIDE SF 4997474** выпуск слева	TAKI **54-U/IF-L-GB SIDE SF 4997476** выпуск слева	TAKI **54-U/IF-L-LG SIDE SF 4997475** выпуск слева
TAKI **54-U/IF-R-IN SIDE SF 4997034** выпуск справа	TAKI **54-U/IF-R-GB SIDE SF 4997036** выпуск справа	TAKI **54-U/IF-R-LG SIDE SF 4997092** выпуск справа

60 см

Нержавеющая сталь
Врезной монтаж

мойка:
TAKI 54-U/IF-LG SIDE SF
TAKI 20-U/IF-LG
смеситель:
KANTO-LG-BL
дозатор:
OM-02-LG
сушка:
DRY-02-LG
пневматическая
кнопка:
SW-01-LG
сменная горловина
NA-02-LG

TAKI 54-U/IF

BASE 60 · 304 STAINLESS STEEL

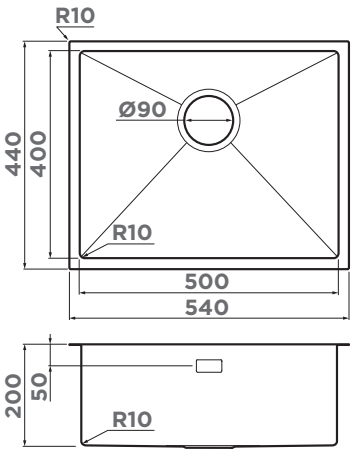

ОСОБЕННОСТИ

Материал: высококачественная нержавеющая сталь.
PVD+NANO-покрытие в цвете GB, IN.
PVD-покрытие в цветах: LG, GM.
Толщина, мм: 1,2
Метод производства: ручное

Шумоподавляющее покрытие состоит из двух компонентов: резиновой накладки на дне и специального противошумного состава.

ВЫРЕЗ ПОД МОЙКУ

Размер выреза под мойку, мм: 520x420
Размер монтажной тумбы, см: 60

ГАРАНТИЯ

15 лет

КОМПЛЕКТАЦИЯ

Крепления для всех типов монтажа, донный клапан, сифон, декоративный корзинчатый элемент

001. нержавеющая сталь	008. вороненая сталь	026. графит	004. светлое золото	НОВЫЙ ЦВЕТ 002. нержавеющая сталь Nano
TAKI **54-U/IF-IN 4973046**	TAKI **54-U/IF-GM 4973107**	TAKI **54-U/IF-GB 4997019**	TAKI **54-U/IF-LG 4973093**	TAKI **54-U/IF-IN NANO 4993034**

мойка:
TAKI 54-U/IF-GB
смеситель:
ARITA-GB
дозатор:
OM-05-GB
сушка:
DRY-04-GB
держатель
для губки:
SH-01-GB

60 см

Нержавеющая сталь
Врезной монтаж

ASHI 56

BASE 60 | 304 STAINLESS STEEL

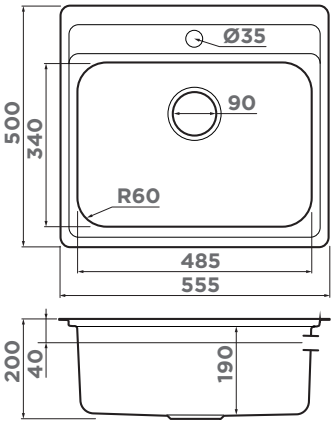

ДЕКОРАТИВНЫЙ ЭЛЕМЕНТ

DEC-**IN**
4957061
больше цветов на 414 стр.

ОСОБЕННОСТИ

Материал: высококачественная нержавеющая сталь
Толщина, мм: 0,8
Метод производства: цельнотянутое

Шумоподавляющее покрытие состоит из двух компонентов: резиновой накладки на дне и специального противошумного состава.

ВЫРЕЗ ПОД МОЙКУ

Размер выреза под мойку, мм: 535x480
Размер монтажной тумбы, см: 60

ГАРАНТИЯ

15 лет

КОМПЛЕКТАЦИЯ

Крепления для монтажа, уплотнительная подкладка, донный клапан, сифон

001. нержавеющая сталь

ASHI **56-IN**
4993449

AMADARE 50

BASE 60 | 304 STAINLESS STEEL

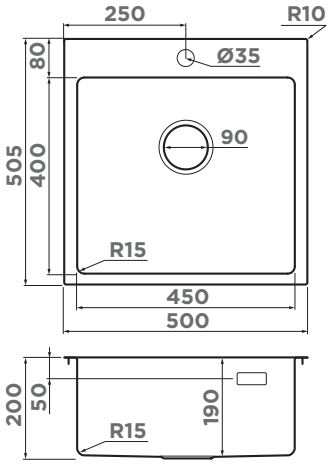

РОЛЛ-МАТ

ROLL-02-**IN**
4997004
416 стр.

ОСОБЕННОСТИ

Материал: высококачественная нержавеющая сталь
Толщина, мм: 1
Метод производства: цельнотянутое

Шумоподавляющее покрытие состоит из двух компонентов: резиновой накладки на дне и специального противошумного состава.

ВЫРЕЗ ПОД МОЙКУ

Размер выреза под мойку, мм: 485x485
Размер монтажной тумбы, см: 60

ГАРАНТИЯ

15 лет

КОМПЛЕКТАЦИЯ

Крепления для монтажа, уплотнительная подкладка, донный клапан, сифон

001. нержавеющая сталь

AMADARE **50-IN**
4993766

AMADARE 55

BASE 60 | 304 SUPERIOR STEEL

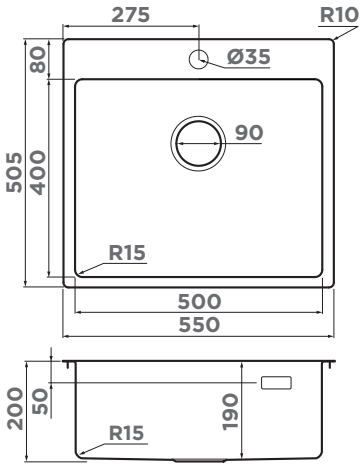

ДЕКОРАТИВНЫЙ ЭЛЕМЕНТ

DEC-IN **4957061**
больше цветов на 414 стр.

Смотрите видео про AMADARE

ОСОБЕННОСТИ

Материал: высококачественная нержавеющая сталь
Толщина, мм: 1
Метод производства: цельнотянутое

Шумоподавляющее покрытие состоит из двух компонентов: резиновой накладки на дне и специального противошумного состава.

ВЫРЕЗ ПОД МОЙКУ

Размер выреза под мойку, мм: 530x485
Размер монтажной тумбы, см: 60

ГАРАНТИЯ

15 лет

КОМПЛЕКТАЦИЯ

Крепления для монтажа, уплотнительная подкладка, донный клапан, сифон

001. нержавеющая сталь

AMADARE **55-IN**
4993718

HARUNA 86

BASE 60 | 304 SUPERIOR STEEL

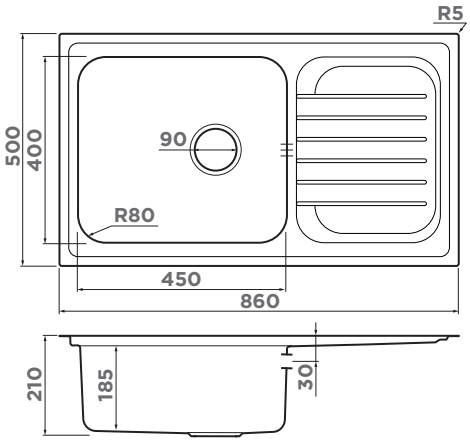

ОСОБЕННОСТИ

Материал: высококачественная нержавеющая сталь
Толщина, мм: 0,8
Метод производства: цельнотянутое
ОБОРАЧИВАЕМАЯ ЧАША МОЙКИ

Шумоподавляющее покрытие состоит из двух компонентов: резиновой накладки на дне и специального противошумного состава.

ВЫРЕЗ ПОД МОЙКУ

Размер выреза под мойку, мм: 840x480
Размер монтажной тумбы, см: 60

ГАРАНТИЯ

15 лет

КОМПЛЕКТАЦИЯ

Крепления для монтажа, уплотнительная подкладка, донный клапан, сифон

001. нержавеющая сталь

HARUNA **86-IN**
4993451

MIZU 78-LB

BASE 60 · 304 KOREAN STEEL

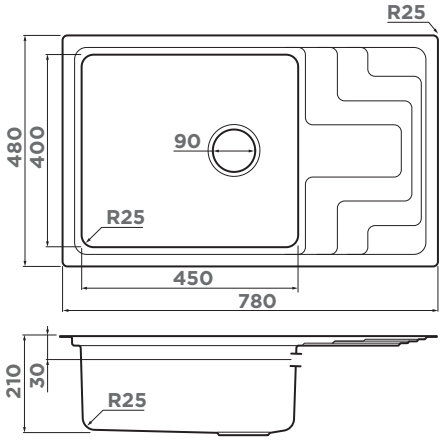

ОСОБЕННОСТИ

Материал: высококачественная нержавеющая сталь
Толщина, мм: 0,9
Метод производства: цельнотянутое
ОБОРАЧИВАЕМАЯ ЧАША МОЙКИ

Шумоподавляющее покрытие состоит из двух компонентов: резиновой накладки на дне и специального противошумного состава.

ВЫРЕЗ ПОД МОЙКУ

Размер выреза под мойку, мм: 760x460
Размер монтажной тумбы, см: 60

ГАРАНТИЯ

15 лет

КОМПЛЕКТАЦИЯ

Крепления для монтажа, уплотнительная подкладка, донный клапан, сифон

001. нержавеющая сталь

MIZU **78-LB-IN**
4973729

MIZU 78-2

BASE 60 · 304 KOREAN STEEL

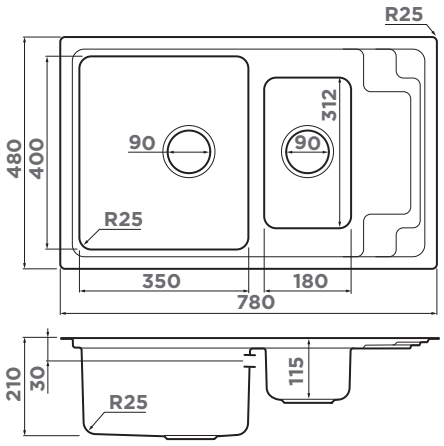

ОСОБЕННОСТИ

Материал: высококачественная нержавеющая сталь
Толщина, мм: 0,9
Метод производства: цельнотянутое
ОБОРАЧИВАЕМАЯ ЧАША МОЙКИ

Шумоподавляющее покрытие состоит из двух компонентов: резиновой накладки на дне и специального противошумного состава.

ВЫРЕЗ ПОД МОЙКУ

Размер выреза под мойку, мм: 760x460
Размер монтажной тумбы, см: 60

ГАРАНТИЯ

15 лет

КОМПЛЕКТАЦИЯ

Крепления для монтажа, уплотнительная подкладка, донный клапан, сифон

001. нержавеющая сталь

MIZU **78-2-IN**
4973731

SAGAMI 79-2

60 СМ

Нержавеющая сталь
Врезной монтаж

BASE 60 · 304 STAINLESS STEEL

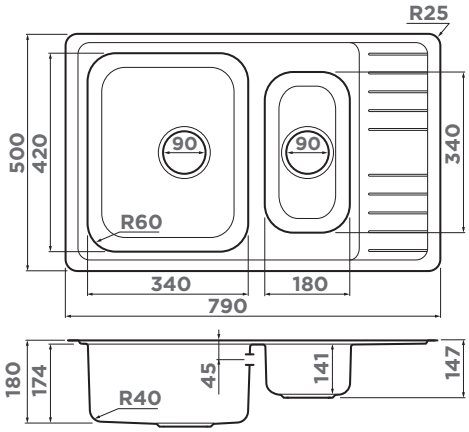

ОСОБЕННОСТИ

Материал: высококачественная нержавеющая сталь
Толщина, мм: 0,9
Метод производства: цельнотянутое
ОБОРАЧИВАЕМАЯ ЧАША МОЙКИ

Шумоподавляющее покрытие состоит из двух компонентов: резиновой накладки на дне и специального противошумного состава.

ВЫРЕЗ ПОД МОЙКУ

Размер выреза под мойку, мм: 770x480
Размер монтажной тумбы, см: 60

ГАРАНТИЯ

15 лет

КОМПЛЕКТАЦИЯ

Крепления для монтажа, уплотнительная подкладка, донный клапан, сифон

001. нержавеющая сталь

SAGAMI **79-2-IN**
4993733

TADZAVA 58-2-U/I

BASE 60 · 304 STAINLESS STEEL

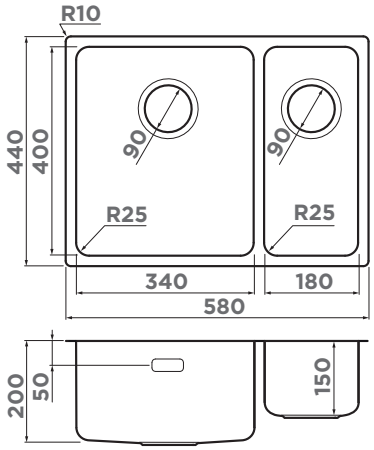

ДЕКОРАТИВНЫЙ ЭЛЕМЕНТ

DEC-IN 4957061
больше цветов на 414 стр.

ОСОБЕННОСТИ

Материал: высококачественная нержавеющая сталь
Толщина, мм: 1
Метод производства: цельнотянутое

Шумоподавляющее покрытие состоит из двух компонентов: резиновой накладки на дне и специального противошумного состава.

ВЫРЕЗ ПОД МОЙКУ

Размер выреза под мойку, мм: 560x420
Размер монтажной тумбы, см: 60

ГАРАНТИЯ

15 лет

КОМПЛЕКТАЦИЯ

Крепления для всех типов монтажа, донный клапан, сифон

чаша слева

001. нержавеющая сталь

TADZAVA **58-2-U/I-IN-L**
4993774

чаша справа

001. нержавеющая сталь

TADZAVA **58-2-U/I-IN-R**
4993773

TADZAVA 58-2-U/I ULTRA 15

BASE 60 · 304 STAINLESS STEEL

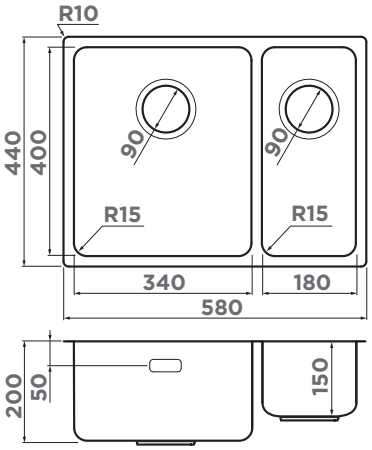

ДЕКОРАТИВНЫЙ ЭЛЕМЕНТ

DEC-IN 4957061
больше цветов на 414 стр.

ОСОБЕННОСТИ

Материал: высококачественная нержавеющая сталь
Толщина, мм: 1
Метод производства: цельнотянутое

Шумоподавляющее покрытие состоит из двух компонентов: резиновой накладки на дне и специального противошумного состава.

ВЫРЕЗ ПОД МОЙКУ

Размер выреза под мойку, мм: 564x424
Размер монтажной тумбы, см: 60

ГАРАНТИЯ

15 лет

КОМПЛЕКТАЦИЯ

Крепления для всех типов монтажа, донный клапан, сифон

чаша слева

001. нержавеющая сталь

TADZAVA **58-2-U/I-IN-L**
ULTRA 15
4997118

чаша справа

001. нержавеющая сталь

TADZAVA **58-2-U/I-IN-R**
ULTRA 15
4997117

TAKI 58-2-U/IF

BASE 60 · 304 STAINLESS STEEL

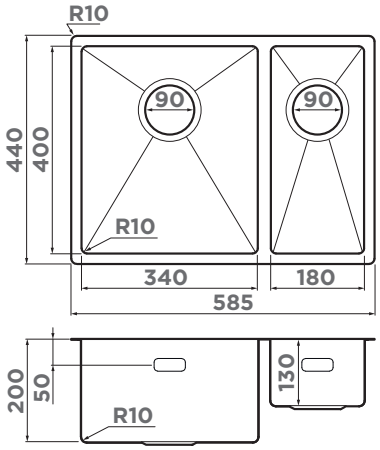

ОСОБЕННОСТИ

Материал: высококачественная нержавеющая сталь
Толщина, мм: 1,2
Метод производства: ручное

Шумоподавляющее покрытие состоит из двух компонентов: резиновой накладки на дне и специального противошумного состава.

ВЫРЕЗ ПОД МОЙКУ

Размер выреза под мойку, мм: 565x420
Размер монтажной тумбы, см: 60

ГАРАНТИЯ

15 лет

КОМПЛЕКТАЦИЯ

Крепления для всех типов монтажа, донный клапан, сифон, декоративный корзинчатый элемент 2 шт.

чаша слева

001. нержавеющая сталь

TAKI **58-2-U/IF-IN-L**
4993768

чаша справа

001. нержавеющая сталь

TAKI **58-2-U/IF-IN-R**
4993767

РЕКОМЕНДУЕМЫЕ АКСЕССУАРЫ

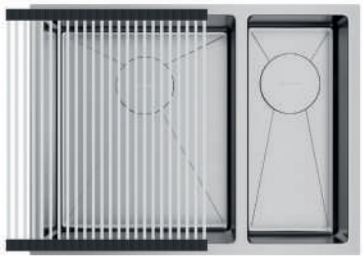

РОЛЛ-МАТ

ROLL-02-**IN**
4997004
416 стр.

КОЛАНДЕР

CO-06-**IN**
4999050
418 стр.

ИЗМЕЛЬЧИТЕЛЬ

NAGARE **500**
4995060
NAGARE **750**
4995059
NAGARE **1000**
4995058

464 стр.

СМЕСИТЕЛЬ

NAGANO-**BN**
4994011

больше цветов на 355 стр.

СМЕСИТЕЛЬ

AKITA-S-**C**
4994330
AKITA-S-**BN**
4994302

337 стр.

СМЕСИТЕЛЬ

YATOMI-**BN-BL**
4994247
YATOMI-**BN-WH** **4994250**
YATOMI-**BN-GR** **4994251**

больше цветов на 385 стр.

АРМАТУРА С КЛАПАНОМ-АВТОМАТОМ

WK-1-**IN-A**
4956468

444 стр.

ДОЗАТОР

OM-02-**BN**
4995008
больше цветов на 321 стр.

ВСТРАИВАЕМАЯ СУШКА БЕЗ ВСТАВОК

DRY-01-**IN**
4999106
DRY-01-**GM**
4999107
DRY-01-**LG**
4999108
422 стр.

60 СМ

Нержавеющая сталь
Врезной монтаж

AKISAME 60-2

BASE 60 · 304 STAINLESS STEEL

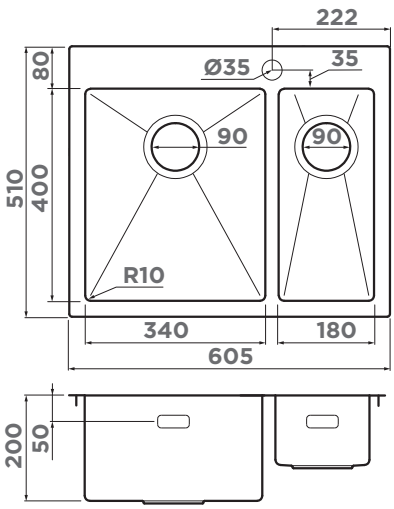

ОСОБЕННОСТИ

Материал: высококачественная нержавеющая сталь
Толщина, мм: 1,2
Метод производства: ручное

Шумоподавляющее покрытие состоит из двух компонентов: резиновой накладки на дне и специального противошумного состава.

ВЫРЕЗ ПОД МОЙКУ

Размер выреза под мойку, мм: 585x490
Размер монтажной тумбы, см: 60

ГАРАНТИЯ

15 лет

КОМПЛЕКТАЦИЯ

Крепления для всех типов монтажа, донный клапан, сифон, декоративный корзинчатый элемент (2 шт.)

чаша слева

001. нержавеющая сталь

AKISAME **60-2-IN-L**
4993775

AKISAME 86 SIDE

BASE 60 · 304 STAINLESS STEEL

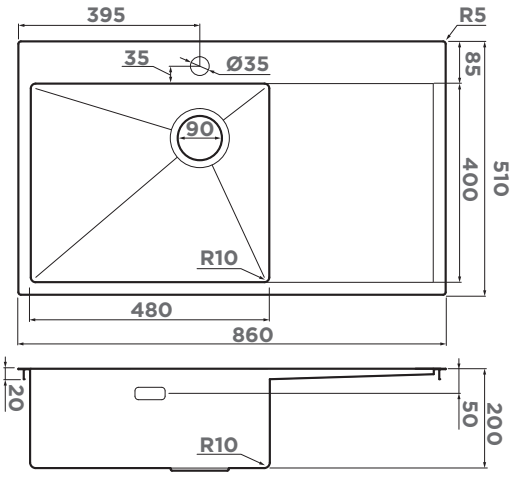

ОСОБЕННОСТИ

Материал: высококачественная нержавеющая сталь.
PVD+NANO-покрытие в цвете GB,
PVD-покрытие в цветах: LG.
Толщина, мм: 1,2
Метод производства: ручное

Шумоподавляющее покрытие состоит из двух компонентов: резиновой накладки на дне и специального противошумного состава.

ВЫРЕЗ ПОД МОЙКУ

Размер выреза под мойку, мм: 844x494
Размер монтажной тумбы, см: 60

ГАРАНТИЯ

15 лет

КОМПЛЕКТАЦИЯ

Крепления для монтажа, донный клапан, сифон, декоративный корзинчатый элемент

001. нержавеющая сталь	026. графит	004. светлое золото
AKISAME **86-IN-L SIDE 4997031** чаша слева	AKISAME **86-GB-L SIDE 4997043** чаша слева	AKISAME **86-LG-L SIDE 4997045** чаша слева
AKISAME **86-IN-R SIDE 4997042** чаша справа	AKISAME **86-GB-R SIDE 4997044** чаша справа	AKISAME **86-LG-R SIDE 4997046** чаша справа

60 см

Нержавеющая сталь
Врезной монтаж

мойка:
AKISAME 59-GB
смеситель:
TAKAMATSU-S-GB
дозатор:
OM-02-GB
ролл-мат:
ROLL-01-SILICONE BL

AKISAME 59

BASE 60 · 304 STAINLESS STEEL

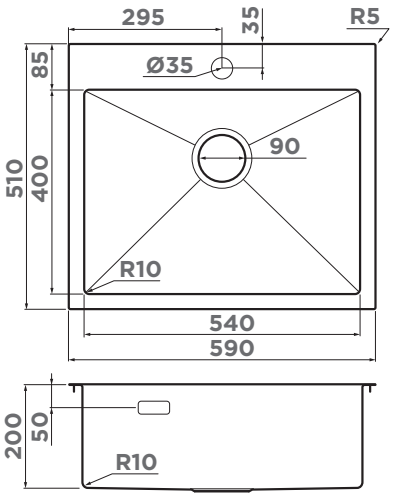

РАЗДЕЛОЧНАЯ ДОСКА

CB-01-**WOOD**
4999005
430 стр.

ОСОБЕННОСТИ

Материал: высококачественная нержавеющая сталь.
PVD+NANO-покрытие в цвете GB,
PVD-покрытие в цветах: LG, GM.
Толщина, мм: 1,2
Метод производства: ручное

Шумоподавляющее покрытие состоит из двух компонентов: резиновой накладки на дне и специального противошумного состава.

ВЫРЕЗ ПОД МОЙКУ

Размер выреза под мойку, мм: 570x490
Размер монтажной тумбы, см: 60

ГАРАНТИЯ

15 лет

КОМПЛЕКТАЦИЯ

Крепления для всех типов монтажа, донный клапан, сифон, декоративный корзинчатый элемент

001. нержавеющая сталь — AKISAME **59-IN** **4973055**

008. вороненая сталь — AKISAME **59-GM** **4973096**

026. графит — AKISAME **59-GB** **4997014**

004. светлое золото — AKISAME **59-LG** **4973082**

TAKI 69-2-U/IF SIDE

BASE 80 · 304 STAINLESS STEEL

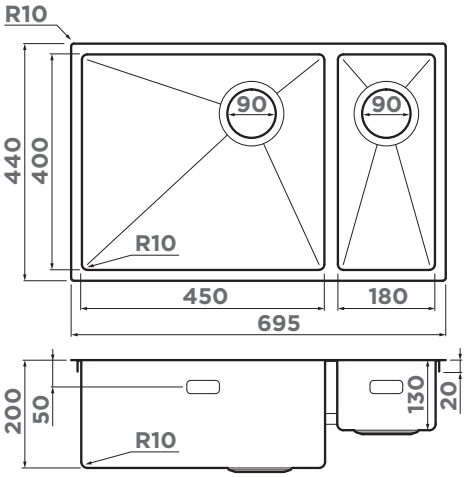

ОСОБЕННОСТИ

Материал: высококачественная нержавеющая сталь.
PVD+NANO-покрытие в цвете GB,
PVD-покрытие в цветах: LG.
Толщина, мм: 1,2
Метод производства: ручное

Шумоподавляющее покрытие состоит из двух компонентов: резиновой накладки на дне и специального противошумного состава.

ВЫРЕЗ ПОД МОЙКУ

Размер выреза под мойку, мм: 679x424
Размер монтажной тумбы, см: 80

ГАРАНТИЯ

15 лет

КОМПЛЕКТАЦИЯ

Крепления для всех типов монтажа, донный клапан, сифон, декоративный корзинчатый элемент (2 шт.)

001. нержавеющая сталь
TAKI **69-2-U/IF-IN-L** чаша слева **SIDE 4997049**
TAKI **69-2-U/IF-IN-R** чаша справа **SIDE 4993182**

026. графит
TAKI **69-2-U/IF-GB-L** чаша слева **SIDE 4997050**
TAKI **69-2-U/IF-GB-R** чаша справа **SIDE 4993183**

004. светлое золото
TAKI **69-2-U/IF-LG-L** чаша слева **SIDE 4997051**
TAKI **69-2-U/IF-LG-R** чаша справа **SIDE 4993184**

OMI 73 U/I ULTRA

НОВАЯ МОДЕЛЬ

BASE 80 · 304 STAINLESS STEEL

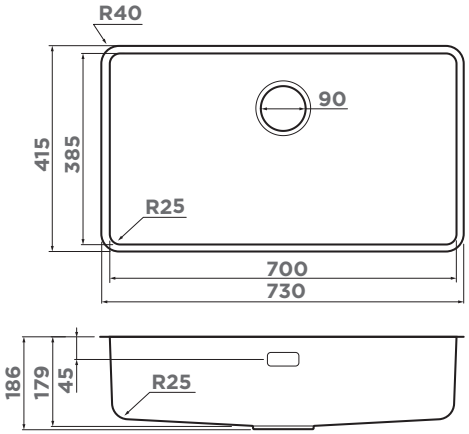

ОСОБЕННОСТИ

Материал: высококачественная нержавеющая сталь.
PVD+NANO-покрытие в цвете GB,
PVD-покрытие в цветах: LG.
Толщина, мм: 0,9
Метод производства: цельнотянутое

Шумоподавляющее покрытие состоит из двух компонентов: резиновой накладки на дне и специального противошумного состава.

ВЫРЕЗ ПОД МОЙКУ

Радиус угла мойки, мм: 40
Размер выреза под мойку, мм: 720x405
Размер монтажной тумбы, см: 80

ГАРАНТИЯ

15 лет

КОМПЛЕКТАЦИЯ

Крепления для всех типов монтажа, донный клапан, сифон

001. нержавеющая сталь	026. графит	004. светлое золото
OMI **73-U/I-IN ULTRA 4997561**	OMI **73-U/I-GB ULTRA 4997563**	OMI **73-U/I-LG ULTRA 4997562**

TAKI 74-U/IF

BASE 80 · 304 STAINLESS STEEL

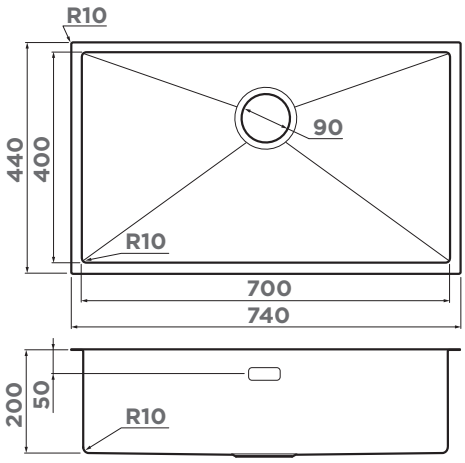

ОСОБЕННОСТИ

Материал: высококачественная нержавеющая сталь.
PVD+NANO-покрытие в цвете GB,
PVD-покрытие в цветах: LG, GM.
Толщина, мм: 1,2
Метод производства: ручное

Шумоподавляющее покрытие состоит из двух компонентов: резиновой накладки на дне и специального противошумного состава.

ВЫРЕЗ ПОД МОЙКУ

Размер выреза под мойку, мм: 724x424
Размер монтажной тумбы, см: 80

ГАРАНТИЯ

15 лет

КОМПЛЕКТАЦИЯ

Крепления для всех типов монтажа, донный клапан, сифон, декоративный корзинчатый элемент

001. нержавеющая сталь	008. вороненая сталь	026. графит	004. светлое золото
TAKI **74-U/IF-IN 4993497**	TAKI **74-U/IF-GM 4993498**	TAKI **74-U/IF-GB 4997020**	TAKI **74-U/IF-LG 4993499**

TAKI 74-U/IF SIDE

BASE 80 · 304 STAINLESS STEEL

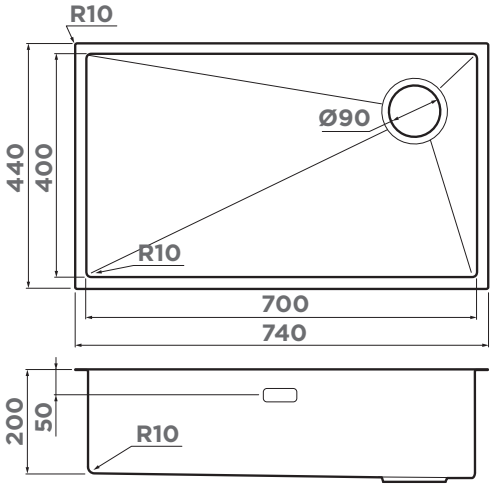

ОСОБЕННОСТИ

Материал: высококачественная нержавеющая сталь.
PVD+NANO-покрытие в цвете GB,
PVD-покрытие в цветах: LG.
Толщина, мм: 1,2
Метод производства: ручное

Шумоподавляющее покрытие состоит из двух компонентов: резиновой накладки на дне и специального противошумного состава.

ВЫРЕЗ ПОД МОЙКУ

Размер выреза под мойку, мм: 724x424
Размер монтажной тумбы, см: 80

ГАРАНТИЯ

15 лет

КОМПЛЕКТАЦИЯ

Крепления для всех типов монтажа, донный клапан, сифон, декоративный корзинчатый элемент

001. нержавеющая сталь	026. графит	004. светлое золото
TAKI **74-U/IF-R-IN SIDE 4993170** выпуск справа	TAKI **74-U/IF-R-GB SIDE 4993172** выпуск справа	TAKI **74-U/IF-R-LG SIDE 4993171** выпуск справа
TAKI **74-U/IF-L-IN SIDE 4997471** выпуск слева	TAKI **74-U/IF-L-GB SIDE 4997473** выпуск слева	TAKI **74-U/IF-L-LG SIDE 4997472** выпуск слева

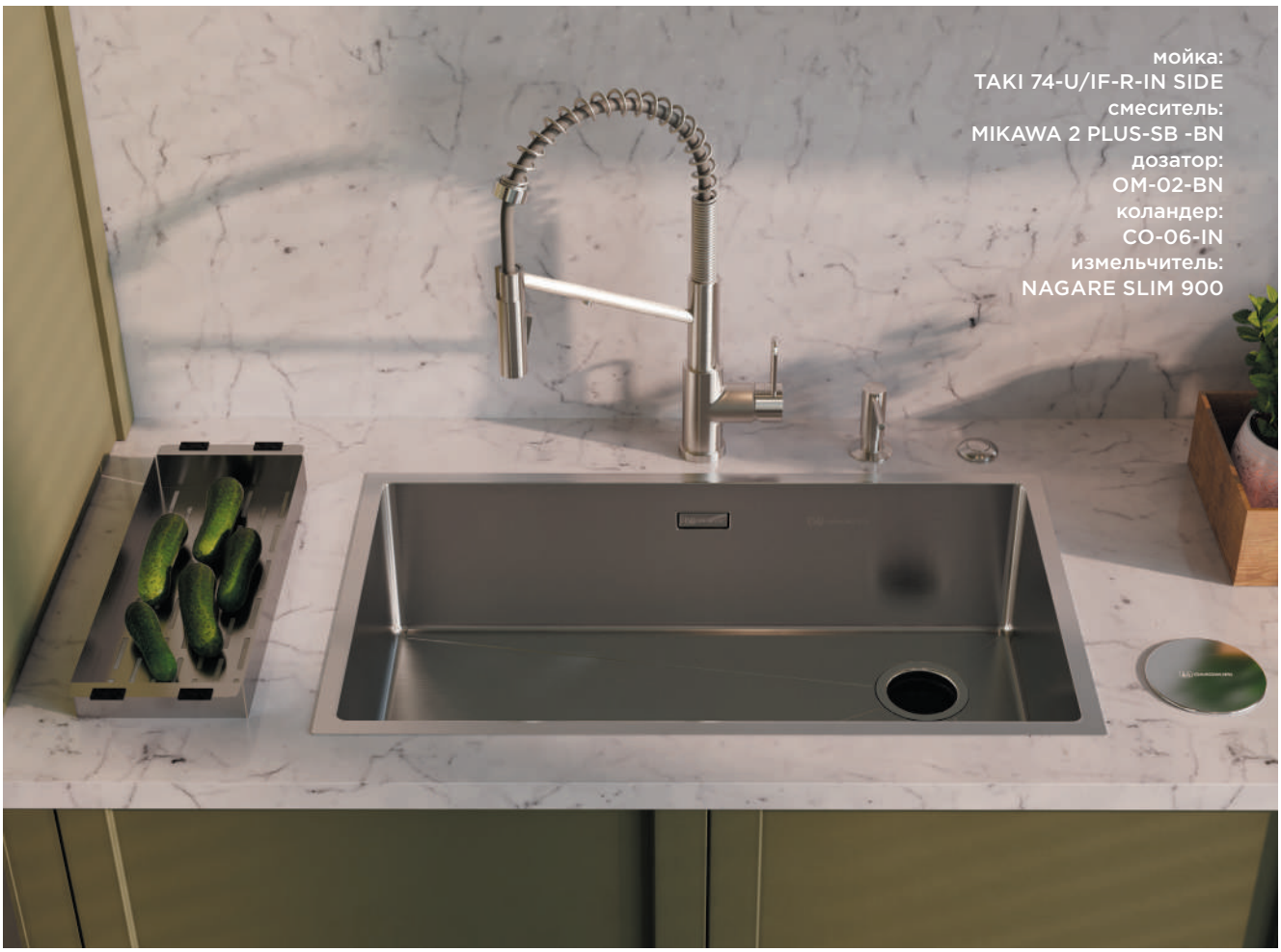

80 см

Нержавеющая сталь
Врезной монтаж

мойка:
TAKI 74-U/IF-R-IN SIDE
смеситель:
MIKAWA 2 PLUS-SB -BN
дозатор:
OM-02-BN
коландер:
CO-06-IN
измельчитель:
NAGARE SLIM 900

TADZAVA 75-U/I

BASE 80 · 304 STAINLESS STEEL

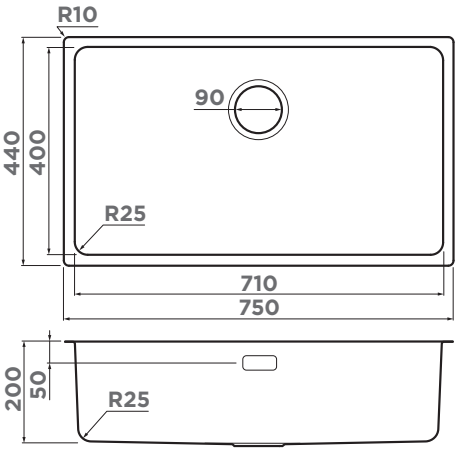

ДЕКОРАТИВНЫЙ ЭЛЕМЕНТ

DEC-IN
4957061
больше цветов на 414 стр.

ОСОБЕННОСТИ

Материал: высококачественная нержавеющая сталь
Толщина, мм: 1
Метод производства: цельнотянутое

Шумоподавляющее покрытие состоит из двух компонентов: резиновой накладки на дне и специального противошумного состава.

ВЫРЕЗ ПОД МОЙКУ

Размер выреза под мойку, мм: 730x420
Размер монтажной тумбы, см: 80

ГАРАНТИЯ

15 лет

КОМПЛЕКТАЦИЯ

Крепления для всех типов монтажа, уплотнительная подкладка, донный клапан, сифон

001. нержавеющая сталь

TADZAVA **75-U/I-IN**
4993501

TADZAVA 75-U/I ULTRA 15

BASE 80 · 304 STAINLESS STEEL

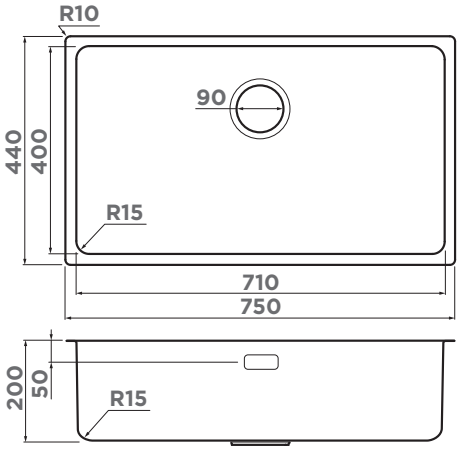

ДЕКОРАТИВНЫЙ ЭЛЕМЕНТ

DEC-IN
4957061
больше цветов на 414 стр.

ОСОБЕННОСТИ

Материал: высококачественная нержавеющая сталь.
Толщина, мм: 1
Метод производства: цельнотянутое

Шумоподавляющее покрытие состоит из двух компонентов: резиновой накладки на дне и специального противошумного состава.

ВЫРЕЗ ПОД МОЙКУ

Размер выреза под мойку, мм: 734x424
Размер монтажной тумбы, см: 80

ГАРАНТИЯ

15 лет

КОМПЛЕКТАЦИЯ

Крепления для всех типов монтажа, уплотнительная подкладка, донный клапан, сифон

001. нержавеющая сталь

TADZAVA **75-U/I-IN ULTRA 15**
4997119

OMI 76-U/I

80 см

Нержавеющая сталь
Врезной монтаж

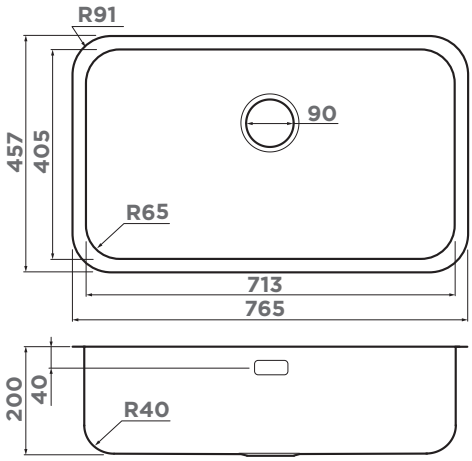

ОСОБЕННОСТИ

Материал: высококачественная нержавеющая сталь.
Толщина, мм: 1
Метод производства: цельнотянутое

Шумоподавляющее покрытие состоит из двух компонентов: резиновой накладки на дне и специального противошумного состава.

ВЫРЕЗ ПОД МОЙКУ

Размер выреза под мойку, мм: 745x437
Размер монтажной тумбы, см: 80

ГАРАНТИЯ

15 лет

КОМПЛЕКТАЦИЯ

Крепления для всех типов монтажа, донный клапан, сифон

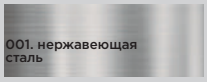

OMI **76-U/I-IN**
4993500

AKISAME 78-2

BASE 80 · 304 STAINLESS STEEL

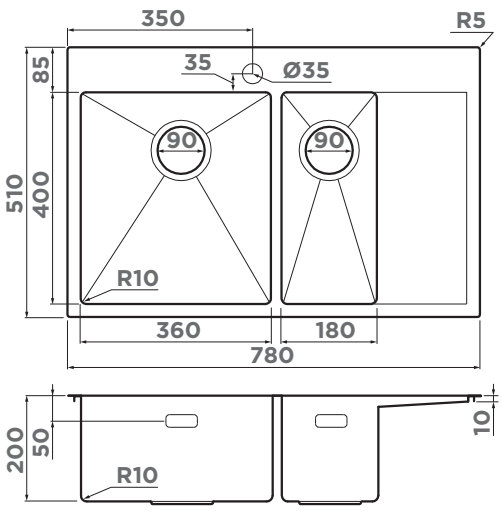

ОСОБЕННОСТИ

Материал: высококачественная нержавеющая сталь.
PVD-покрытие используется в мойках с цветами LG, GM.
Толщина, мм: 1,2
Метод производства: ручное

Шумоподавляющее покрытие состоит из двух компонентов: резиновой накладки на дне и специального противошумного состава.

ВЫРЕЗ ПОД МОЙКУ

Размер выреза под мойку, мм: 760x490
Размер монтажной тумбы, см: 80

ГАРАНТИЯ

15 лет

КОМПЛЕКТАЦИЯ

Крепления для монтажа, донный клапан, сифон, декоративный корзинчатый элемент

001. нержавеющая сталь	008. вороненая сталь	004. светлое золото
AKISAME **78-2-IN-L 4973062** чаша слева	AKISAME **78-2-GM-L 4973101** чаша слева	AKISAME **78-2-LG-L 4973087** чаша слева
AKISAME **78-2-IN-R 4973063** чаша справа	AKISAME **78-2-GM-R 4973102** чаша справа	AKISAME **78-2-LG-R 4973088** чаша справа

AKISAME 100-2

BASE 80 | 304 STAINLESS STEEL

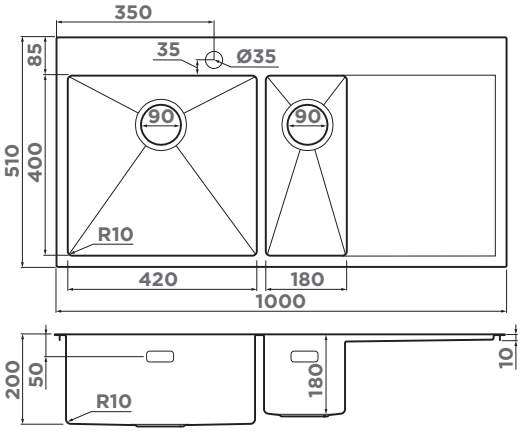

ОСОБЕННОСТИ

Материал: высококачественная нержавеющая сталь.
PVD-покрытие используется в мойках с цветами LG, GM.
Толщина, мм: 1,2
Метод производства: ручное

Шумоподавляющее покрытие состоит из двух компонентов: резиновой накладки на дне и специального противошумного состава.

ВЫРЕЗ ПОД МОЙКУ

Размер выреза под мойку, мм: 980x490
Размер монтажной тумбы, см: 80

ГАРАНТИЯ

15 лет

КОМПЛЕКТАЦИЯ

Крепления для монтажа, донный клапан, сифон, декоративный корзинчатый элемент (2 шт.)

001. нержавеющая сталь		008. вороненая сталь		004. светлое золото	
AKISAME **100-2-IN-L 4973544**	чаша слева	AKISAME **100-2-GM-L 4973103**	чаша слева	AKISAME **100-2-LG-L 4973089**	чаша слева
AKISAME **100-2-IN-R 4973547**	чаша справа	AKISAME **100-2-GM-R 4973104**	чаша справа	AKISAME **100-2-LG-R 4973090**	чаша справа

РЕКОМЕНДУЕМЫЕ АКСЕССУАРЫ

СМЕСИТЕЛЬ

KANTO-**BN-WH** **4994298**
KANTO-**GM-R** **4994013**
KANTO-**LG-BL** **4994014**
больше цветов на 344 стр.

ИЗМЕЛЬЧИТЕЛЬ

NAGARE SLIM **500** **4995061**
NAGARE SLIM **900** **4995062**
NAGARE SLIM **1250** **4995063**

464 стр.

ПНЕВМАТИЧЕСКАЯ КНОПКА ДЛЯ ИЗМЕЛЬЧИТЕЛЯ

SW-01-**LG** **4996042**

472 стр.

АРМАТУРА С КЛАПАНОМ-АВТОМАТОМ

WK-1-**IN-A** **4956468**
WK-1-**GM-A** **4956470**
WK-1-**LG-A** **4956469**
444 стр.

ДОЗАТОР

OM-02-**LG** **4995005**
больше цветов на 407 стр.

NA-02 СМЕННАЯ ГОРЛОВИНА ДЛЯ ИЗМЕЛЬЧИТЕЛЯ NAGARE SLIM

NA-02-**LG** **4956686**
NA-02-**GM** **4956687**
больше цветов на 473 стр.

80 СМ

Нержавеющая сталь
Врезной монтаж

мойка:
AKISAME 78-2-GM-L
смеситель:
KANTO-GM-BL
дозатор:
OM-02-GM
ролл-мат
ROLL-01 SILICONE BL

TAKI 85-2-LB-U/IF SIDE

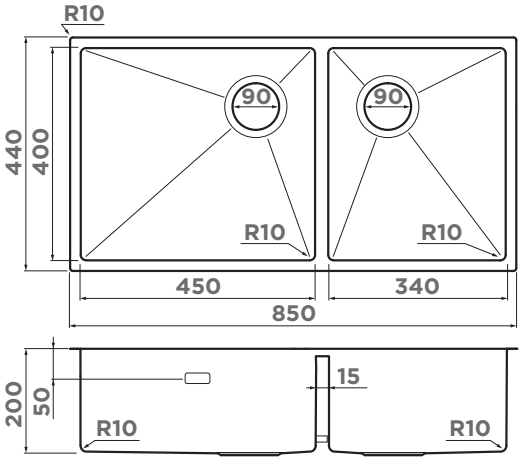

ОСОБЕННОСТИ

Материал: высококачественная нержавеющая сталь.
PVD+NANO-покрытие в цвете GB,
PVD-покрытие в цветах: LG.
Толщина, мм: 1,2
Метод производства: ручное

Шумоподавляющее покрытие состоит из двух компонентов: резиновой накладки на дне и специального противошумного состава.

ВЫРЕЗ ПОД МОЙКУ

Размер выреза под мойку, мм: 834x424
Угловой радиус врезки, мм: 10
Размер монтажной тумбы, см: 90

ГАРАНТИЯ

15 лет

КОМПЛЕКТАЦИЯ

Крепления для всех типов монтажа, донный клапан, сифон, декоративный корзинчатый элемент (2 шт.)

001. нержавеющая сталь
TAKI **85-2-LB-U/IF-IN SIDE**
4997037

026. графит
TAKI **85-2-LB-U/IF-GB SIDE**
4997039

004. светлое золото
TAKI **85-2-LB-U/IF-LG SIDE**
4997038

Смотрите видео про TAKI 85-2-LB-U/IF SIDE

AKISAME 86-2 SIDE

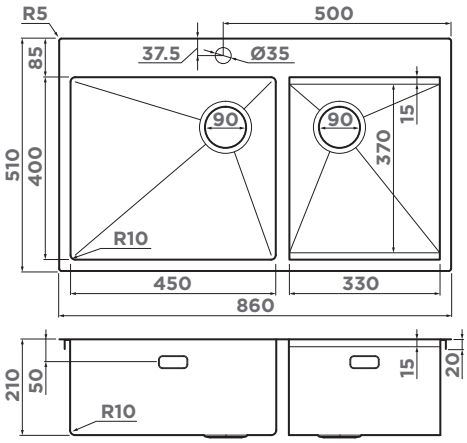

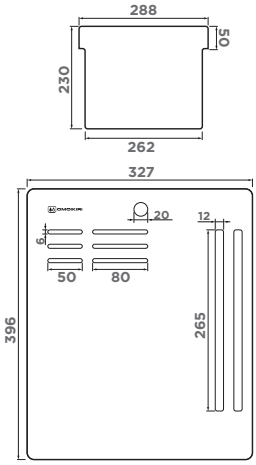

ОСОБЕННОСТИ

Материал: высококачественная нержавеющая сталь.
PVD+NANO-покрытие в цвете GB,
PVD-покрытие в цветах: LG.
Толщина, мм: 1,2
Метод производства: ручное

Шумоподавляющее покрытие состоит из двух компонентов: резиновой накладки на дне и специального противошумного состава.

ВЫРЕЗ ПОД МОЙКУ

Радиус угла мойки, мм: 10
Размер выреза под мойку, мм: 844x494
Размер монтажной тумбы, см: 90

ГАРАНТИЯ

15 лет

КОМПЛЕКТАЦИЯ

Держатель для ножей и досок, 2 доски из HPL-пластика, крепления для монтажа, донный клапан, сифон, декоративный корзинчатый элемент

001. нержавеющая сталь
AKISAME **86-2-IN SIDE**
4997021

026. графит
AKISAME **86-2-GB SIDE**
4997047

004. светлое золото
AKISAME **86-2-LG SIDE**
4997048

90 см

Нержавеющая сталь
Врезной монтаж

мойка:
TAKI 86-2 U/IF-GM
смеситель:
NAGANO-GM
сушка:
DRY-01-GM

TAKI 86-2-U/IF

BASE 90 · 304 STAINLESS STEEL

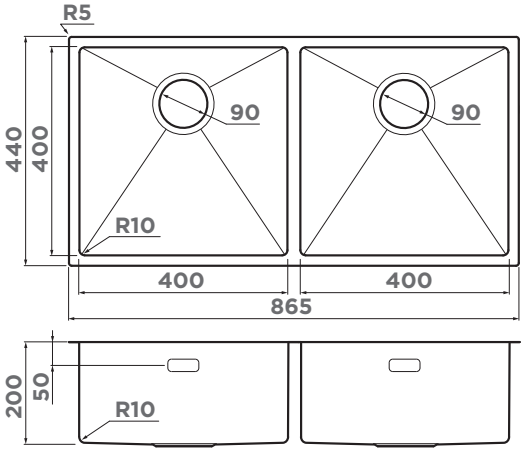

ОСОБЕННОСТИ

Материал: высококачественная нержавеющая сталь.
PVD-покрытие используется в мойках с цветами LG, GM.
Толщина, мм: 1,2
Метод производства: ручное

Шумоподавляющее покрытие состоит из двух компонентов: резиновой накладки на дне и специального противошумного состава.

ВЫРЕЗ ПОД МОЙКУ

Размер выреза под мойку, мм: 825x400
Угловой радиус врезки, мм: 10
Размер монтажной тумбы, см: 90

ГАРАНТИЯ

15 лет

КОМПЛЕКТАЦИЯ

Крепления для всех типов монтажа, донный клапан, сифон, декоративный корзинчатый элемент (2 шт.)

001. нержавеющая сталь
TAKI **86-2-U/IF-IN**
4993791

008. вороненая сталь
TAKI **86-2-U/IF-GM**
4993793

004. светлое золото
TAKI **86-2-U/IF-LG**
4993792

Смотрите видео про TAKI 86-2-U/IF

РЕКОМЕНДУЕМЫЕ АКСЕССУАРЫ

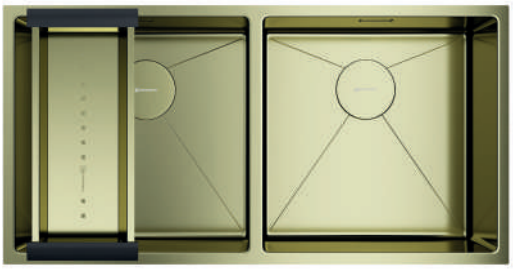

КОЛАНДЕР

CO-02-**IN** **4999002**
CO-02-**LG** **4999003**
CO-02-**GM** **4999004**
418 стр.

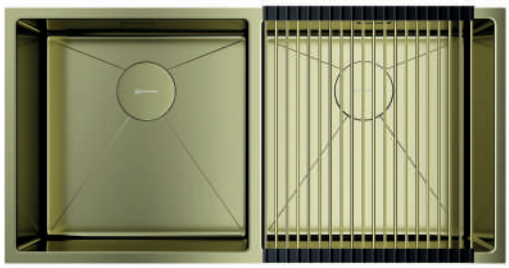

РОЛЛ-МАТ

ROLL-01-**LG** **4997001**
416 стр.

ДОЗАТОР

OM-02-**LG** **4995005**
больше цветов на 407 стр.

ПНЕВМАТИЧЕСКАЯ КНОПКА ДЛЯ ИЗМЕЛЬЧИТЕЛЯ

SW-01-**LG** **4996042**
472 стр.

ВСТРАИВАЕМАЯ СУШКА БЕЗ ВСТАВОК

DRY-02-**IN** **4999109**
DRY-02-**GM** **4999110**
DRY-02-**LG** **4999111**
422 стр.

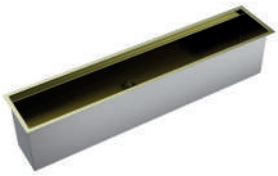

ИЗМЕЛЬЧИТЕЛЬ

NAGARE SLIM **500** **4995061**
NAGARE SLIM **900** **4995062**
NAGARE SLIM **1250** **4995063**

464 стр.

АРМАТУРА С КЛАПАНОМ-АВТОМАТОМ

WK-1-**IN-A** **4956468**
WK-1-**GM-A** **4956470**
WK-1-**LG-A** **4956469**
444 стр.

СМЕСИТЕЛЬ

KANTO-**BN-WH** **4994298**
KANTO-**GM-R** **4994013**
KANTO-**LG-BL** **4994014**

больше цветов на 344 стр.

90 СМ

Нержавеющая сталь
Врезной монтаж

TAP COLLECTION

смеситель:
MORI-C
мойка:
KASEN
53-26-INT-IN

WINDOW COLLECTION

MORI

Смеситель для установки под окно с высоким поворотным изливом. Конструкция позволяет свободно открывать окно и подходит для установки в мойки любого материала и типа монтажа.

ОСОБЕННОСТИ

Установка под окно.

ГАРАНТИЯ

5 лет

КОМПЛЕКТАЦИЯ

Полный комплект соединений для подключения, инструкция, гарантийный талон.

MORI-**C**
4994320

ОТВЕРСТИЕ УСТАНОВКИ, Ø

35 мм

КАРТРИДЖ, Ø

35 мм
керамический

КОРПУС

Высококачественная латунь

АЭРАТОР

Пластик

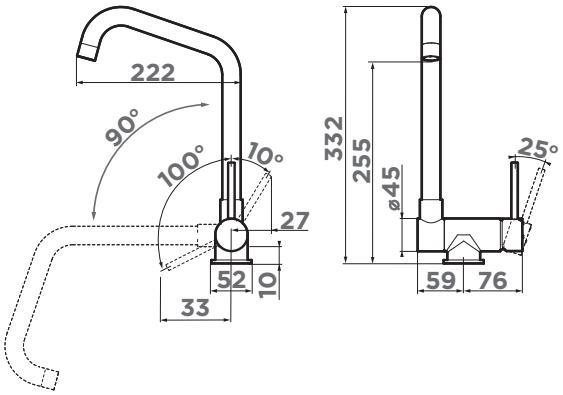

W смеситель для установки под окно

РЕКОМЕНДУЕМЫЕ АКСЕССУАРЫ

OM-02 ДОЗАТОР ДЛЯ МОЮЩЕГО СРЕДСТВА

003. хром
OM-02-**C**
4995004
407 стр.

OM-03 ДОЗАТОР ДЛЯ МОЮЩЕГО СРЕДСТВА

003. хром
OM-03-**C**
4995041
408 стр.

OM-08 ДОЗАТОР ДЛЯ МОЮЩЕГО СРЕДСТВА

003. хром
OM-08-**C**
4995081
411 стр.

OM-10 ДОЗАТОР ДЛЯ МОЮЩЕГО СРЕДСТВА

003. хром
OM-10-**C**
4995109
412 стр.

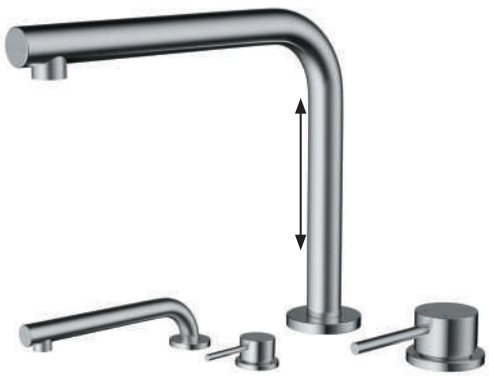

NARA
NARA-S

Смеситель-трансформер NARA встраивается в мойку или столешницу, освобождая пространство перед окном. Рычаг регулировки температуры и напора воды вынесен отдельно и может быть установлен в любом месте рядом со смесителем.

Смеситель NARA-S с выдвижным изливом можно использовать, как в привычном, так и в полностью сложенном положении.

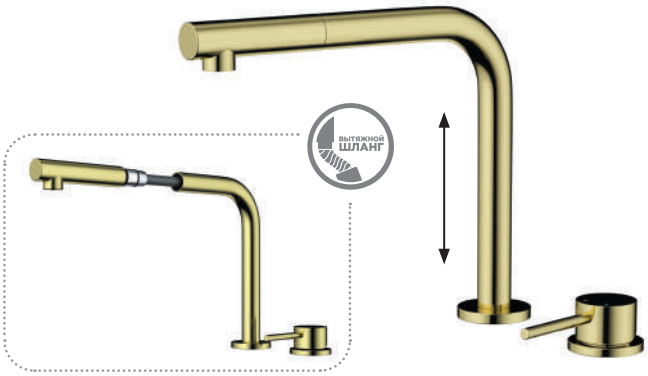

ОСОБЕННОСТИ

Гибкий вытяжной шланг до 400 мм (модели NARA-S)
Установка под окно.
Отдельный рычаг регулировки воды.

КОРПУС

Высококачественная латунь

ГАРАНТИЯ

5 лет

КАРТРИДЖ, Ø

35 мм
керамический

ОТВЕРСТИЕ УСТАНОВКИ, Ø

42 мм

АЭРАТОР

Пластик

КОМПЛЕКТАЦИЯ

Полный комплект соединений для подключения, инструкция, гарантийный талон.

NARA-**C**
4994321
NARA-S-**C**
4994322

NARA-**BN**
4994328
NARA-S-**BN**
4994329

NARA-**GB**
4994370
NARA-S-**GB**
4994371

NARA-**LG**
4994484
NARA-S-**LG**
4994485

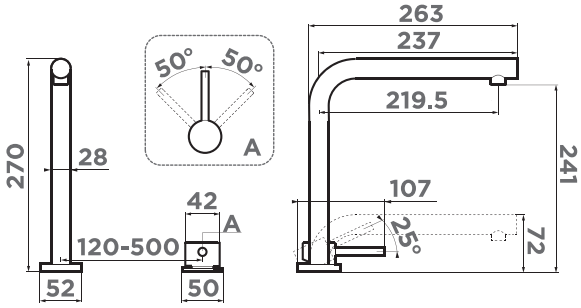

W смеситель для установки под окно

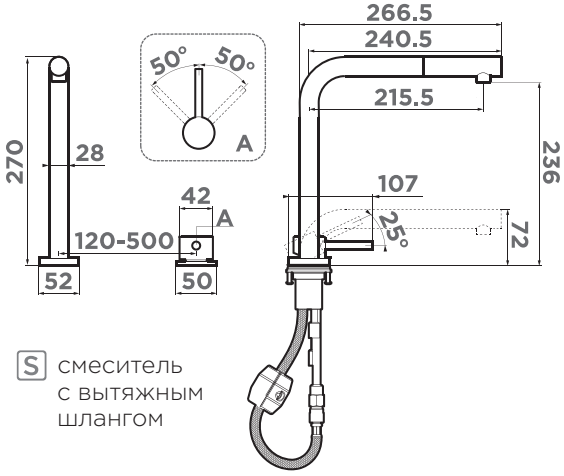

S смеситель с вытяжным шлангом

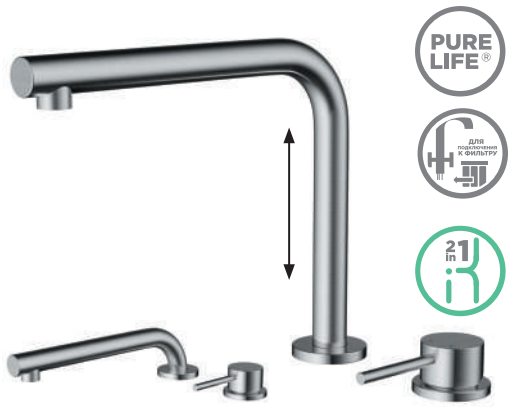

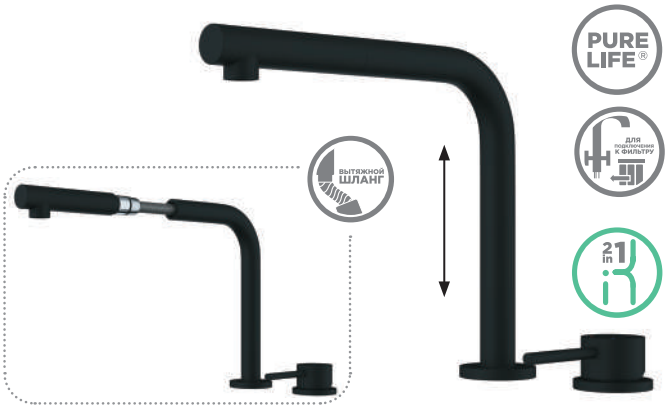

NARA 2 PLUS
NARA 2 PLUS-S

Смеситель-трансформер NARA встраивается в мойку или столешницу, освобождая пространство перед окном. Новая удобная технология системы ручки 2 в 1 Multi позволяет переключить с водопроводной на фильтрованную воду в одно касание.

Технология PURE LIFE®: подключение фильтра для очистки воды. Фильтрованная вода подается по отдельной трубке и не смешивается с водопроводной водой. Рычаг регулировки температуры и напора воды вынесен отдельно и может быть установлен в любом месте рядом со смесителем.

Смеситель NARA 2 PLUS-S с выдвижным изливом можно использовать, как в привычном, так и в полностью сложенном положении.

ОСОБЕННОСТИ

Подключение фильтра для очистки воды PURE LIFE®.
2 В 1 MULTI - единый рычаг управления для горячей, холодной и питьевой воды.
Гибкий вытяжной шланг до 400 мм (модели NARA 2 PLUS-S).
Установка под окно.
Отдельный рычаг регулировки воды.

КОМПЛЕКТАЦИЯ

Полный комплект соединений для подключения, инструкция, гарантийный талон.

ГАРАНТИЯ
5 лет

КАРТРИДЖ, Ø
35 мм
керамический

ОТВЕРСТИЕ УСТАНОВКИ, Ø
42 мм

АЭРАТОР
Пластик

КОРПУС
Высококачественная латунь

NARA 2 PLUS-**C**
4994366
NARA 2 PLUS-S-**C**
4994367

NARA 2 PLUS-**BN**
4994368
NARA 2 PLUS-S-**BN**
4994369

NARA 2 PLUS-**GB**
4994372
NARA 2 PLUS-S-**GB**
4994373

NARA 2 PLUS-**LG**
4994486
NARA 2 PLUS-S-**LG**
4994487

- **W** смеситель для установки под окно
- **F** смеситель с подключением под фильтр
- **M** один рычаг подачи проточной и фильтрованной воды
- **S** смеситель с вытяжным шлангом

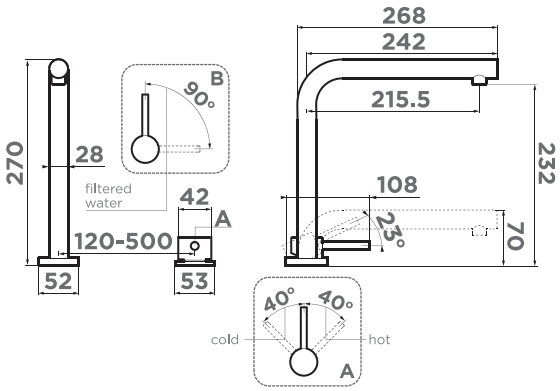

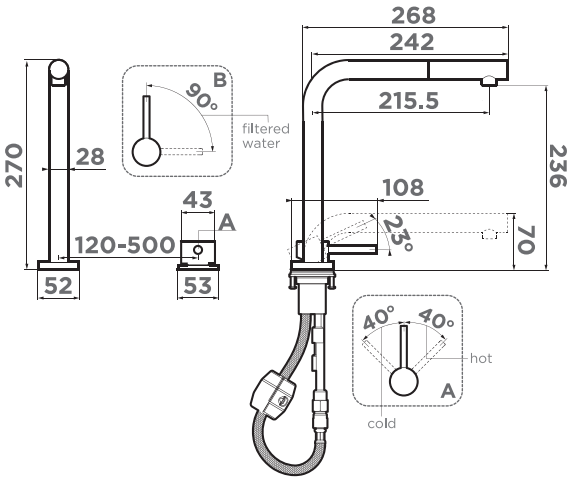

Смесители

PURE LIFE
COLLECTION

SINTO 2 PLUS

Смеситель 3 в 1: функция подачи холодной/горячей воды, возможность подключения фильтров для очистки и наличие гибкого шланга. Современный дизайн.

Технология PURE LIFE®: подключение фильтра для очистки воды. Фильтрованная вода подается по отдельной трубке и не смешивается с водопроводной водой.

ОСОБЕННОСТИ

Сочетание гибкого шланга и подачи фильтрованной воды. Новая удобная технология системы ручки **2 В 1 MULTI** позволяет переключить с водопроводной на фильтрованную воду в одно касание.

ГАРАНТИЯ

5 лет

КОМПЛЕКТАЦИЯ

Полный комплект соединений для подключения, инструкция, гарантийный талон.

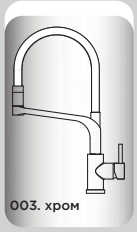

SINTO 2 PLUS-**C-WH**
4994378
цвет шланга: белый

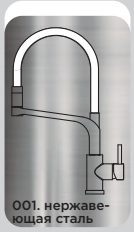

SINTO 2 PLUS-**BN-WH**
4994468
цвет шланга: белый

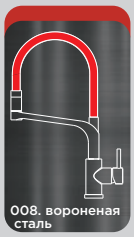

SINTO 2 PLUS-**GM-R**
4994467
цвет шланга: красный

SINTO 2 PLUS-**LG-BL**
4994469
цвет шланга: черный

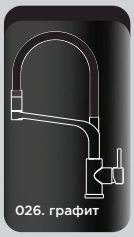

SINTO 2 PLUS-**GB-BL**
4994377
цвет шланга: черный

ОТВЕРСТИЕ УСТАНОВКИ, Ø

35 мм

КОРПУС

Высококачественная латунь

КАРТРИДЖ, Ø

35 мм
керамический

АЭРАТОР

Пластик

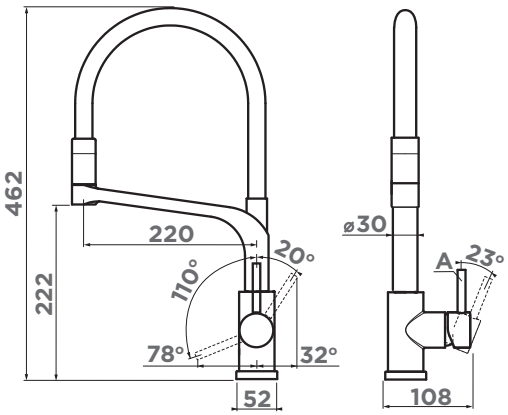

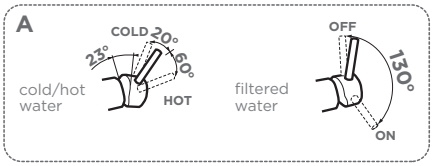

F смеситель с подключением под фильтр

РЕКОМЕНДУЕМЫЕ АКСЕССУАРЫ

OT-01
СМЕННЫЙ ГИБКИЙ ШЛАНГ **413 стр.**

OT-01-**WH**	OT-01-**GR**	OT-01-**BL**	OT-01-**R**
4996002	**4996038**	**4996003**	**4996001**
белый	серый	черный	красный

AKENO

Смеситель отличается продуманным дизайном и компактными формами, благодаря чему легко интегрируется в кухни с фартуком до 60 см, сохраняя эстетику и удобство использования. Его гибкий шланг обеспечивает комфорт при ежедневном использовании — будь то мытьё крупной посуды или наполнение больших ёмкостей.

ОСОБЕННОСТИ

Смеситель 3 в 1: подача холодной/горячей воды, возможность подключения фильтра для очистки воды и наличие гибкого шланга.

ГАРАНТИЯ

5 лет

КОМПЛЕКТАЦИЯ

Полный комплект соединений для подключения, инструкция, гарантийный талон.

AKENO-**C-BL**
4994543
цвет шланга:
черный

AKENO-**BN-BL**
4994544
цвет шланга:
черный

AKENO-**GM-GR**
4994545
цвет шланга:
leningrad grey

AKENO-**LG-BL**
4994546
цвет шланга:
черный

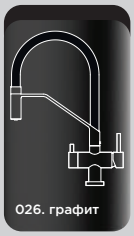

AKENO-**GB-BL**
4994547
цвет шланга:
черный

ОТВЕРСТИЕ УСТАНОВКИ, Ø

35 мм

КОРПУС

Высококачественная латунь

КАРТРИДЖ, Ø

35 мм
керамический

АЭРАТОР

Пластик

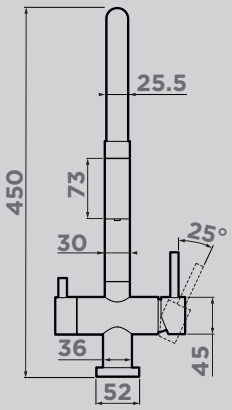

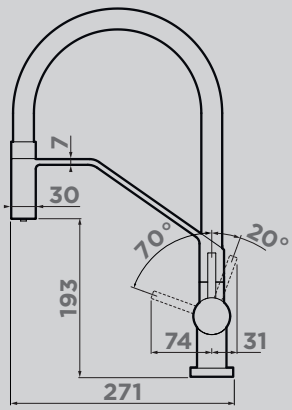

F смеситель с подключением под фильтр

РЕКОМЕНДУЕМЫЕ АКСЕССУАРЫ

OM-03 ДОЗАТОР
ДЛЯ МОЮЩЕГО СРЕДСТВА

008. вороненая сталь

OM-03-**GM**
4995043
408 стр.

026. графит

OM-03-**GB**
4995044
408 стр.

PURE DROP
ВОДООЧИСТИТЕЛЬ

PURE DROP **2.1.4S**
4998004
452 стр.

НОВАЯ МОДЕЛЬ

ASAKAWA-S

Смеситель Asakawa-S 3 в 1 — это не просто элемент интерьера, а настоящий помощник в повседневной жизни, который сочетает в себе стиль, удобство и высокую функциональность. В смесителе 3 режима: подача холодной/горячей воды, возможность подключения фильтра для очистки воды и вытяжной шланг. Подача фильтрованной воды осуществляется простым нажатием на кнопку, которая расположена на изливе смесителя. Ручка, излив и корпус смесителя украшены стильным паттерном, дизайн которого легко впишется в любой интерьер, будь то классический, современный или минималистичный.

ОСОБЕННОСТИ

Смеситель 3 в 1: подача холодной/горячей воды, возможность подключения фильтра для очистки воды и наличие вытяжного шланга до 400 мм.

ГАРАНТИЯ

5 лет

КОМПЛЕКТАЦИЯ

Полный комплект соединений для подключения, инструкция, гарантийный талон.

ASAKAWA-S-**C**
4994582

ASAKAWA-S-**BN**
4994581

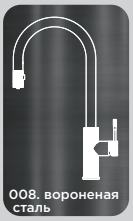

ASAKAWA-S-**GM**
4994583

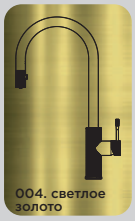

ASAKAWA-S-**LG**
4994580

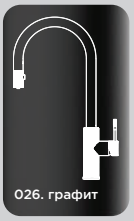

ASAKAWA-S-**GB**
4994579

ОТВЕРСТИЕ УСТАНОВКИ, Ø

35 мм

КОРПУС

Высококачественная латунь

КАРТРИДЖ, Ø

35 мм
керамический

АЭРАТОР

Пластик

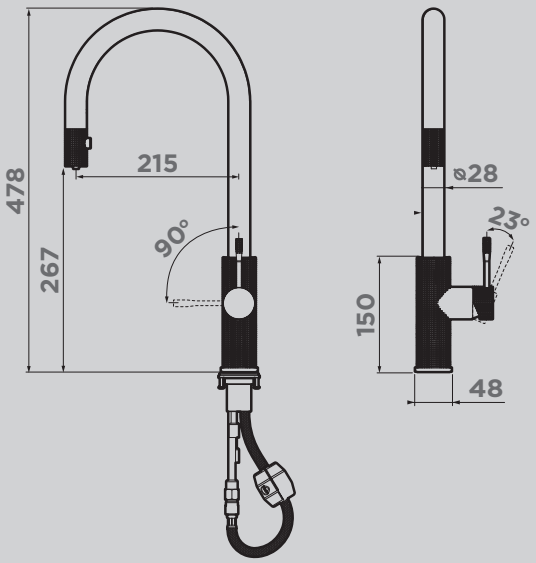

F смеситель с подключением под фильтр
S смеситель с вытяжным шлангом

РЕКОМЕНДУЕМЫЕ АКСЕССУАРЫ

OM-05 ДОЗАТОР
ДЛЯ МОЮЩЕГО СРЕДСТВА

026. графит
OM-05-**GB**
4995054
409 стр.

004. светлое золото
OM-05-**LG-GB**
4995053
409 стр.

PURE DROP
ВОДООЧИСТИТЕЛЬ
PURE DROP **2.1.4S**
4998004
452 стр.

Смотрите видео про YAMADA

YAMADA

Современный дизайн и удобство использования благодаря высокому изливу.

Технология PURE LIFE®: подключение фильтра для очистки воды. Фильтрованная вода подается по отдельной трубке и не смешивается с водопроводной водой.

ОСОБЕННОСТИ

Смеситель 2 в 1: подача холодной/горячей воды, возможность подключения фильтра для очистки воды.

ГАРАНТИЯ

5 лет

КОМПЛЕКТАЦИЯ

Полный комплект соединений для подключения, инструкция, гарантийный талон.

YAMADA-**C**
4994224

YAMADA-**BN**
4994225

YAMADA-**AB022**
4994264

YAMADA-**GB**
4994361

YAMADA-**LG**
4994479

YAMADA-**BL-P**
4974226

YAMADA-**ES-P**
4994506

YAMADA-**PL-P**
4974337

YAMADA-**GR-P**
4974261

YAMADA-**SA-P**
4974286

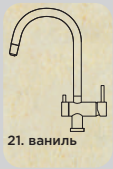

YAMADA-**BE-P**
4974397

YAMADA-**PA-P**
4974260

YAMADA-**WH-P**
4974227

Модели YAMADA
BL, PL, WH, BE, SA, PA, GR, ES идеально сочетаются с мойками OMOIKIRI из искусственного гранита.

C практичный модельный ряд «Comfort»
F смеситель с подключением под фильтр

ОТВЕРСТИЕ УСТАНОВКИ, Ø

35 мм

КОРПУС

Высококачественная латунь

КАРТРИДЖ, Ø

35 мм
керамический

АЭРАТОР

Пластик

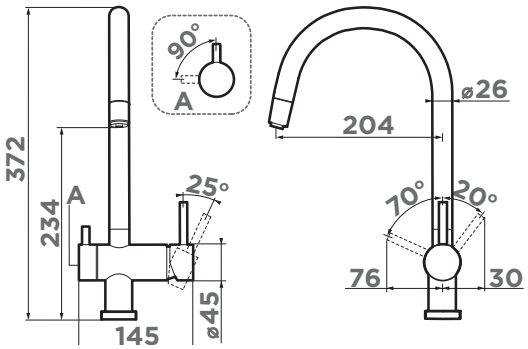

YAMADA SLIM

Обновленная модель смесителя Yamada. Yamada Slim отличается тонким корпусом и меньшим диаметром картриджа - 25 мм, что делает его внешний вид более элегантным и современным. Благодаря своему утонченному дизайну, Yamada Slim отлично вписывается в любой интерьер, придавая ему стиль и изысканность.

ОСОБЕННОСТИ

Смеситель 2 в 1: подача холодной/горячей воды, возможность подключения фильтра для очистки воды. Тонкий корпус с картриджем 25 мм.

ГАРАНТИЯ

5 лет

КОМПЛЕКТАЦИЯ

Полный комплект соединений для подключения, инструкция, гарантийный талон.

YAMADA SLIM-**C**
4994542

YAMADA SLIM-**BN**
4994553

YAMADA SLIM-**GM**
4994554

YAMADA SLIM-**GB**
4994556

YAMADA SLIM-**LG**
4994555

YAMADA SLIM-**BL**
4994559

YAMADA SLIM-**ES**
4994561

YAMADA SLIM-**GR**
4994558

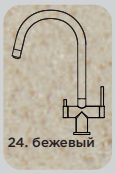

YAMADA SLIM-**SA**
4994624

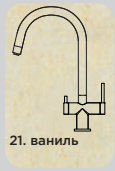

YAMADA SLIM-**BE**
4994625

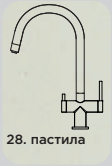

YAMADA SLIM-**PA**
4994626

YAMADA SLIM-**WH**
4994557

YAMADA SLIM-**GB-WG**
4994633

YAMADA SLIM-**GB-CN**
4994632

Модели YAMADA SLIM BL, WH, BE, SA, PA, GR, ES идеально сочетаются с мойками OMOIKIRI из искусственного гранита.

C практичный модельный ряд «Comfort»
F смеситель с подключением под фильтр

ОТВЕРСТИЕ УСТАНОВКИ, Ø

35 мм

КОРПУС

Высококачественная латунь

КАРТРИДЖ, Ø

25 мм
керамический

АЭРАТОР

Пластик

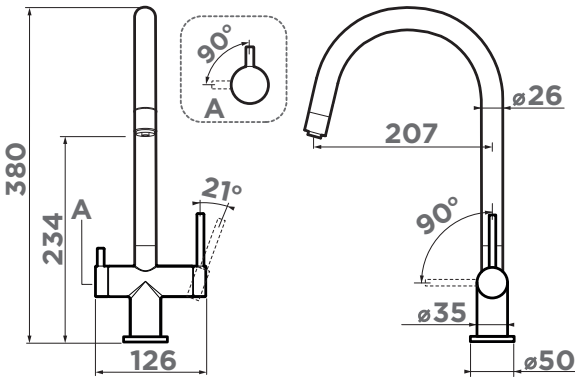

смеситель:
SHINAGAWA 2 PLUS-LG
мойка:
TAKI 54-U/IF-LG
дозатор:
OM-08-LG

смеситель:
SHINAGAWA 2 PLUS-WH
мойка:
TARENTO 83-WH
дозатор:
OM-02-WH-P

SHINAGAWA 2 PLUS

Смеситель SHINAGAWA 2 PLUS выполнен в современном стиле. Новая удобная технология системы ручки 2 в 1 Multi позволяет переключить с водопроводной на фильтрованную воду в одно касание.

Технология PURE LIFE®: подключение фильтра для очистки воды. Фильтрованная вода подается по отдельной трубке и не смешивается с водопроводной водой.

ОСОБЕННОСТИ

Смеситель 2 в 1: подача холодной/горячей воды, возможность подключения фильтра для очистки воды.
2 В 1 MULTI - единый рычаг управления для горячей, холодной и питьевой воды.

ГАРАНТИЯ

5 лет

КОМПЛЕКТАЦИЯ

Полный комплект соединений для подключения, инструкция, гарантийный талон.

SHINAGAWA 2 PLUS-**C**
4994338

SHINAGAWA 2 PLUS-**BN**
4994339

SHINAGAWA 2 PLUS-**LG**
4994483

SHINAGAWA 2 PLUS-**GB**
4994340

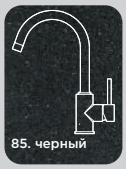

SHINAGAWA 2 PLUS-**BL**
4994403

SHINAGAWA 2 PLUS-**ES**
4994503

SHINAGAWA 2 PLUS-**WH**
4994404

SHINAGAWA 2 PLUS-**GR**
4994406

SHINAGAWA 2 PLUS-**BE**
4994407

SHINAGAWA 2 PLUS-**SA**
4994408

SHINAGAWA 2 PLUS-**PA**
4994410

F смеситель с подключением под фильтр

M один рычаг подачи проточной и фильтрованной воды

ОТВЕРСТИЕ УСТАНОВКИ, Ø

35 мм

КОРПУС

Высококачественная латунь

КАРТРИДЖ, Ø

35 мм

керамический

АЭРАТОР

Пластик

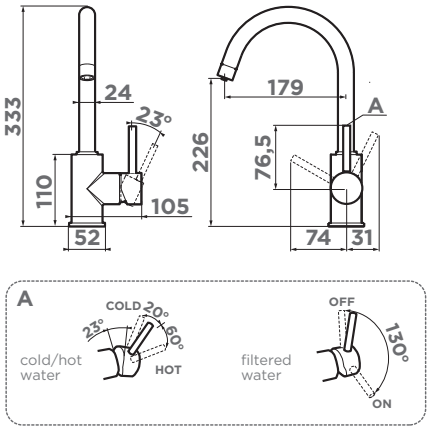

смеситель:
KARATSU-S-LG
дозатор:
OM-09-LG SENSOR
мойка:
TAKI 54-U/IF-L-LG SIDE SF

смеситель:
KARATSU-S-GB
дозатор:
OM-09-GB SENSOR
мойка:
BOSEN 54-U-GR

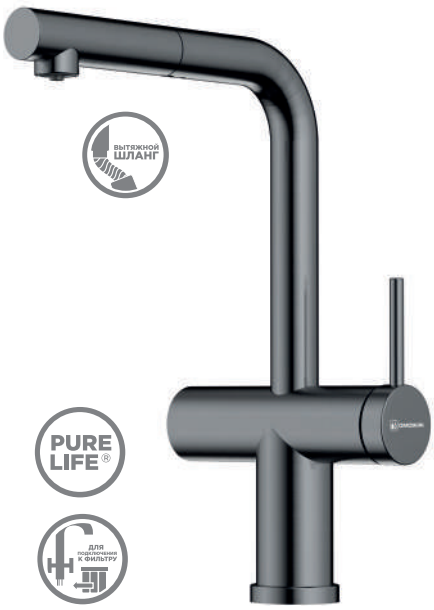

KARATSU-S

Смеситель 3 в 1 — это современное и функциональное устройство, которое объединяет в себе три ключевые функции: подачу холодной и горячей воды, возможность подключения фильтра для очистки воды и вытяжной шланг длиной до 400 мм.
Подача фильтрованной воды осуществляется простым нажатием на кнопку, которая расположена на корпусе смесителя. Это делает процесс фильтрации интуитивно понятным и удобным, позволяя вам быстро получить чистую и безопасную воду.

ОСОБЕННОСТИ

Подключение фильтра для очистки воды PURE LIFE®.
Вытяжной шланг до 400 мм.
Подача фильтрованной воды включается нажатием кнопки на корпусе смесителя.

ГАРАНТИЯ

5 лет

КОМПЛЕКТАЦИЯ

Полный комплект соединений для подключения, инструкция, гарантийный талон.

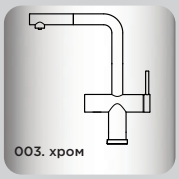

KARATSU-S-**C**
4994614

KARATSU-S-**BN**
4994589

KARATSU-S-**GM**
4994613

KARATSU-S-**LG**
4994612

KARATSU-S-**GB**
4994611

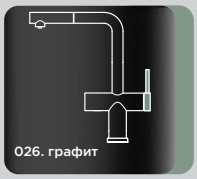

KARATSU-S-**GB-WG**
4994631

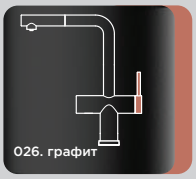

KARATSU-S-**GB-CN**
4994630

F смеситель с подключением под фильтр

S смеситель с вытяжным шлангом

ОТВЕРСТИЕ УСТАНОВКИ, Ø

35 мм

КОРПУС

Высококачественная латунь

КАРТРИДЖ, Ø

35 мм
керамический

АЭРАТОР

Пластик

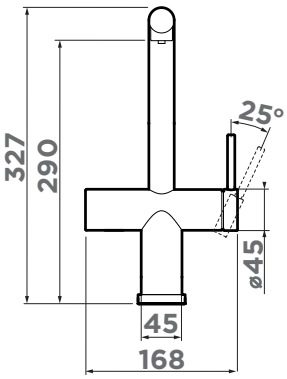

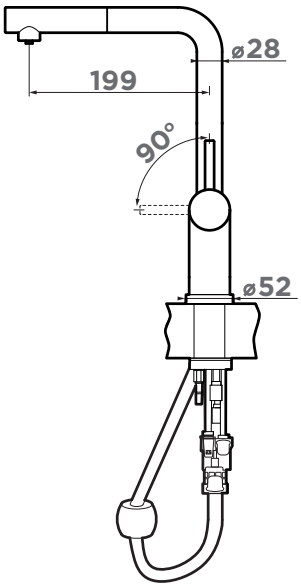

смеситель:
AKITA-S-GB
мойка:
TEDORI 86-2-BL
кнопка:
SW-01-GB
доска:
CB-04-WOOD-L
измельчитель:
NAGARE

смеситель:
AKITA-S-LG
мойка:
AKISAME 86 SIDE-L-LG
дозатор:
OM-02-LG
кнопка:
SW-01-LG
горловина:
NA-02-LG
измельчитель:
NAGARE

Смотрите видео про AKITA-S

AKITA-S

Смеситель OMOIKIRI в категории 3 в 1: функция подачи холодной/горячей воды, возможность подключения фильтров для очистки и наличие вытяжного шланга. Современный дизайн.

Технология PURE LIFE®: подключение фильтра для очистки воды. Фильтрованная вода подается по отдельной трубке и не смешивается с водопроводной водой.

ОСОБЕННОСТИ

Подключение фильтра для очистки воды PURE LIFE®.
Вытяжной шланг до 400 мм.

ГАРАНТИЯ

5 лет

КОМПЛЕКТАЦИЯ

Полный комплект соединений для подключения, инструкция, гарантийный талон.

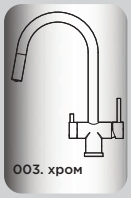

AKITA-S-**C**
4994330

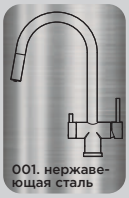

AKITA-S-**BN**
4994302

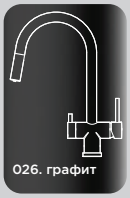

AKITA-S-**GB**
4994359

AKITA-S-**LG**
4994350

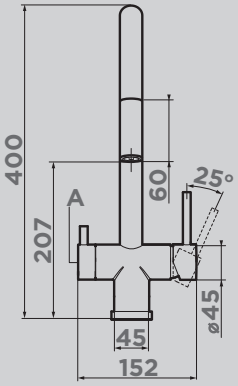

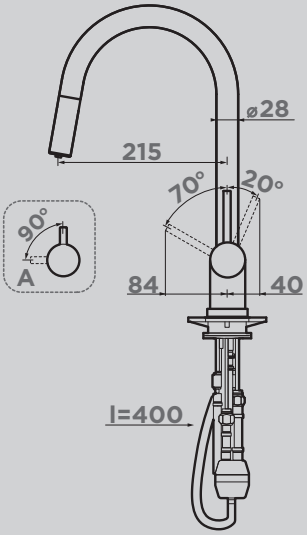

АЭРАТОР

Пластик

КАРТРИДЖ, Ø

35 мм
керамический

ОТВЕРСТИЕ УСТАНОВКИ, Ø

35 мм

КОРПУС

Высококачественная латунь

F смеситель с подключением под фильтр
S смеситель с вытяжным шлангом

COLOR COLLECTION

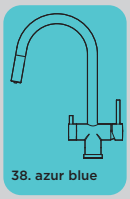

AKITA-S-**AZ**
4994436

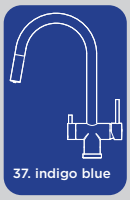

AKITA-S-**IB**
4994438

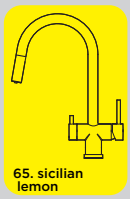

AKITA-S-**SL**
4994440

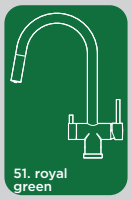

AKITA-S-**RG**
4994437

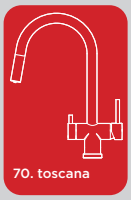

AKITA-S-**TO**
4994439

YATOMI 2 PLUS

Смеситель YATOMI 2 PLUS выполнен в современном стиле. Новая удобная технология системы ручки 2 в 1 Multi позволяет переключить с водопроводной на фильтрованную воду в одно касание.

Технология PURE LIFE®: подключение фильтра для очистки воды. Фильтрованная вода подается по отдельной трубке и не смешивается с водопроводной водой.

ОСОБЕННОСТИ

Подключение фильтра для очистки воды PURE LIFE®.
2 В 1 MULTI - единый рычаг управления для горячей, холодной и питьевой воды.
Гибкий шланг.

ГАРАНТИЯ

5 лет

КОМПЛЕКТАЦИЯ

Полный комплект соединений для подключения, инструкция, гарантийный талон.

YATOMI 2 PLUS-**BN-WH**
4994345
цвет шланга: белый

YATOMI 2 PLUS-**BN-BL**
4994344
цвет шланга: черный

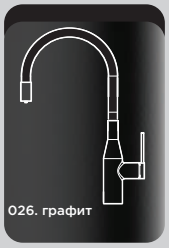

YATOMI 2 PLUS-**GB-BL**
4994498
цвет шланга: черный

ОТВЕРСТИЕ УСТАНОВКИ, Ø

35 мм

КОРПУС

Высококачественная латунь

КАРТРИДЖ, Ø

35 мм
керамический

АЭРАТОР

Пластик

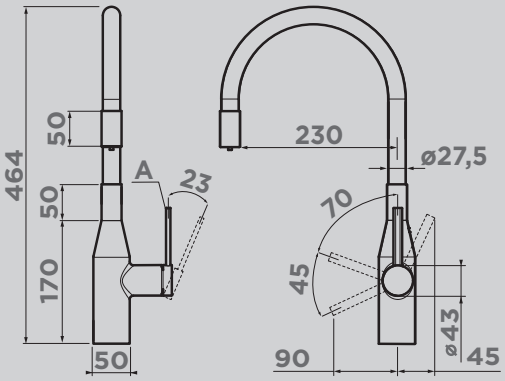

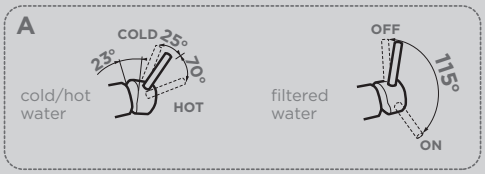

- **C** практичный модельный ряд «Comfort»
- **F** смеситель с подключением под фильтр
- **M** один рычаг подачи проточной и фильтрованной воды

РЕКОМЕНДУЕМЫЕ АКСЕССУАРЫ

OM-02 ДОЗАТОР ДЛЯ МОЮЩЕГО СРЕДСТВА

001. нержавеющая сталь
OM-02-**BN**
4995008
407 стр.

OM-04 ДОЗАТОР ДЛЯ МОЮЩЕГО СРЕДСТВА

001. нержавеющая сталь
OM-04-**BN**
4995048
408 стр.

PURE DROP
ВОДООЧИСТИТЕЛЬ
PURE DROP **2.1.4S**
4998004
452 стр.

PURE LIFE® · LINE SPRAY · ДЛЯ ПОДКЛЮЧЕНИЯ К ФИЛЬТРУ

НОВАЯ МОДЕЛЬ

OTARI

Смеситель 3 в 1 OTARI — это сочетание стиля и технологий для современной кухни. Благодаря ультратонкому корпусу и компактному картриджу (25 мм) модель выглядит легко и изящно. В OTARI доступен инновационный режим Line Spray — линейный веерный поток. При таком режиме потоки воды соединяются в единую линию, это позволяет быстро и эффективно очистить углы мойки. Удобен для чистки кастрюль, сковородок и другой кухонной утвари.

ОСОБЕННОСТИ

Смеситель 3 в 1: подача холодной/горячей воды, возможность подключения фильтра для очистки воды, сменный гибкий шланг. Режим Line Spray.Тонкий корпус с картриджем 25 мм.

ГАРАНТИЯ

5 лет

КОМПЛЕКТАЦИЯ

Полный комплект соединений для подключения, инструкция, гарантийный талон.

OTARI-**BN-BL**
4994616

OTARI-**GM-BL**
4994619

OTARI-**LG-BL**
4994617

OTARI-**GB-BL**
4994618

ОТВЕРСТИЕ УСТАНОВКИ, Ø

35 мм

КОРПУС

Высококачественная латунь

КАРТРИДЖ, Ø

25 мм
керамический

АЭРАТОР

Пластик

F смеситель с подключением под фильтр

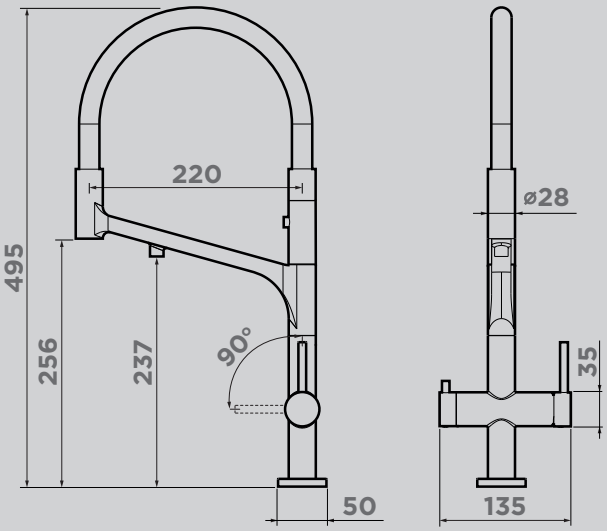

РЕКОМЕНДУЕМЫЕ АКСЕССУАРЫ

OM-02 ДОЗАТОР ДЛЯ МОЮЩЕГО СРЕДСТВА

008. вороненая сталь
OM-02-**GM**
4995006
407 стр.

OM-03 ДОЗАТОР ДЛЯ МОЮЩЕГО СРЕДСТВА

008. вороненая сталь
OM-03-**GM**
4995043
408 стр.

PURE DROP
ВОДООЧИСТИТЕЛЬ
PURE DROP **2.1.4S**
4998004
452 стр.

НОВАЯ МОДЕЛЬ

PURE LIFE®

KAGAWA 2 PLUS

Смеситель 2 в 1 Kagawa 2 Plus с инновационной системой MULTI позволяет управлять потоками водопроводной и фильтрованной воды одним движением. Переключение максимально интуитивно: поворот ручки в одну сторону подает обычную воду, в другую — очищенную. В 2020 году эта технология от OMOIKIRI получила премию «ПРОДУКТ ГОДА», подтвердив статус экспертного решения. Благодаря стандартным габаритам модель легко дополняет любую современную мойку.

ОСОБЕННОСТИ

Подключение фильтра для очистки воды PURE LIFE®.
2 В 1 MULTI - единый рычаг управления для горячей, холодной и питьевой воды.

ГАРАНТИЯ

5 лет

КОМПЛЕКТАЦИЯ

Полный комплект соединений для подключения, инструкция, гарантийный талон.

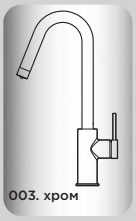

KAGAWA 2 PLUS-**C** **4994606**

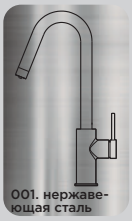

KAGAWA 2 PLUS-**BN** **4994607**

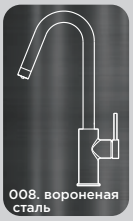

KAGAWA 2 PLUS-**GM** **4994609**

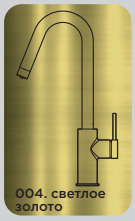

KAGAWA 2 PLUS-**LG** **4994608**

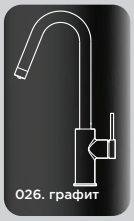

KAGAWA 2 PLUS-**GB** **4994610**

ОТВЕРСТИЕ УСТАНОВКИ, Ø

35 мм

КОРПУС

Высококачественная латунь

КАРТРИДЖ, Ø

35 мм
керамический

АЭРАТОР

Пластик

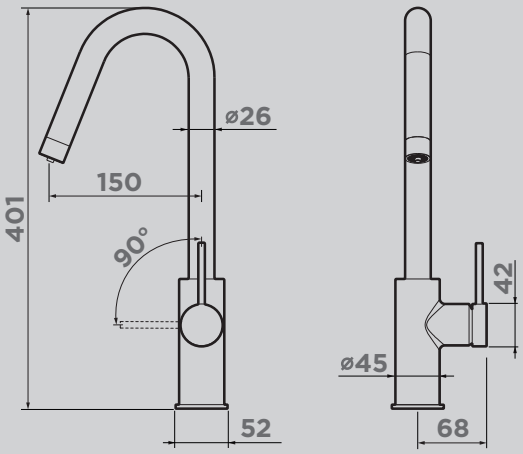

- **C** практичный модельный ряд «Comfort»
- **F** смеситель с подключением под фильтр
- **M** один рычаг подачи проточной и фильтрованной воды

РЕКОМЕНДУЕМЫЕ АКСЕССУАРЫ

OM-02 ДОЗАТОР ДЛЯ МОЮЩЕГО СРЕДСТВА

008. вороненая сталь
OM-02-**GM**
4995006
407 стр.

OM-03 ДОЗАТОР ДЛЯ МОЮЩЕГО СРЕДСТВА

008. вороненая сталь
OM-03-**GM**
4995043
408 стр.

PURE DROP
ВОДООЧИСТИТЕЛЬ
PURE DROP **2.1.4S**
4998004
452 стр.

НОВАЯ МОДЕЛЬ

MIYAKO

Смеситель 2 в 1 Miyako — воплощение современного стиля и функциональности. Благодаря ультратонкому корпусу и компактному картриджу (25 мм) модель выглядит изящно и легко. Устройство совмещает подачу водопроводной и фильтрованной воды. Надежность конструкции и актуальный внешний вид делают эту модель незаменимым помощником в доме.

ОСОБЕННОСТИ

Смеситель 2 в 1: подача холодной/горячей воды, возможность подключения фильтра для очистки воды.

ГАРАНТИЯ

5 лет

КОМПЛЕКТАЦИЯ

Полный комплект соединений для подключения, инструкция, гарантийный талон.

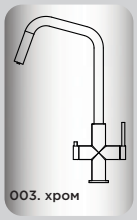

MIYAKO-C
4994590

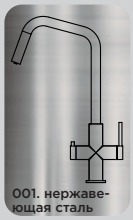

MIYAKO-BN
4994591

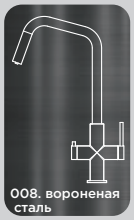

MIYAKO-GM
4994592

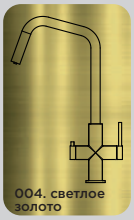

MIYAKO-LG
4994593

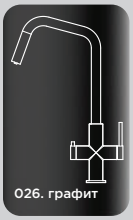

MIYAKO-GB
4994594

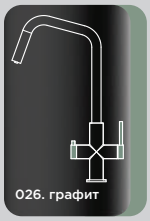

MIYAKO-GB-WG
4994635

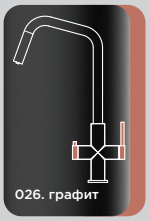

MIYAKO-GB-CN
4994634

ОТВЕРСТИЕ УСТАНОВКИ, Ø

35 мм

КОРПУС

Высококачественная латунь

КАРТРИДЖ, Ø

25 мм

керамический

АЭРАТОР

Пластик

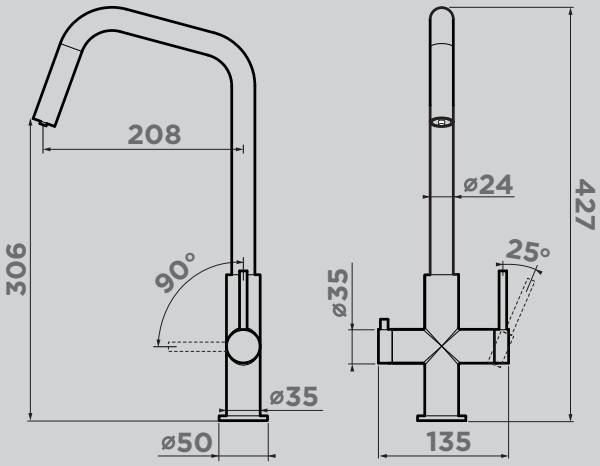

F смеситель с подключением под фильтр

РЕКОМЕНДУЕМЫЕ АКСЕССУАРЫ

OM-03 ДОЗАТОР ДЛЯ МОЮЩЕГО СРЕДСТВА

026. графит

OM-03-**GM**
4995044
408 стр.

OM-10 ДОЗАТОР ДЛЯ МОЮЩЕГО СРЕДСТВА

026. графит

OM-10-**GM**
4995103
412 стр.

PURE DROP
ВОДООЧИСТИТЕЛЬ

PURE DROP **2.1.4S**
4998004
452 стр.

KARIWA-S

Смеситель KARIWA-S с тонкими ручками и компактным картриджем (25 мм) — воплощение современного стиля и функциональности. Смеситель 3 в 1 — это современное устройство, которое объединяет в себе три ключевые функции: подачу холодной и горячей воды, возможность подключения фильтра для очистки воды и вытяжной шланг длиной до 400 мм. Выдвижная лейка полностью скрыта в изливе, сохраняя лаконичность и чистоту линий.

ОСОБЕННОСТИ

Смеситель 3 в 1: подача холодной/горячей воды, возможность подключения фильтра для очистки воды, вытяжной шланг до 400 мм.

ГАРАНТИЯ

5 лет

КОМПЛЕКТАЦИЯ

Полный комплект соединений для подключения, инструкция, гарантийный талон.

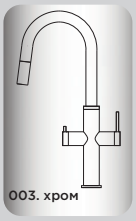

KARIWA-S-**C**
4994595

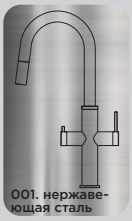

KARIWA-S-**BN**
4994596

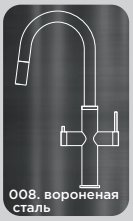

KARIWA-S-**GM**
4994597

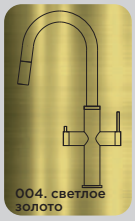

KARIWA-S-**LG**
4994598

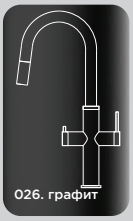

KARIWA-S-**GB**
4994599

ОТВЕРСТИЕ УСТАНОВКИ, Ø

35 мм

КОРПУС

Высококачественная латунь

КАРТРИДЖ, Ø

25 мм
керамический

АЭРАТОР

Пластик

C практичный модельный ряд «Comfort»

F смеситель с подключением под фильтр

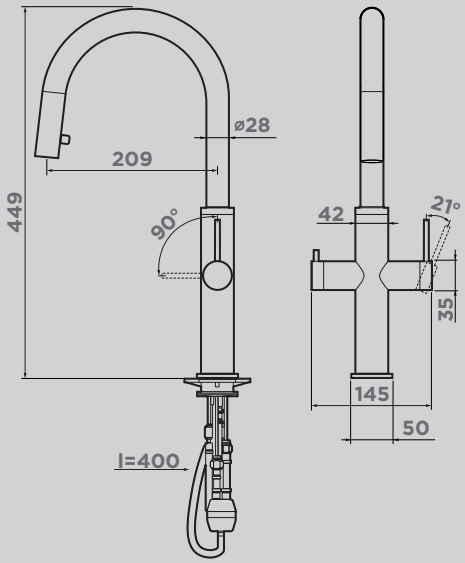

РЕКОМЕНДУЕМЫЕ АКСЕССУАРЫ

OM-03 ДОЗАТОР ДЛЯ МОЮЩЕГО СРЕДСТВА

004. светлое золото
OM-03-**LG**
4995042
408 стр.

OM-10 ДОЗАТОР ДЛЯ МОЮЩЕГО СРЕДСТВА

004. светлое золото
OM-10-**LG**
4995107
412 стр.

PURE DROP
ВОДООЧИСТИТЕЛЬ

PURE DROP **2.1.4S**
4998004

452 стр.

НОВАЯ МОДЕЛЬ

NAKAYAMA

Смеситель NAKAYAMA выделяется своим минималистичным дизайном: тонкий корпус и компактный картридж диаметром 25 мм обеспечивают элегантный и современный внешний вид. Модель объединяет две ключевые возможности: стандартную подачу горячей и холодной воды, а также опцию подключения системы фильтрации для получения чистой питьевой воды.

ОСОБЕННОСТИ

Смеситель 2 в 1: подача холодной/горячей воды, возможность подключения фильтра для очистки воды. Тонкий корпус с картриджем 25 мм.

ГАРАНТИЯ

5 лет

КОМПЛЕКТАЦИЯ

Полный комплект соединений для подключения, инструкция, гарантийный талон.

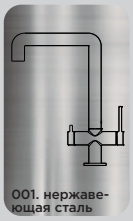

NAKAYAMA-**BN**
4994620

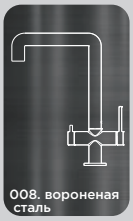

NAKAYAMA-**GM**
4994623

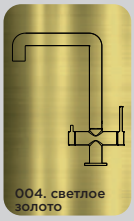

NAKAYAMA-**LG**
4994621

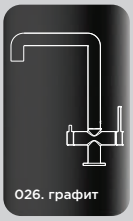

NAKAYAMA-**GB**
4994622

ОТВЕРСТИЕ УСТАНОВКИ, Ø

35 мм

КОРПУС

Высококачественная латунь

КАРТРИДЖ, Ø

25 мм
керамический

АЭРАТОР

Пластик

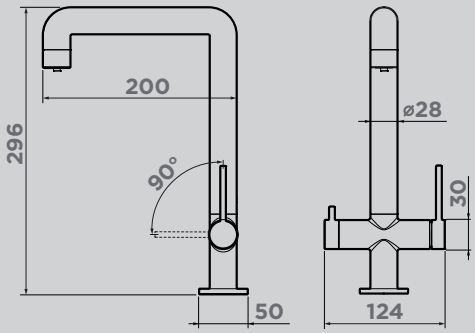

F смеситель с подключением под фильтр

Смесители

РЕКОМЕНДУЕМЫЕ АКСЕССУАРЫ

OM-03 ДОЗАТОР ДЛЯ МОЮЩЕГО СРЕДСТВА

001. нержавеющая сталь
OM-03-**BN**
4995040
408 стр.

OM-10 ДОЗАТОР ДЛЯ МОЮЩЕГО СРЕДСТВА

001. нержавеющая сталь
OM-10-**BN**
4995102
412 стр.

PURE DROP
ВОДООЧИСТИТЕЛЬ
PURE DROP **2.1.4S**
4998004
452 стр.

Смотрите видео о KANTO

Смотрите коллекцию цветных шлангов

KANTO

Уникальная запатентованная конструкция — сочетание гибкого шланга и подачи фильтрованной воды.

Технология PURE LIFE®: подключение фильтра для очистки воды. Фильтрованная вода подается по отдельной трубке и не смешивается с водопроводной водой.

ОСОБЕННОСТИ

Смеситель 3 в 1: подача холодной/горячей воды, возможность подключения фильтра для очистки воды, гибкий съемный шланг.

ГАРАНТИЯ

5 лет

КОМПЛЕКТАЦИЯ

Полный комплект соединений для подключения, инструкция, гарантийный талон.

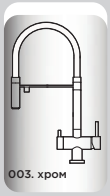

KANTO-**C-WH**
4994015
цвет шланга: белый

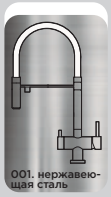

KANTO-**BN-WH**
4994298
цвет шланга: белый

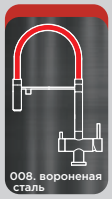

KANTO-**GM-R**
4994013
цвет шланга: красный

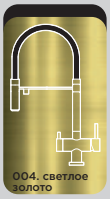

KANTO-**LG-BL**
4994014
цвет шланга: черный

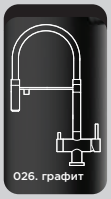

KANTO-**GB-BL**
4994356
цвет шланга: черный

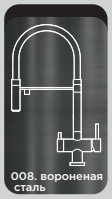

KANTO-**GM-BL**
4994605
цвет шланга: черный

COLOR COLLECTION

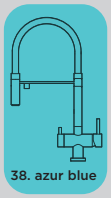

KANTO-**AZ**
4994425
цвет шланга: azur blue

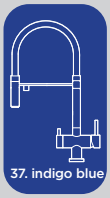

KANTO-**IB**
4994427
цвет шланга: indigo blue

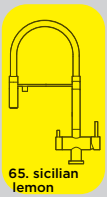

KANTO-**SL**
4994429
цвет шланга: sicilian lemon

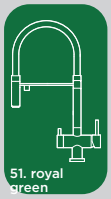

KANTO-**RG**
4994426
цвет шланга: royal green

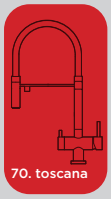

KANTO-**TO**
4994428
цвет шланга: красный

ОТВЕРСТИЕ УСТАНОВКИ, Ø

35 мм

КОРПУС

Высококачественная латунь

КАРТРИДЖ, Ø

35 мм

керамический

АЭРАТОР

Пластик

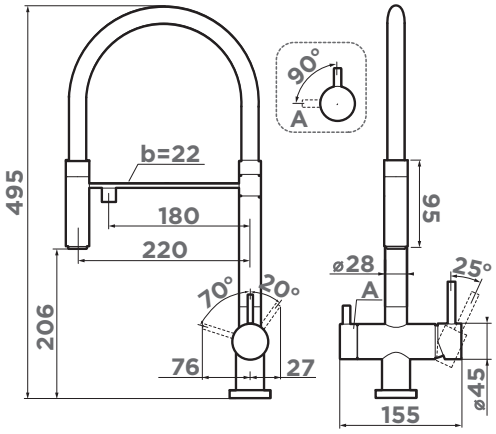

F смеситель с подключением под фильтр

РЕКОМЕНДУЕМЫЕ АКСЕССУАРЫ

OT-01

СМЕННЫЙ ГИБКИЙ ШЛАНГ **413 стр.**

OT-01-**WH**	OT-01-**GR**	OT-01-**BL**	OT-01-**R**
4996002	**4996038**	**4996003**	**4996001**
белый	серый	черный	красный
OT-01-**AZ**	OT-01-**IB**	OT-01-**SL**	OT-01-**RG**
4996044	**4996045**	**4996046**	**4996048**
azur blue	indigo blue	sicilian lemon	royal green

Смотрите, как заменить шланг

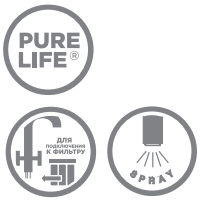

KANTO 2 PLUS-SB

Смеситель OMOIKIRI Kanto - уникальная запатентованная конструкция: сочетание гибкого шланга и подачи фильтрованной воды.

Смеситель 4 в 1: функция подачи холодной/горячей воды, возможность подключения фильтров для очистки, наличие гибкого шланга, функции переключения воды на 2 режима: струя и душ. Современный дизайн.

Технология PURE LIFE®: подключение фильтра для очистки воды. Фильтрованная вода подается по отдельной трубке и не смешивается с водопроводной водой.

ОСОБЕННОСТИ

Сочетание гибкого шланга и подачи фильтрованной воды. Новая удобная технология системы ручки 2 В 1 MULTI позволяет переключить с водопроводной на фильтрованную воду в одно касание.

ГАРАНТИЯ

5 лет

КОМПЛЕКТАЦИЯ

Полный комплект соединений для подключения, инструкция, гарантийный талон.

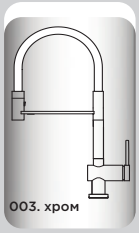

KANTO 2
PLUS-SB-**C-WH**
4994400
цвет шланга:
белый

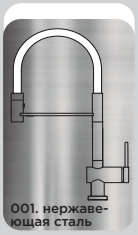

KANTO 2
PLUS-SB-**BN-WH**
4994450
цвет шланга:
белый

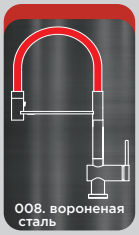

KANTO 2
PLUS-SB-**GM-R**
4994460
цвет шланга:
красный

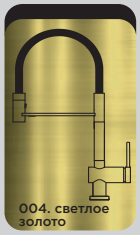

KANTO 2
PLUS-SB-**LG-BL**
4994461
цвет шланга:
черный

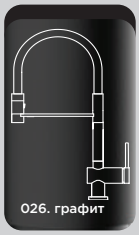

KANTO 2
PLUS-SB-**GB-BL**
4994401
цвет шланга:
черный

ОТВЕРСТИЕ УСТАНОВКИ, Ø

35 мм

КАРТРИДЖ, Ø

35 мм
керамический

КОРПУС

Высококачественная латунь

АЭРАТОР

Пластик

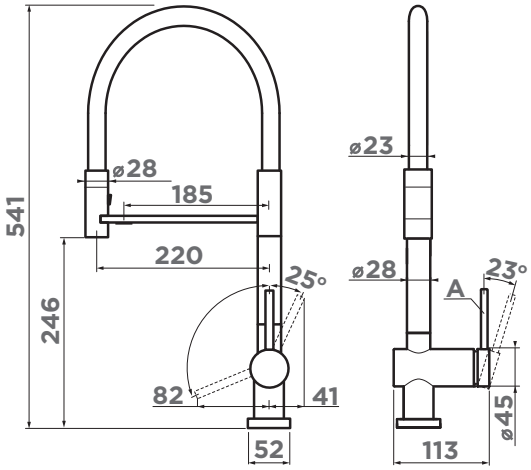

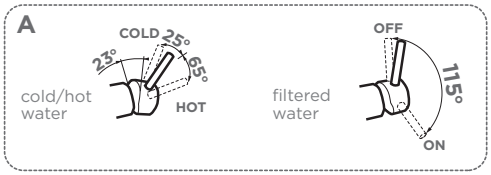

F смеситель с подключением под фильтр

РЕКОМЕНДУЕМЫЕ АКСЕССУАРЫ

OT-01

СМЕННЫЙ ГИБКИЙ ШЛАНГ **413 стр.**

OT-01-**WH**	OT-01-**GR**	OT-01-**BL**	OT-01-**R**
4996002	**4996038**	**4996003**	**4996001**
белый	серый	черный	красный
OT-01-**AZ**	OT-01-**IB**	OT-01-**SL**	OT-01-**RG**
4996044	**4996045**	**4996046**	**4996048**
azur blue	indigo blue	sicilian lemon	royal green

Смотрите, как заменить шланг

MAKKARI 2 PLUS-SB

Современный смеситель из категории 4 в 1: функция подачи холодной/горячей воды, возможность подключения фильтров для очистки, наличие гибкого шланга и функции переключения воды на 2 режима: струя и душ. Новая удобная технология системы ручки 2 в 1 Multi позволяет переключить с водопроводной на фильтрованную воду в одно касание.

Технология PURE LIFE®: подключение фильтра для очистки воды. Фильтрованная вода подается по отдельной трубке и не смешивается с водопроводной водой.

ОСОБЕННОСТИ

Сочетание гибкого шланга и подачи фильтрованной воды. Новая удобная технология системы ручки **2 В 1 MULTI** позволяет переключить с водопроводной на фильтрованную воду в одно касание.

ГАРАНТИЯ

5 лет

КОМПЛЕКТАЦИЯ

Полный комплект соединений для подключения, инструкция, гарантийный талон.

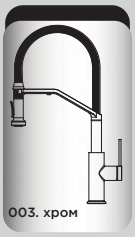

MAKKARI 2 PLUS-SB-**C-BL**
4994493
цвет шланга: черный

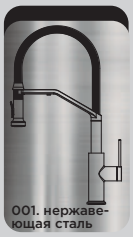

MAKKARI 2 PLUS-SB-**BN-BL**
4994494
цвет шланга: черный

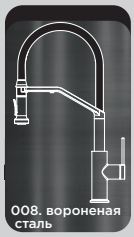

MAKKARI 2 PLUS-SB-**GM-BL**
4994497
цвет шланга: черный

MAKKARI 2 PLUS-SB-**LG-BL**
4994496
цвет шланга: черный

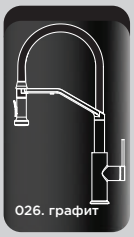

MAKKARI 2 PLUS-SB-**GB-BL**
4994495
цвет шланга: черный

ОТВЕРСТИЕ УСТАНОВКИ, Ø

35 мм

КОРПУС

Высококачественная латунь

КАРТРИДЖ, Ø

35 мм
керамический

АЭРАТОР

Пластик

F смеситель с подключением под фильтр

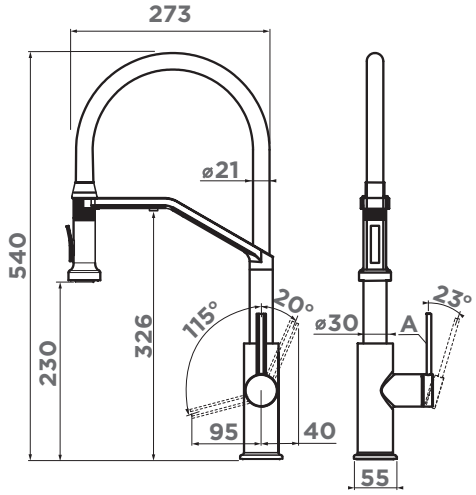

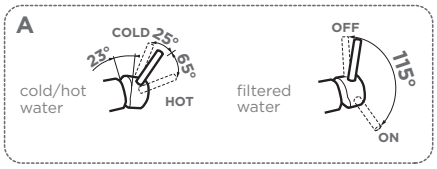

смеситель:
MAKKARI 2 PLUS-SB-GM
мойка:
YAMAKAWA 75-U/I-CN
дозатор:
OM-04-GM
доска:
CB-BASIC-400-GB

смеситель:
MAKKARI 2 PLUS-SB-GB
мойка:
AKISAME 59-GB
дозатор:
OM-04-GB

мойка: MIKURA 76-CC
смеситель:
MIKAWA 2 PLUS-SB-C
дозатор: OM-02-C
ролл-мат: ROLL-01-IN

MIKAWA 2 PLUS-SB

Смеситель 4 в 1: функция подачи холодной/горячей воды, возможность подключения фильтров для очистки, наличие гибкого шланга и функции переключения воды на 2 режима: струя и душ. Современный дизайн.

Технология PURE LIFE®: подключение фильтра для очистки воды. Фильтрованная вода подается по отдельной трубке и не смешивается с водопроводной водой.

ОСОБЕННОСТИ

Сочетание гибкого шланга и подачи фильтрованной воды. Новая удобная технология системы ручки **2 В 1 MULTI** позволяет переключить с водопроводной на фильтрованную воду в одно касание.

ГАРАНТИЯ

5 лет

КОМПЛЕКТАЦИЯ

Полный комплект соединений для подключения, инструкция, гарантийный талон.

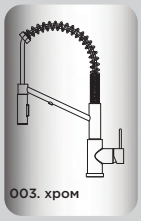

MIKAWA
2 PLUS-SB-**C**
4994451

MIKAWA
2 PLUS-SB-**BN**
4994452

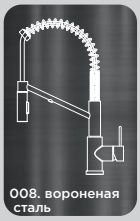

MIKAWA
2 PLUS-SB-**GM**
4994454

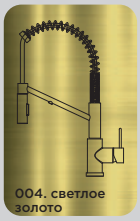

MIKAWA
2 PLUS-SB-**LG**
4994453

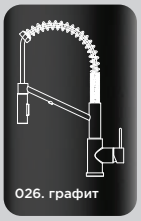

MIKAWA
2 PLUS-SB-**GB**
4994455

ОТВЕРСТИЕ УСТАНОВКИ, Ø

35 мм

КОРПУС

Высококачественная латунь

КАРТРИДЖ, Ø

35 мм

керамический

АЭРАТОР

Пластик

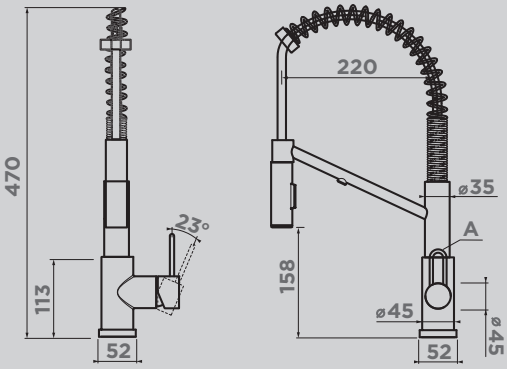

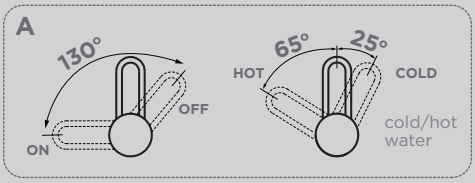

F смеситель с подключением под фильтр

M один рычаг подачи проточной и фильтрованной воды

РЕКОМЕНДУЕМЫЕ АКСЕССУАРЫ

OM-03 ДОЗАТОР ДЛЯ МОЮЩЕГО СРЕДСТВА

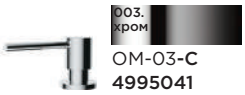

OM-03-**C**
4995041
408 стр.

OM-04 ДОЗАТОР ДЛЯ МОЮЩЕГО СРЕДСТВА

OM-04-**C**
4995049
408 стр.

OM-10 ДОЗАТОР ДЛЯ МОЮЩЕГО СРЕДСТВА

OM-10-**C**
4995109
412 стр.

PURE DROP
ВОДООЧИСТИТЕЛЬ

PURE DROP **2.1.4S**
4998004

452 стр.

мойка:
TAKI 49-U/IF GB
смеситель:
HOTARU-GB
дозатор:
OM-02-GB
измельчитель:
NAGARE
горловина:
NA-04-GB

Смотрите видео о HOTARU

HOTARU

HOTARU — смеситель с высоким изливом и современным дизайном. Цветные акцентные элементы подчёркивают индивидуальность модели.

Технология PURE LIFE®: подключение фильтра для очистки воды. Фильтрованная вода подается по отдельной трубке и не смешивается с водопроводной водой.

ОСОБЕННОСТИ

Смеситель 2 в 1: подача холодной/горячей воды, возможность подключения фильтра для очистки воды. Цветные детали.

ГАРАНТИЯ

5 лет

КОМПЛЕКТАЦИЯ

Полный комплект соединений для подключения, инструкция, гарантийный талон.

HOTARU-**C-WH**
4994051

HOTARU-**C-BE**
4994052

HOTARU-**BN-WH**
4994050

HOTARU-**GM-WH**
4994053

HOTARU-**GB**
4994491

HOTARU-**GM-R**
4994026

HOTARU-**GM-B**
4994029

HOTARU-**GB-IB**
4994499

ОТВЕРСТИЕ УСТАНОВКИ, Ø

35 мм

КОРПУС

Высококачественная латунь

КАРТРИДЖ, Ø

35 мм
керамический

АЭРАТОР

Пластик

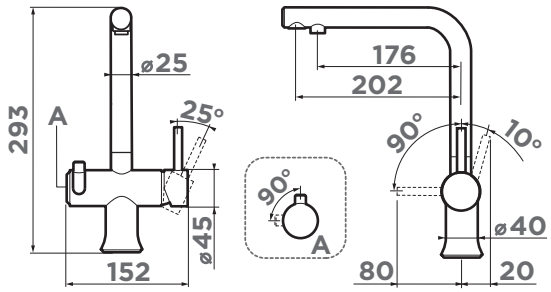

F смеситель с подключением под фильтр

РЕКОМЕНДУЕМЫЕ АКСЕССУАРЫ

OM-08 ДОЗАТОР ДЛЯ МОЮЩЕГО СРЕДСТВА

026. графит
OM-08-**GB**
4995079
411 стр.

OM-09 ДОЗАТОР ДЛЯ МОЮЩЕГО СРЕДСТВА

026. графит
OM-09-**GB** SENSOR
4995101
412 стр.

OM-10 ДОЗАТОР ДЛЯ МОЮЩЕГО СРЕДСТВА

026. графит
OM-10-**GB**
4995103
412 стр.

PURE DROP
ВОДООЧИСТИТЕЛЬ

PURE DROP **2.1.4S**
4998004

452 стр.

COLOR COLLECTION

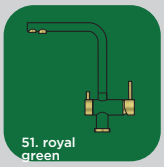

NAGANO-**RG-LG**
4994432

NAGANO-**IB**
4994433

NAGANO-**SL**
4994435

NAGANO-**TO**
4994434

NAGANO

Современный дизайн и удобство использования благодаря высокому изливу.

Технология PURE LIFE®: подключение фильтра для очистки воды. Фильтрованная вода подается по отдельной трубке и не смешивается с водопроводной водой.

Смотрите видео о NAGANO

ОСОБЕННОСТИ

Смеситель 2 в 1: подача холодной/горячей воды, возможность подключения фильтра для очистки воды.

ГАРАНТИЯ

5 лет

КОМПЛЕКТАЦИЯ

Полный комплект соединений для подключения, инструкция, гарантийный талон.

NAGANO-**C**
4994146

NAGANO-**BN**
4994011

NAGANO-**GM**
4994179

NAGANO-**GB**
4994284

NAGANO-**LG**
4994178

NAGANO-**BL-P**
4974047

NAGANO-**ES-P**
4994500

NAGANO-**PL-P**
4974064

NAGANO-**GR-P**
4974219

NAGANO-**SA-P**
4974055

NAGANO-**BE-P**
4974044

NAGANO-**PA-P**
4974216

NAGANO-**WH-P**
4974054

ОТВЕРСТИЕ УСТАНОВКИ, Ø

35 мм

КОРПУС

Высококачественная латунь

КАРТРИДЖ, Ø

35 мм
керамический

АЭРАТОР

Пластик

F смеситель с подключением под фильтр

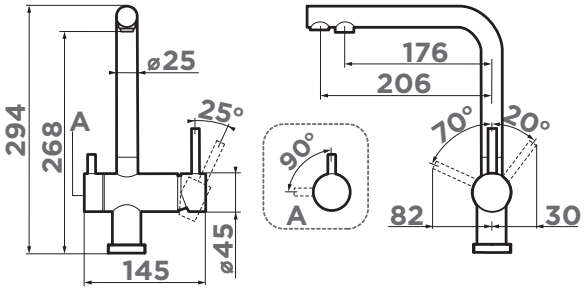

смеситель:
TAKAMATSU-S-BN
мойка:
TAKI 58-2-U/IF-R-IN
дозатор:
OM-03-BN

смеситель:
TAKAMATSU-S-WH
мойка:
MIKURA-76-WH
дозатор:
OM-02-WH

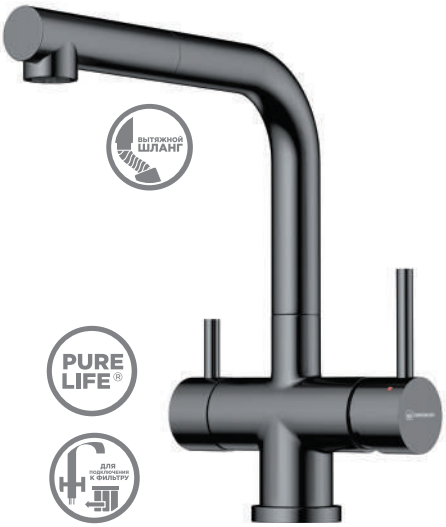

TAKAMATSU-S

Смеситель OMOIKIRI в категории 3 в 1: функция подачи холодной/горячей воды, возможность подключения фильтров для очистки и наличие вытяжного шланга. Современный дизайн.
Для создания зоны мойки в стиле Total white мы выпустили полностью белый смеситель. Идеально сочетается с мойками Artceramic® WH.

Технология PURE LIFE®: подключение фильтра для очистки воды. Фильтрованная вода подается по отдельной трубке и не смешивается с водопроводной водой.

ОСОБЕННОСТИ

Подключение фильтра для очистки воды PURE LIFE®.
Вытяжной шланг до 400 мм.

ГАРАНТИЯ

5 лет

КОМПЛЕКТАЦИЯ

Полный комплект соединений для подключения, инструкция, гарантийный талон.

TAKAMATSU-S-**BN**
4994346

TAKAMATSU-S-**GM**
4994564

TAKAMATSU-S-**GB**
4994358

TAKAMATSU-S-**LG**
4994476

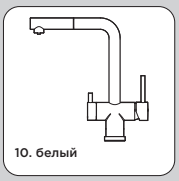

TAKAMATSU-S-**WH**
4994357

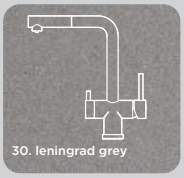

TAKAMATSU-S-**GR**
4994562

TAKAMATSU-S-**BL**
4994570

TAKAMATSU-S-**AZ**
4994492

F смеситель с подключением под фильтр

S смеситель с вытяжным шлангом

ОТВЕРСТИЕ УСТАНОВКИ, Ø

35 мм

КОРПУС

Высококачественная латунь

КАРТРИДЖ, Ø

35 мм
керамический

АЭРАТОР

Пластик

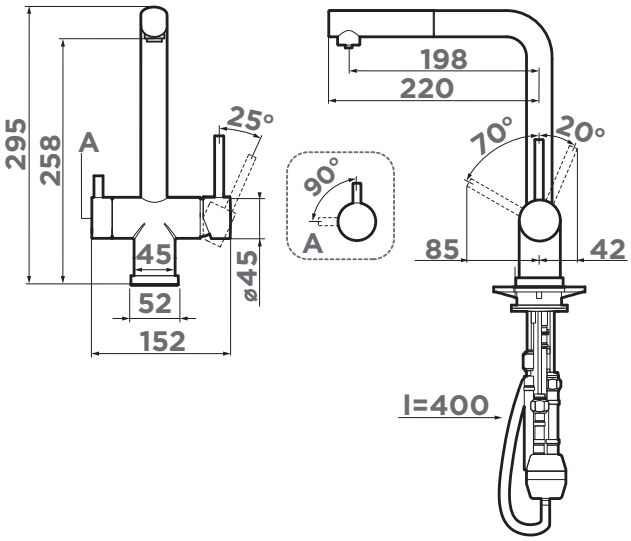

Смесители

смеситель:
NAKAGAWA 2 PLUS-BE
мойка:
TASOGARE 86-BE
дозатор:
OM-02-BE

смеситель:
NAKAGAWA 2 PLUS-LG
мойка:
DAISEN 60-PA
дозатор:
OM-02-LG
коландер:
CO-05-LG

NAKAGAWA 2 PLUS

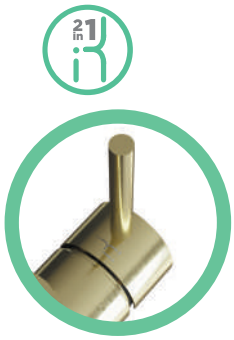

Смеситель NAKAGAWA 2 PLUS выполнен в современном стиле. Новая удобная технология системы ручки 2 в 1 Multi позволяет переключить с водопроводной на фильтрованную воду в одно касание.

Технология PURE LIFE®: подключение фильтра для очистки воды. Фильтрованная вода подается по отдельной трубке и не смешивается с водопроводной водой.

ОСОБЕННОСТИ

Смеситель 2 в 1: подача холодной/горячей воды, возможность подключения фильтра для очистки воды. 2 В 1 MULTI - единый рычаг управления для горячей, холодной и питьевой воды.

ГАРАНТИЯ

5 лет

КОМПЛЕКТАЦИЯ

Полный комплект соединений для подключения, инструкция, гарантийный талон.

ОТВЕРСТИЕ УСТАНОВКИ, Ø

35 мм

КОРПУС

Высококачественная латунь

КАРТРИДЖ, Ø

35 мм

керамический

АЭРАТОР

Пластик

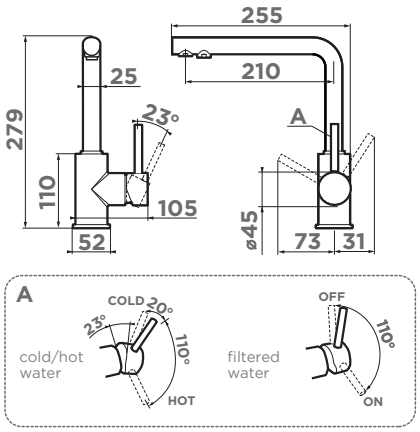

COLOR COLLECTION

NAKAGAWA 2 PLUS-**RG** **4994443**

NAKAGAWA 2 PLUS-**IB** **4994444**

NAKAGAWA 2 PLUS-**SL** **4994446**

NAKAGAWA 2 PLUS-**TO** **4994445**

NAKAGAWA 2 PLUS-**AZ** **4994442**

NAKAGAWA 2 PLUS-**C** **4994341**

NAKAGAWA 2 PLUS-**BN** **4994342**

NAKAGAWA 2 PLUS-**GB** **4994343**

NAKAGAWA 2 PLUS-**LG** **4994482**

NAKAGAWA 2 PLUS-**BL** **4994414**

NAKAGAWA 2 PLUS-**ES** **4994501**

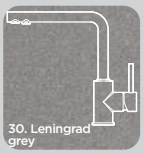

NAKAGAWA 2 PLUS-**GR** **4994417**

NAKAGAWA 2 PLUS-**SA** **4994419**

NAKAGAWA 2 PLUS-**BE** **4994418**

NAKAGAWA 2 PLUS-**PA** **4994421**

NAKAGAWA 2 PLUS-**WH** **4994415**

РЕКОМЕНДУЕМЫЕ АКСЕССУАРЫ

OM-02 ДОЗАТОР
ДЛЯ МОЮЩЕГО СРЕДСТВА

001. нержавеющая сталь
OM-02-**BN**
4995008
407 стр.

21. ваниль
OM-02-**BE**
4975017
407 стр.

OM-08 ДОЗАТОР
ДЛЯ МОЮЩЕГО СРЕДСТВА

001. нержавеющая сталь
OM-08-**BN**
4995098
411 стр.

026. графит
OM-08-**GB**
4995079
411 стр.

OM-09 ДОЗАТОР
ДЛЯ МОЮЩЕГО СРЕДСТВА

001. нержавеющая сталь
OM-09-**BN** SENSOR
4995099
412 стр.

026. графит
OM-09-**GB** SENSOR
4995101
412 стр.

PURE DROP
ВОДООЧИСТИТЕЛЬ
PURE DROP **1.0**
4998001
454 стр.

PURE DROP
ВОДООЧИСТИТЕЛЬ
PURE DROP
2.1.4S
4998004
452 стр.

TONAMI

Смотрите видео о TONAMI

Современный дизайн и удобство использования благодаря высокому изливу.

Технология PURE LIFE®: подключение фильтра для очистки воды. Фильтрованная вода подается по отдельной трубке и не смешивается с водопроводной водой.

ОСОБЕННОСТИ

Смеситель 2 в 1: подача холодной/горячей воды, возможность подключения фильтра для очистки воды.

ГАРАНТИЯ

5 лет

КОМПЛЕКТАЦИЯ

Полный комплект соединений для подключения, инструкция, гарантийный талон.

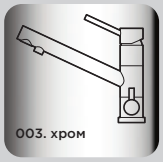

TONAMI-C
4994012

TONAMI-BN
4994018

TONAMI-GB
4994360

TONAMI-BL
4994058

TONAMI-PL
4994062

TONAMI-GR
4994223

TONAMI-SA
4994060

TONAMI-BE
4994059

TONAMI-PA
4994220

TONAMI-WH
4994061

Модели смесителя Tonami BL, PL, WH, SA, BE, PA, GR, ES идеально сочетаются с мойками OMOIKIRI из искусственного гранита.

ОТВЕРСТИЕ УСТАНОВКИ, Ø

35 мм

КАРТРИДЖ, Ø

35

КОРПУС

Высококачественная латунь

АЭРАТОР

Пластик

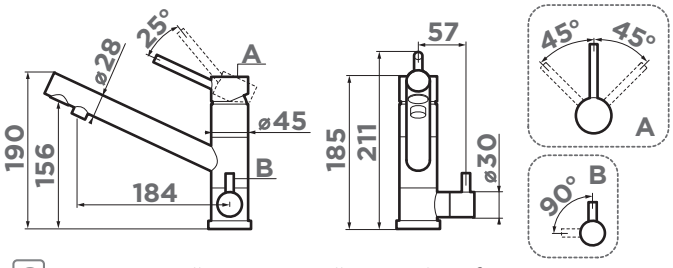

C практичный модельный ряд «Comfort»

F смеситель с подключением под фильтр

Смесители

ORIGINAL JAPAN INOX STEEL COLLECTION

TAKAMATSU

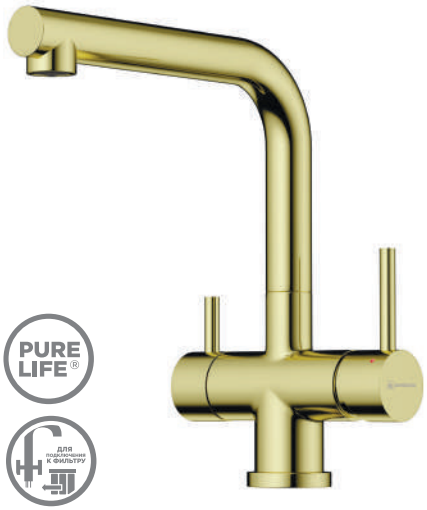

Смотрите видео о TAKAMATSU

PURE LIFE®

Для подключения к фильтру

Смеситель произведен из высококачественной японской нержавеющей стали 18/8 — максимально экологичного материала для современного дома. Высокий излив обеспечивает удобное использование смесителя.

Технология PURE LIFE®: подключение фильтра для очистки воды. Фильтрованная вода подается по отдельной трубке и не смешивается с водопроводной водой.

ОСОБЕННОСТИ

Смеситель 2 в 1: подача холодной/горячей воды, возможность подключения фильтра для очистки воды. Смеситель из нержавеющей стали.

ГАРАНТИЯ

5 лет

КОМПЛЕКТАЦИЯ

Полный комплект соединений для подключения, инструкция, гарантийный талон.

TAKAMATSU-**LG**
4994477

TAKAMATSU-**BN**
4994085

ОТВЕРСТИЕ УСТАНОВКИ, Ø

35 мм

КОРПУС

Нержавеющая сталь

КАРТРИДЖ, Ø

35 мм
керамический

АЭРАТОР

Пластик

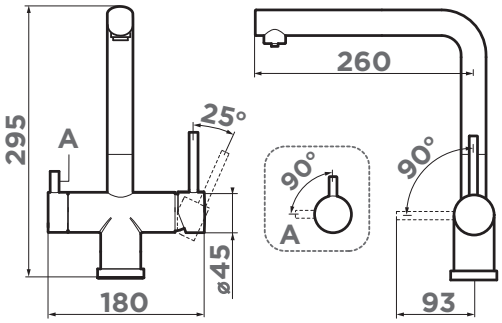

F смеситель с подключением под фильтр

РЕКОМЕНДУЕМЫЕ АКСЕССУАРЫ

OM-02 ДОЗАТОР ДЛЯ МОЮЩЕГО СРЕДСТВА

004. светлое золото
OM-02-**LG**
4995005
407 стр.

001. нержавеющая сталь
OM-02-**BN**
4995008
407 стр.

OM-03 ДОЗАТОР ДЛЯ МОЮЩЕГО СРЕДСТВА

004. светлое золото
OM-03-**LG**
4995042
408 стр.

001. нержавеющая сталь
OM-03-**BN**
4995040
408 стр.

мойка:
TEDORI-66-U-ES
смеситель:
OKAWA 2 PLUS-BN
дозатор:
OM-04-BN
сушка:
DRY-04-IN
ножи:
DAMASCUS KUON

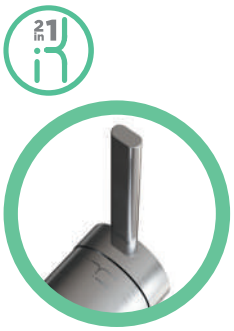

OKAWA 2 PLUS

Современный дизайн и удобство использования благодаря высокому изливу.

Технология PURE LIFE®: подключение фильтра для очистки воды. Фильтрованная вода подается по отдельной трубке и не смешивается с водопроводной водой.

ОСОБЕННОСТИ

Смеситель 2 в 1: подача холодной/горячей воды, возможность подключения фильтра для очистки воды. 2 В 1 MULTI - единый рычаг управления для горячей, холодной и питьевой воды.

ГАРАНТИЯ

5 лет

КОМПЛЕКТАЦИЯ

Полный комплект соединений для подключения, инструкция, гарантийный талон.

OKAWA 2 PLUS-**BN**
4994549

OKAWA 2 PLUS-**LG**
4994552

OKAWA 2 PLUS-**GM**
4994550

OKAWA 2 PLUS-**GB**
4994551

ОТВЕРСТИЕ УСТАНОВКИ, Ø

35 мм

КОРПУС

Нержавеющая сталь

КАРТРИДЖ, Ø

35 мм
керамический

АЭРАТОР

Пластик

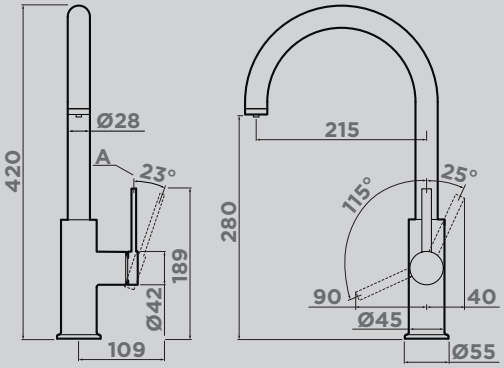

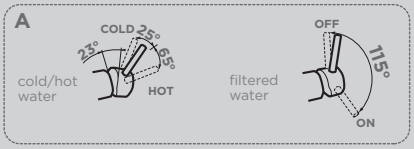

F смеситель с подключением под фильтр
M один рычаг подачи проточной и фильтрованной воды

РЕКОМЕНДУЕМЫЕ АКСЕССУАРЫ

OM-03 ДОЗАТОР ДЛЯ МОЮЩЕГО СРЕДСТВА

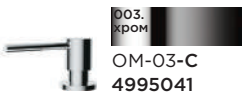

OM-03-**C**
4995041
408 стр.

OM-08 ДОЗАТОР ДЛЯ МОЮЩЕГО СРЕДСТВА

OM-08-**GM**
4995086
411 стр.

OM-09 ДОЗАТОР ДЛЯ МОЮЩЕГО СРЕДСТВА

OM-09-**BN** SENSOR
4995099
412 стр.

OM-10 ДОЗАТОР ДЛЯ МОЮЩЕГО СРЕДСТВА

OM-10-**LG**
4995107
412 стр.

смеситель:
TAHARA-SB-LG
мойка:
KATA 74-U-PA
дозатор:
OM-05-LG
кнопка:
SW-01-LG
колландер:
CO-05-LG

OMOIKIRI

PURE LIFE® · 304 STAINLESS STEEL · ДЛЯ ПОДКЛЮЧЕНИЯ К ФИЛЬТРУ · SPRAY

НОВАЯ МОДЕЛЬ

TAHARA-SB

Смеситель 4 в 1: подача холодной/горячей воды, возможность подключения фильтра для очистки воды, вытяжной шланг и функция переключения воды на 2 режима: струя и душ.

Подача фильтрованной воды включается нажатием на кнопку на изливе. Ручка смесителя украшена фирменным паттерном.

ОСОБЕННОСТИ

Смеситель 4 в 1: подача холодной/горячей воды, возможность подключения фильтра для очистки воды, вытяжной шланг до 400 мм и функция переключения воды на 2 режима: струя и душ.

ГАРАНТИЯ

5 лет

КОМПЛЕКТАЦИЯ

Полный комплект соединений для подключения, инструкция, гарантийный талон.

TAHARA-SB-**BN**
4994527

TAHARA-SB-**LG**
4994528

TAHARA-SB-**GM**
4994530

TAHARA-SB-**GB**
4994529

ОТВЕРСТИЕ УСТАНОВКИ, Ø

35 мм

КОРПУС

Нержавеющая сталь

КАРТРИДЖ, Ø

35 мм

керамический

АЭРАТОР

Пластик

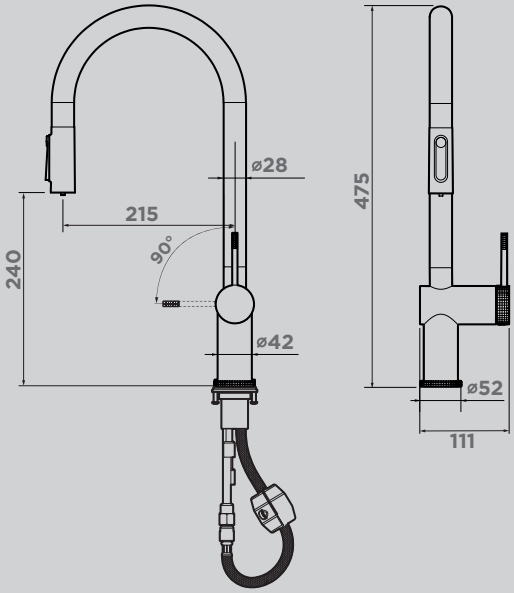

F смеситель с подключением под фильтр
M один рычаг подачи проточной и фильтрованной воды
S смеситель с вытяжным шлангом

РЕКОМЕНДУЕМЫЕ АКСЕССУАРЫ

OM-03 ДОЗАТОР ДЛЯ МОЮЩЕГО СРЕДСТВА

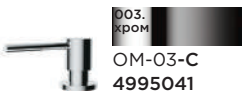

OM-03-**C**
4995041
408 стр.

OM-05 ДОЗАТОР ДЛЯ МОЮЩЕГО СРЕДСТВА

OM-05-**BN**
4995076
409 стр.

OM-08 ДОЗАТОР ДЛЯ МОЮЩЕГО СРЕДСТВА

OM-08-**BN**
4995098
411 стр.

PURE DROP
ВОДООЧИСТИТЕЛЬ
PURE DROP **2.1.4S**
4998004

452 стр.

PURE LIFE® 304 STAINLESS STEEL

ДЛЯ ПОДКЛЮЧЕНИЯ К ФИЛЬТРУ

НОВАЯ МОДЕЛЬ

2 in 1

KAMI 2 PLUS

Смеситель Kami 2 Plus воплощает в себе современные тенденции и высокие технологии, которые значительно упрощают повседневные задачи. Удобство использования продукта достигается благодаря его эргономичному дизайну и интуитивно понятной системе управления 2 в 1 MULTI.

ОСОБЕННОСТИ

Смеситель 2 в 1: подача холодной/горячей воды, возможность подключения фильтра для очистки воды. **2 В 1 MULTI** - единый рычаг управления для горячей, холодной и питьевой воды.

ГАРАНТИЯ

5 лет

КОМПЛЕКТАЦИЯ

Полный комплект соединений для подключения, инструкция, гарантийный талон.

KAMI 2 PLUS-**C**
4994523

KAMI 2 PLUS-**BN**
4994514

KAMI 2 PLUS-**LG**
4994511

KAMI 2 PLUS-**GM**
4994512

KAMI 2 PLUS-**GB**
4994571

ОТВЕРСТИЕ УСТАНОВКИ, Ø

35 мм

КОРПУС

Нержавеющая сталь

КАРТРИДЖ, Ø

35 мм

керамический

АЭРАТОР

Пластик

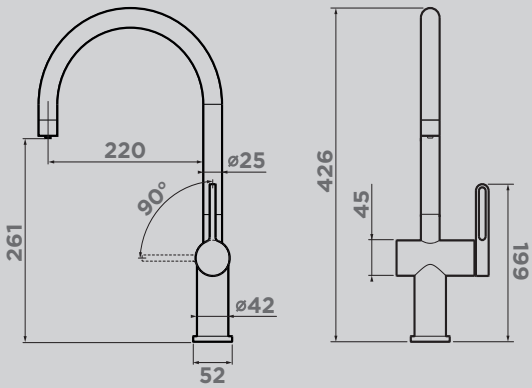

F смеситель с подключением под фильтр

M один рычаг подачи проточной и фильтрованной воды

РЕКОМЕНДУЕМЫЕ АКСЕССУАРЫ

OM-03 ДОЗАТОР ДЛЯ МОЮЩЕГО СРЕДСТВА

026. графит

OM-03-**GB**
4995044
408 стр.

OM-04 ДОЗАТОР ДЛЯ МОЮЩЕГО СРЕДСТВА

026. графит

OM-04-**GB**
4995052
408 стр.

OM-08 ДОЗАТОР ДЛЯ МОЮЩЕГО СРЕДСТВА

001. нержавеющая сталь

OM-08-**BN**
4995098
411 стр.

PURE DROP
ВОДООЧИСТИТЕЛЬ
PURE DROP **2.1.4S**
4998004

452 стр.

PURE LIFE® 304 STAINLESS STEEL

ДЛЯ ПОДКЛЮЧЕНИЯ К ФИЛЬТРУ

НОВАЯ МОДЕЛЬ

KORI

Смеситель Kori — идеальное решение для современных кухонь, где важна не только функциональность, но и стиль. Этот смеситель сочетает в себе передовые технологии и элегантный дизайн, удовлетворяя все потребности пользователей. Одной из ключевых особенностей модели является возможность подключения фильтра для очистки воды, что обеспечивает высокую степень безопасности и качества питьевой воды.

ОСОБЕННОСТИ

Смеситель 3 в 1 - функция подачи холодной/горячей воды, возможность подключения фильтра для очистки воды и наличие гибкого шланга.

ГАРАНТИЯ

5 лет

КОМПЛЕКТАЦИЯ

Полный комплект соединений для подключения, инструкция, гарантийный талон.

KORI-**C-BL**
4994577

KORI-**BN-BL**
4994576

KORI-**LG-BL**
4994575

KORI-**GM-BL**
4994578

KORI-**GB-BL**
4994574

ОТВЕРСТИЕ УСТАНОВКИ, Ø

35 мм

КОРПУС

Нержавеющая сталь

КАРТРИДЖ, Ø

35 мм

керамический

АЭРАТОР

Пластик

F смеситель с подключением под фильтр

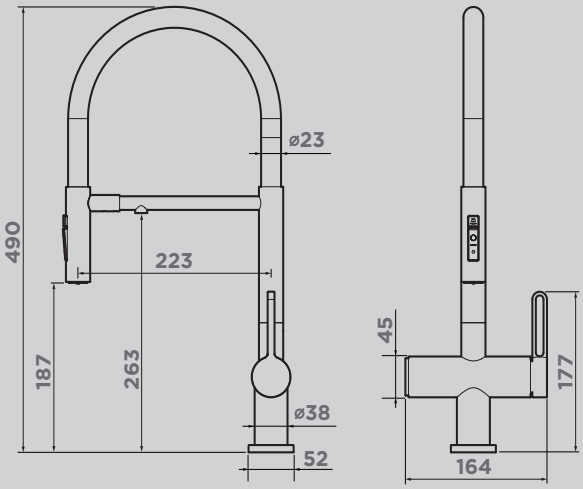

РЕКОМЕНДУЕМЫЕ АКСЕССУАРЫ

OM-08 ДОЗАТОР ДЛЯ МОЮЩЕГО СРЕДСТВА

008. вороненая сталь

OM-08-**GM**
4995086
411 стр.

OM-09 ДОЗАТОР ДЛЯ МОЮЩЕГО СРЕДСТВА

004. светлое золото

OM-09-**LG** SENSOR
4995100
412 стр.

OM-10 ДОЗАТОР ДЛЯ МОЮЩЕГО СРЕДСТВА

008. вороненая сталь

OM-10-**GM**
4995108
412 стр.

PURE DROP
ВОДООЧИСТИТЕЛЬ
PURE DROP **2.1.4S**
4998004

452 стр.

PURE LIFE® 304 STAINLESS STEEL

НОВАЯ МОДЕЛЬ

YATOMI PLUS

Смеситель 3 в 1 - функция подачи холодной/горячей воды, возможность подключения фильтра для очистки воды и наличие гибкого шланга, который при изменении формы всегда остается в устойчивом положении.

ОСОБЕННОСТИ

Смеситель 3 в 1- функция подачи холодной/горячей воды, возможность подключения фильтра для очистки воды и наличие гибкого шланга.

ГАРАНТИЯ

5 лет

КОМПЛЕКТАЦИЯ

Полный комплект соединений для подключения, инструкция, гарантийный талон.

YATOMI PLUS-**BN-BL**
4994303

YATOMI PLUS-**GB-BL**
4994560

ОТВЕРСТИЕ УСТАНОВКИ, Ø

35 мм

КАРТРИДЖ, Ø

35 мм
керамический

КОРПУС

Нержавеющая сталь

АЭРАТОР

Пластик

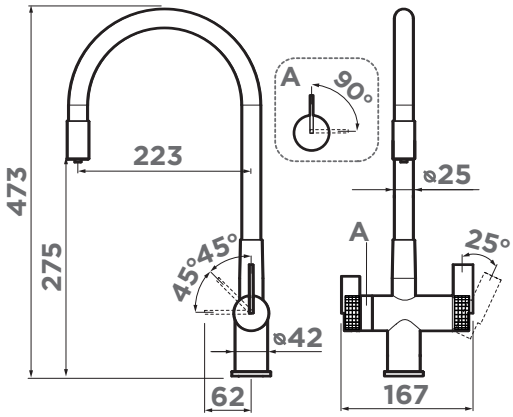

F смеситель с подключением под фильтр

РЕКОМЕНДУЕМЫЕ АКСЕССУАРЫ

OM-04 ДОЗАТОР ДЛЯ МОЮЩЕГО СРЕДСТВА

001. нержавеющая сталь
OM-04-**BN**
4995048
408 стр.

OM-05 ДОЗАТОР ДЛЯ МОЮЩЕГО СРЕДСТВА

026. графит
OM-05-**GB**
4995054
409 стр.

OM-08 ДОЗАТОР ДЛЯ МОЮЩЕГО СРЕДСТВА

001. нержавеющая сталь
OM-08-**BN**
4995098
411 стр.

PURE DROP
ВОДООЧИСТИТЕЛЬ
PURE DROP **2.1.4S**
4998004
452 стр.

AKITA

Смеситель произведен из высококачественной японской нержавеющей стали 18/8 — максимально экологичного материала для современного дома. Высокий излив обеспечивает удобное использование смесителя.

Технология PURE LIFE®: подключение фильтра для очистки воды. Фильтрованная вода подается по отдельной трубке и не смешивается с водопроводной водой.

ОСОБЕННОСТИ

Смеситель 2 в 1: подача холодной/горячей воды, возможность подключения фильтра для очистки воды.Смеситель из нержавеющей стали.

ГАРАНТИЯ

5 лет

КОМПЛЕКТАЦИЯ

Полный комплект соединений для подключения, инструкция, гарантийный талон.

AKITA-**BN**
4994086

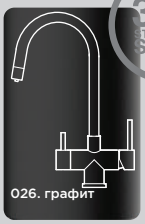

AKITA-**GB**
4994354

ОТВЕРСТИЕ УСТАНОВКИ, Ø

35 мм

КАРТРИДЖ, Ø

35 мм
керамический

КОРПУС

Нержавеющая сталь

АЭРАТОР

Пластик

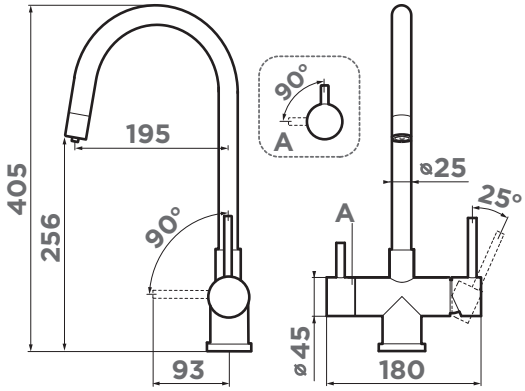

F смеситель с подключением под фильтр

РЕКОМЕНДУЕМЫЕ АКСЕССУАРЫ

OM-08 ДОЗАТОР ДЛЯ МОЮЩЕГО СРЕДСТВА

001. нержавеющая сталь
OM-08-**BN**
4995098
411 стр.

OM-09 ДОЗАТОР ДЛЯ МОЮЩЕГО СРЕДСТВА

001. нержавеющая сталь
OM-09-**BN** SENSOR
4995099
412 стр.

OM-10 ДОЗАТОР ДЛЯ МОЮЩЕГО СРЕДСТВА

001. нержавеющая сталь
OM-10-**BN**
4995102
412 стр.

PURE DROP
ВОДООЧИСТИТЕЛЬ
PURE DROP **2.1.4S**
4998004

452 стр.

Смесители

смеситель:
KORIYAMA-SB-BN
мойка:
DAISEN 78-2-PA
дозатор:
OM-02-BN

KORIYAMA
KORIYAMA-SB

Практичный однорычажный смеситель выполнен в современном стиле и снабжен высоким поворотным изливом и вытяжным шлангом.

ОСОБЕННОСТИ
Вытяжной шланг до 400 мм (модели KORIYAMA-SB). Смеситель из нержавеющей стали.

КОРПУС
Нержавеющая сталь

ГАРАНТИЯ
5 лет

КАРТРИДЖ, Ø
35 мм
керамический

ОТВЕРСТИЕ УСТАНОВКИ, Ø
35 мм

АЭРАТОР
Пластик

КОМПЛЕКТАЦИЯ
Полный комплект соединений для подключения, инструкция, гарантийный талон.

Угол поворота ручки может отличаться в зависимости от партии

KORIYAMA-BN
4991005

KORIYAMA-SB-BN
4991006

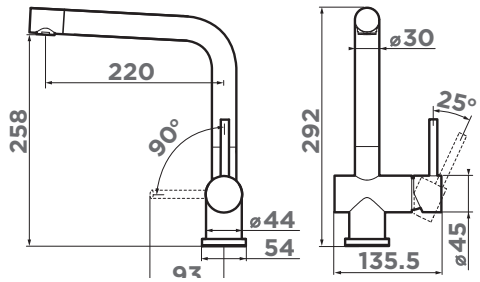

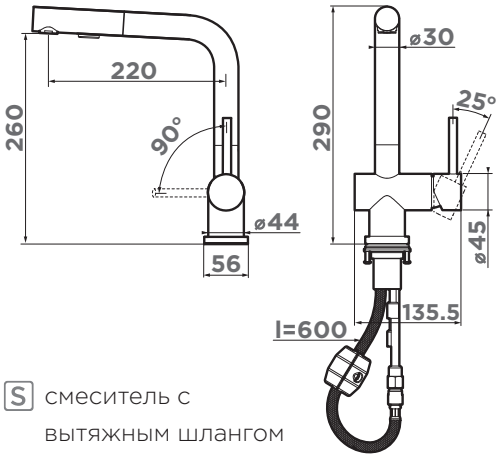

S смеситель с вытяжным шлангом

РЕКОМЕНДУЕМЫЕ АКСЕССУАРЫ

OM-02 ДОЗАТОР ДЛЯ МОЮЩЕГО СРЕДСТВА

001. нержавеющая сталь
OM-02-**BN**
4995008
407 стр.

OM-03 ДОЗАТОР ДЛЯ МОЮЩЕГО СРЕДСТВА

001. нержавеющая сталь
OM-03-**BN**
4995040
408 стр.

ANTIQUE TIMES
COLLECTION

AMAGASAKI

Классический дизайн и удобство использования благодаря высокому изливу.

Технология PURE LIFE®: подключение фильтра для очистки воды. Фильтрованная вода подается по отдельной трубке и не смешивается с водопроводной водой.

ОСОБЕННОСТИ

Смеситель 2 в 1: подача холодной/горячей воды, возможность подключения фильтра для очистки воды.

ГАРАНТИЯ

5 лет

КОМПЛЕКТАЦИЯ

Полный комплект соединений для подключения, инструкция, гарантийный талон.

AMAGASAKI-**SI**
4994045

AMAGASAKI-**AB**
4994292

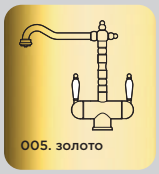

AMAGASAKI-**G**
4994019

AMAGASAKI-**GB**
4994362

ОТВЕРСТИЕ УСТАНОВКИ, Ø

35 мм

КОРПУС

Высококачественная латунь

КАРТРИДЖ, Ø

40 мм
керамический

АЭРАТОР

Пластик

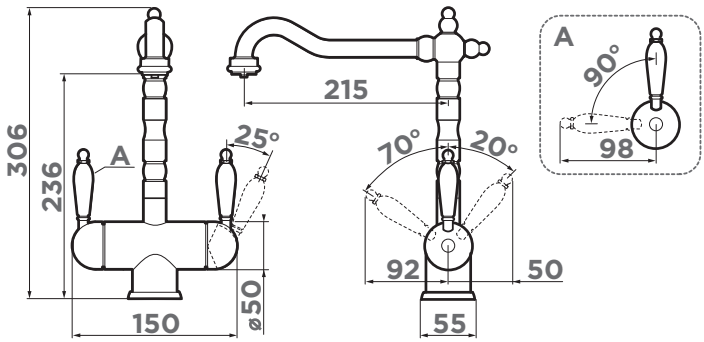

F смеситель с подключением под фильтр

РЕКОМЕНДУЕМЫЕ АКСЕССУАРЫ

OM-01 ДОЗАТОР ДЛЯ МОЮЩЕГО СРЕДСТВА

OM-01-**SI**
4995009
406 стр.

OM-01-**AB**
4995003
406 стр.

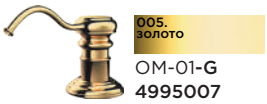

OM-01-**G**
4995007
406 стр.

PURE DROP
ВОДООЧИСТИТЕЛЬ
PURE DROP **2.1.4S**
4998004

452 стр.

KYOTO

Классический дизайн и удобство использования благодаря высокому изливу.

ОСОБЕННОСТИ

Высокий излив.
Один рычаг управления.

ГАРАНТИЯ

5 лет

КОМПЛЕКТАЦИЯ

Полный комплект соединений для подключения, инструкция, гарантийный талон.

KYOTO-**SI**
4994297

KYOTO-**AB**
4994287

KYOTO-**G**
4994508

ОТВЕРСТИЕ УСТАНОВКИ, Ø

35 мм

КОРПУС

Высококачественная латунь

КАРТРИДЖ, Ø

40 мм
керамический

АЭРАТОР

Пластик

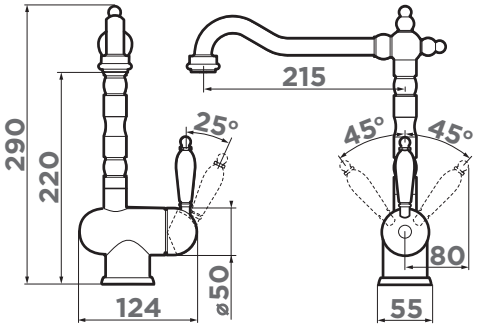

смеситель:
KYOTO-G
мойка:
SAKAIME 68-WH
дозатор:
OM-01-G
кнопка:
SW-01-G
измельчитель:
NAGARE

смеситель:
TOSHIMA-SI
мойка:
TEDORI 86-2-GR
дозатор:
OM-01-SI

смеситель:
TOSHIMA-AB
мойка:
TEDORI 100-WH
дозатор:
OM-01-AB

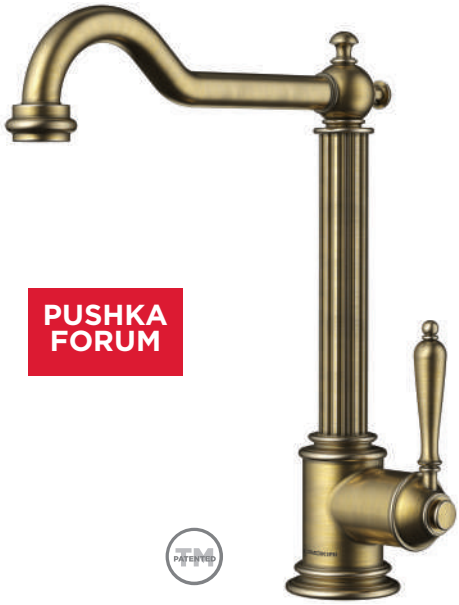

TOSHIMA

Современное прочтение классики, созданное дизайнером OMOIKIRI Денисом Борисовым. Уникальная модель впервые была продемонстрирована на Форуме Инноваций в промышленном дизайне PUSHKA в 2018 году. Излив в виде античной колонны делает смеситель Toshima самостоятельным произведением искусства.

Идеально сочетается с интерьером в стиле классика, неоклассика и даже гранж, если вам хочется поэкспериментировать.

ОСОБЕННОСТИ

Излив в виде античной колонны.

ГАРАНТИЯ

5 лет

КОМПЛЕКТАЦИЯ

Полный комплект соединений для подключения, инструкция, гарантийный талон.

TOSHIMA-**SI**
4994326

TOSHIMA-**AB**
4994324

ОТВЕРСТИЕ УСТАНОВКИ, Ø

35 мм

КОРПУС

Высококачественная латунь

КАРТРИДЖ, Ø

35 мм
керамический

АЭРАТОР

Пластик

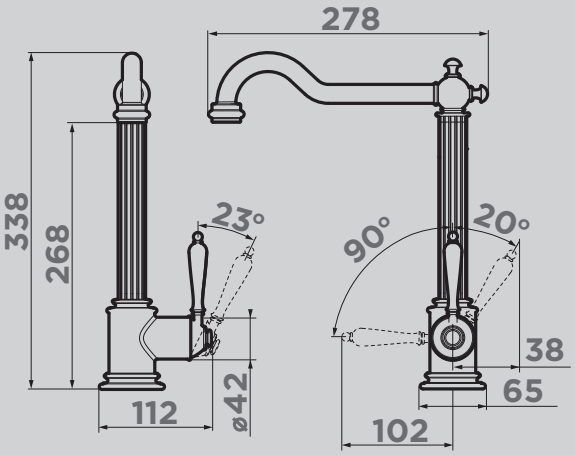

РЕКОМЕНДУЕМЫЕ АКСЕССУАРЫ

OM-01 ДОЗАТОР
ДЛЯ МОЮЩЕГО СРЕДСТВА

018. античное серебро
OM-01-**SI**
4995009
406 стр.

022. античная латунь
OM-01-**AB**
4995003
406 стр.

PURE DROP
ВОДООЧИСТИТЕЛЬ
PURE DROP **2.1.4S**
4998004

452 стр.

NEW DAY COLLECTION

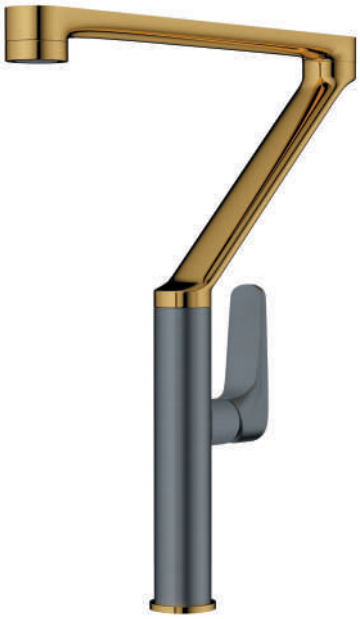

TARA

Геометрия стиля и цвета соединились в смесителе TARA. Высокий поворотный излив, четкие прямые линии, необычное сочетание сразу двух популярных цветов: светлое золото и вороненая сталь, что позволит создавать стильную зону мойки.

ОСОБЕННОСТИ

Высокий поворотный излив.

ГАРАНТИЯ

5 лет

КОМПЛЕКТАЦИЯ

Полный комплект соединений для подключения, инструкция, гарантийный талон.

TARA-**LG-GM**
4994396

TARA-**GM**
4994374

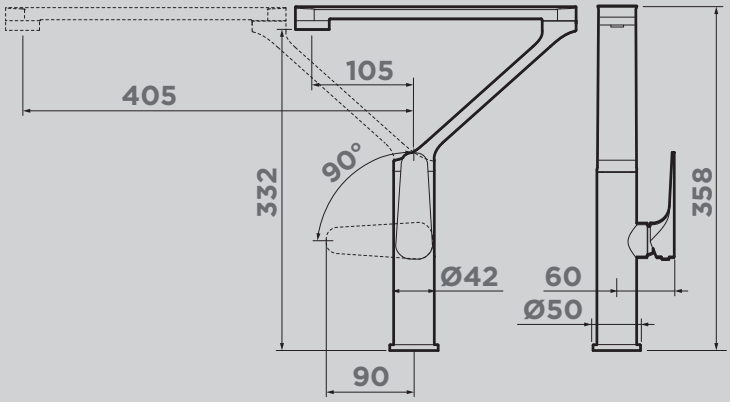

АЭРАТОР

Пластик

КАРТРИДЖ, Ø

25 мм

керамический

ОТВЕРСТИЕ УСТАНОВКИ, Ø

35 мм

КОРПУС

Высококачественная латунь

РЕКОМЕНДУЕМЫЕ АКСЕССУАРЫ

OM-02 ДОЗАТОР ДЛЯ МОЮЩЕГО СРЕДСТВА

008. вороненая сталь

OM-02-**GM**
4995006
407 стр.

OM-03 ДОЗАТОР ДЛЯ МОЮЩЕГО СРЕДСТВА

004. светлое золото

OM-03-**LG**
4995042
408 стр.

OM-04 ДОЗАТОР ДЛЯ МОЮЩЕГО СРЕДСТВА

008. вороненая сталь

OM-04-**GM**
4995051
408 стр.

OM-08 ДОЗАТОР ДЛЯ МОЮЩЕГО СРЕДСТВА

004. светлое золото

OM-08-**LG**
4995085
411 стр.

смеситель:
ARITA-SB-GB
мойка:
TARENTO 83-BL
дозатор:
OM-03-GB
доска:
CB-TARENTO 83-WD

ARITA-SB

Смеситель ARITA-SB с необычной ручкой в форме вентиля украшен паттерном и однозначно станет изюминкой любого интерьера. Модель оснащена вытяжным шлангом длиной до 400 мм, кнопкой переключения «струя/душ» и режимом «Blade». Режим «Струя» подходит для наполнения емкостей и использования смесителя в стандартном режиме. Режим «Душ» идеален для мытья овощей и фруктов, а также ополаскивания посуды. В этом режиме поток воды бьет не в одну точку, а рассеивается, что важно при мытье ягод.

Режим «Blade» - сильный поток воды позволяет быстро и эффективно очистить углы мойки, удобен для чистки кастрюль, сковородок и другой кухонной утвари.
При таком режиме напор воды увеличивается, а расход воды снижается. Вытяжной шланг позволяет легко достигать труднодоступных мест, например, мыть большие кастрюли или заполнять высокие емкости.

ОСОБЕННОСТИ

Вытяжной шланг до 400 мм, кнопка переключения «струя/душ» и режим «Blade».

ГАРАНТИЯ

5 лет

КОМПЛЕКТАЦИЯ

Полный комплект соединений для подключения, инструкция, гарантийный талон.

ARITA-SB-**GB**
4994355

ОТВЕРСТИЕ УСТАНОВКИ, Ø

35 мм

КОРПУС

Высококачественная латунь

КАРТРИДЖ, Ø

35 мм
керамический

АЭРАТОР

Пластик

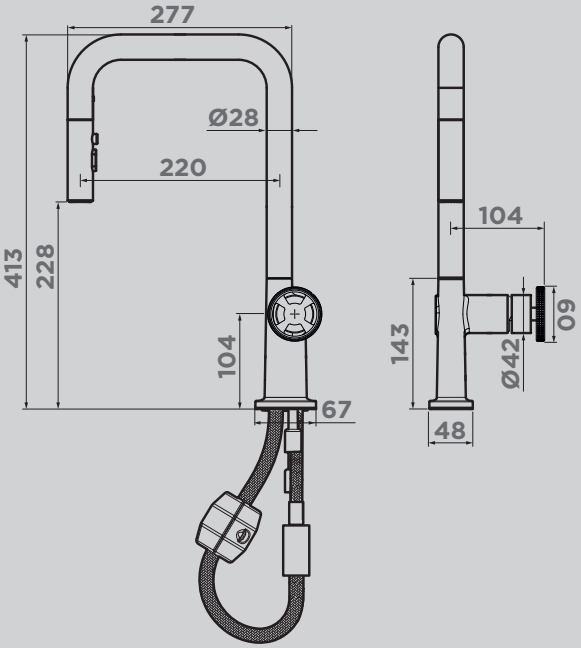

S смеситель с вытяжным шлангом

C практичный модельный ряд «Comfort»

РЕКОМЕНДУЕМЫЕ АКСЕССУАРЫ

OM-03 ДОЗАТОР ДЛЯ МОЮЩЕГО СРЕДСТВА

026. графит
OM-03-**GB**
4995044
408 стр.

OM-05 ДОЗАТОР ДЛЯ МОЮЩЕГО СРЕДСТВА

026. графит
OM-05-**GB**
4995054
409 стр.

OM-08 ДОЗАТОР ДЛЯ МОЮЩЕГО СРЕДСТВА

026. графит
OM-08-**GB**
4995079
411 стр.

OM-09 ДОЗАТОР ДЛЯ МОЮЩЕГО СРЕДСТВА

026. графит
OM-09-**GB** SENSOR
4995101
412 стр.

смеситель:
YATOMI-BN-WH
мойка:
KATA 55-2-U-BE

смеситель:
YATOMI-BN-BL
мойка:
SAKAIME 86-2-BL
дозатор:
OM-02-BN

Смотрите видео о YATOMI

YATOMI

Концепция смесителя была разработана российским студентом художественно-промышленной академии им. А.Л. Штиглица Иваном Флягиным. Концепт впервые был представлен на первом международном форуме промышленного дизайна «Мир. Кухня. Вода», где получил превосходные отзывы как простых посетителей, так и представителей профессиональной среды. Организаторы Форума — компания OMOIKIRI RUS совместно с инженерами OMOIKIRI успешно реализовали этот проект, и теперь уникальный смеситель доступен всем ценителям современной и стильной кухонной техники!

Смеситель выполнен в ультрасовременном стиле и снабжен высоким поворотным шлангом, который при изменении формы всегда остается в устойчивом положении.

ОСОБЕННОСТИ

Гибкий шланг.

ГАРАНТИЯ

5 лет

КОМПЛЕКТАЦИЯ

Полный комплект соединений для подключения, инструкция, гарантийный талон.

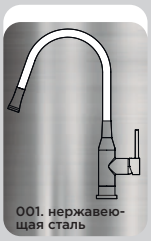

YATOMI-**BN-WH**
4994250
цвет шланга: белый

YATOMI-**BN-BL**
4994247
цвет шланга: черный

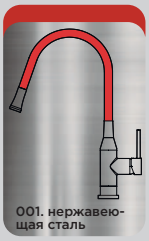

YATOMI-**BN-R**
4994248
цвет шланга: красный

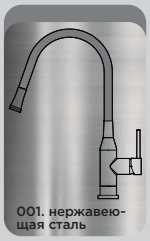

YATOMI-**BN-GR**
4994251
цвет шланга: серый

ОТВЕРСТИЕ УСТАНОВКИ, Ø

35 мм

КАРТРИДЖ, Ø

35 мм
керамический

КОРПУС

Высококачественная латунь

АЭРАТОР

Пластик

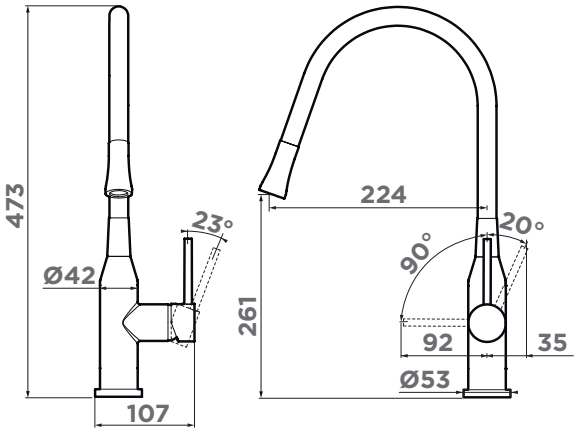

C практичный модельный ряд «Comfort»

РЕКОМЕНДУЕМЫЕ АКСЕССУАРЫ

OM-02 ДОЗАТОР ДЛЯ МОЮЩЕГО СРЕДСТВА

001. нержавеющая сталь
OM-02-**BN**
4995008
407 стр.

OM-03 ДОЗАТОР ДЛЯ МОЮЩЕГО СРЕДСТВА

001. нержавеющая сталь
OM-03-**BN**
4995040
408 стр.

OM-08 ДОЗАТОР ДЛЯ МОЮЩЕГО СРЕДСТВА

001. нержавеющая сталь
OM-08-**BN**
4995098
411 стр.

смеситель: OSAKA-BN-WH
мойка: TARENTO 83-WH
доска: CB-TARENTO 83-WD
ролл-мат: ROLL-05-GB

смеситель: OSAKA-BN-BL
мойка: TADZAVA 58-2-U/I-R-IN

OSAKA

Смеситель выполнен в ультрасовременном стиле. Длина высокого поворотного излива увеличивается по желанию за счёт шланга на магните.

Кнопка переключения струя/ душ создаёт дополнительное удобство в использовании, не нагромождая корпус Osaka лишними деталями.

ОСОБЕННОСТИ

Гибкий шланг.
Кнопка переключения струя/душ.

ГАРАНТИЯ

5 лет

КОМПЛЕКТАЦИЯ

Полный комплект соединений для подключения, инструкция, гарантийный талон.

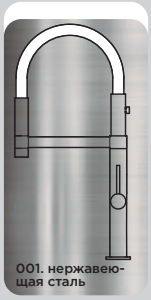

OSAKA-
BN-WH
4994305
цвет шланга:
белый

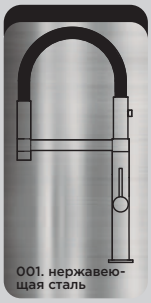

OSAKA-
BN-BL
4994331
цвет шланга:
черный

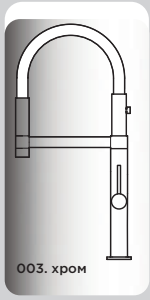

OSAKA-
C-WH
4994332
цвет шланга:
белый

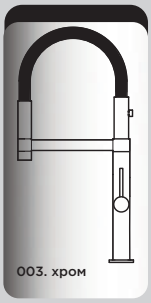

OSAKA-
C-BL
4994333
цвет шланга:
черный

ОТВЕРСТИЕ УСТАНОВКИ, Ø

35 мм

КОРПУС

Высококачественная латунь

КАРТРИДЖ, Ø

25 мм
керамический

АЭРАТОР

Пластик

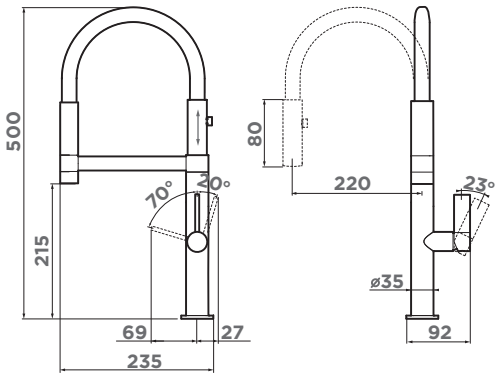

C практичный модельный ряд «Comfort»
кнопка переключения струя/душ

РЕКОМЕНДУЕМЫЕ АКСЕССУАРЫ

OM-02 ДОЗАТОР ДЛЯ МОЮЩЕГО СРЕДСТВА

001. нержавеющая сталь
OM-02-**BN**
4995008
407 стр.

OM-03 ДОЗАТОР ДЛЯ МОЮЩЕГО СРЕДСТВА

001. нержавеющая сталь
OM-03-**BN**
4995040
408 стр.

OM-04 ДОЗАТОР ДЛЯ МОЮЩЕГО СРЕДСТВА

001. нержавеющая сталь
OM-04-**BN**
4995048
408 стр.

OM-10 ДОЗАТОР ДЛЯ МОЮЩЕГО СРЕДСТВА

001. нержавеющая сталь
OM-10-**BN**
4995102
412 стр.

AKASHI-S

Практичный однорычажный смеситель выполнен в современном стиле и снабжен высоким поворотным изливом и вытяжным шлангом.

ОСОБЕННОСТИ
Вытяжной шланг 400 мм

КОРПУС
Высококачественная латунь

ГАРАНТИЯ
5 лет

КАРТРИДЖ, Ø
40 мм
керамический

ОТВЕРСТИЕ УСТАНОВКИ, Ø
35 мм

АЭРАТОР
Пластик

КОМПЛЕКТАЦИЯ
Полный комплект соединений для подключения, инструкция, гарантийный талон.

AKASHI-S-**C**
4994509

AKASHI-S-**LG**
4994263

AKASHI-S-**WH**
4994572

AKASHI-S-**BL**
4994573

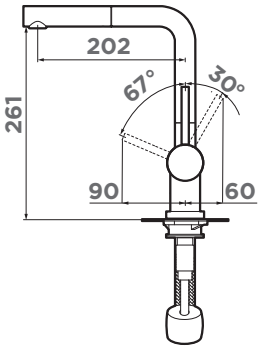

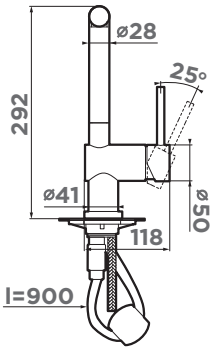

S смеситель с вытяжным шлангом

РЕКОМЕНДУЕМЫЕ АКСЕССУАРЫ

OM-02 ДОЗАТОР
ДЛЯ МОЮЩЕГО СРЕДСТВА

004. светлое золото
OM-02-**LG**
4995005
407 стр.

003. хром
OM-02-**C**
4995004
407 стр.

OM-03 ДОЗАТОР
ДЛЯ МОЮЩЕГО СРЕДСТВА

004. светлое золото
OM-03-**LG**
4995042
408 стр.

003. хром
OM-03-**C**
4995041
408 стр.

WAKAYAMA

Современный дизайн и удобство использования благодаря высокому изливу.

ОСОБЕННОСТИ
Высокий излив.
Один рычаг управления.

КОРПУС
Высококачественная латунь

ГАРАНТИЯ
5 лет

КАРТРИДЖ, Ø
35 мм
керамический

ОТВЕРСТИЕ УСТАНОВКИ, Ø
35 мм

АЭРАТОР
Пластик

КОМПЛЕКТАЦИЯ
Полный комплект соединений для подключения, инструкция, гарантийный талон.

WAKAYAMA-**C**
4994243

WAKAYAMA-**BN**
4994244

WAKAYAMA-**GM**
4994290

WAKAYAMA-**LG**
4994291

ОТВЕРСТИЕ УСТАНОВКИ, Ø
35 мм

КОРПУС
Высококачественная латунь

КАРТРИДЖ, Ø
35 мм
керамический

АЭРАТОР
Пластик

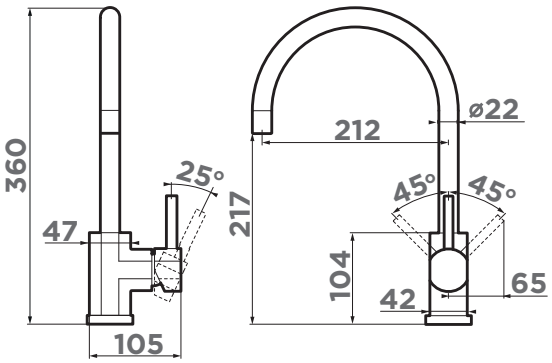

РЕКОМЕНДУЕМЫЕ АКСЕССУАРЫ

OM-02 ДОЗАТОР
ДЛЯ МОЮЩЕГО СРЕДСТВА

004. светлое золото
OM-02-**LG**
4995005
407 стр.

001. нержавеющая сталь
OM-02-**BN**
4995008
407 стр.

OM-03 ДОЗАТОР
ДЛЯ МОЮЩЕГО СРЕДСТВА

004. светлое золото
OM-03-**LG**
4995042
408 стр.

001. нержавеющая сталь
OM-03-**BN**
4995040
408 стр.

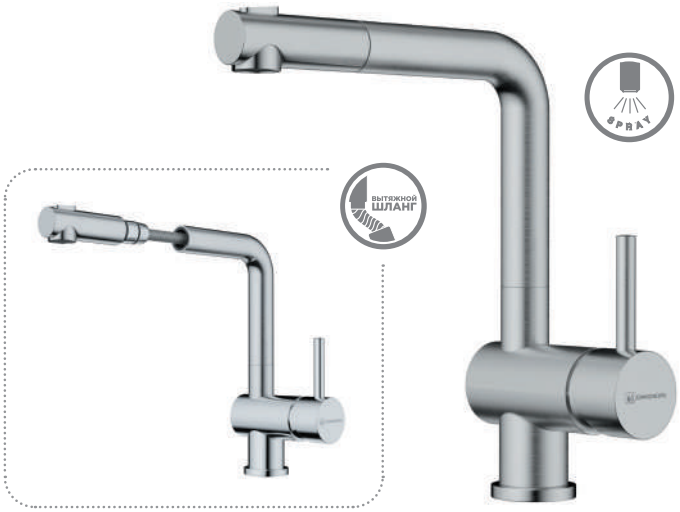

TANIGAWA
TANIGAWA-SB

Практичный однорычажный смеситель выполнен в современном стиле и снабжен высоким поворотным изливом и вытяжным шлангом.

Модель TANIGAWA-SB дополнительно оснащена кнопкой переключения струя/душ.

ОСОБЕННОСТИ
Вытяжной шланг до 400 мм (модели TANIGAWA-SB-C и TANIGAWA-SB-BN).

КОРПУС
Высококачественная латунь

ГАРАНТИЯ
5 лет

КАРТРИДЖ, Ø
40 мм
керамический

ОТВЕРСТИЕ УСТАНОВКИ, Ø
35 мм

АЭРАТОР
Пластик

КОМПЛЕКТАЦИЯ
Полный комплект соединений для подключения, инструкция, гарантийный талон.

Угол поворота ручки может отличаться в зависимости от партии

TANIGAWA-**C**
4994240

TANIGAWA-BN
4994242

TANIGAWA-SB-**C**
4994456

TANIGAWA-SB-**BN**
4994457

Брутальный стейк от OMOIKIRI

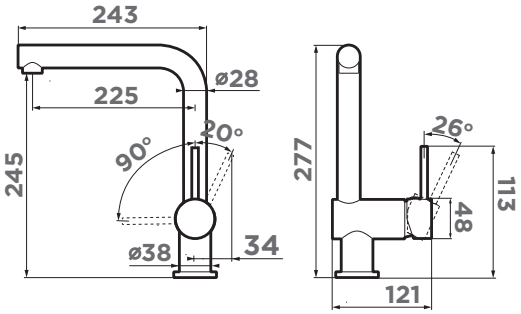

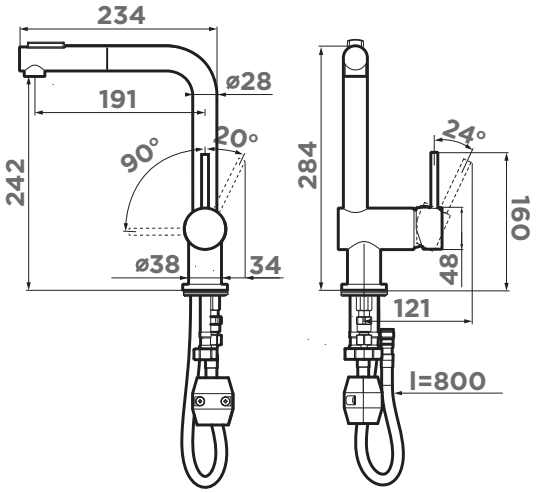

C практичный модельный ряд «Comfort»
S смеситель с вытяжным шлангом

смеситель: TANIGAWA-SB-BN
мойка: TADZAVA 49-U/I-IN ULTRA 15
TADZAVA 22-U/I-IN ULTRA 15
дозатор: OM-02-BN
коландер: CO-02-IN

смеситель:
SHINAGAWA-SB-BN
мойка:
TAKI 54-U/IF-IN MICRODECOR

TRADITIONS
COLLECTION

SHINAGAWA-SB

Практичный однорычажный смеситель выполнен в современном стиле и снабжен вытяжным шлангом.

Модель SHINAGAWA-SB дополнительно оснащена кнопкой переключения струя/душ.

ОСОБЕННОСТИ

Вытяжной шланг до 400 мм.

ГАРАНТИЯ

5 лет

КОМПЛЕКТАЦИЯ

Полный комплект соединений для подключения, инструкция, гарантийный талон.

Угол поворота ручки может отличаться в зависимости от партии

SHINAGAWA-SB-**C**
4994458

SHINAGAWA-SB-**BN**
4994459

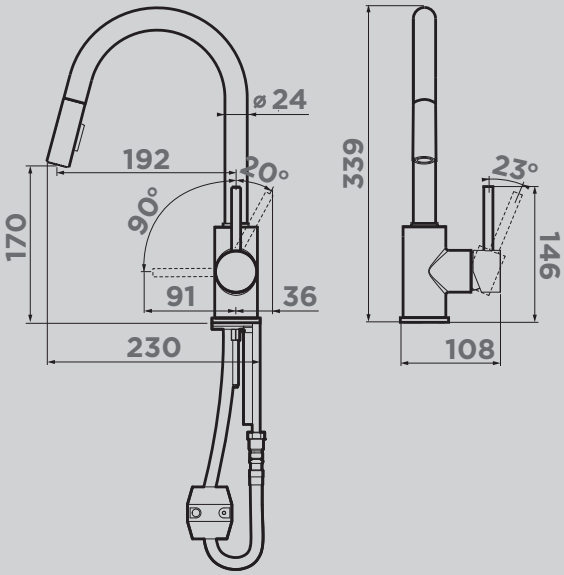

ОТВЕРСТИЕ УСТАНОВКИ, Ø

35 мм

КОРПУС

Высококачественная латунь

КАРТРИДЖ, Ø

35 мм

керамический

АЭРАТОР

Пластик

S смеситель с вытяжным шлангом

C практичный модельный ряд «Comfort»

Смесители

РЕКОМЕНДУЕМЫЕ АКСЕССУАРЫ

OM-02 ДОЗАТОР ДЛЯ МОЮЩЕГО СРЕДСТВА

001. нержавеющая сталь

OM-02-**BN**
4995008
407 стр.

OM-03 ДОЗАТОР ДЛЯ МОЮЩЕГО СРЕДСТВА

001. нержавеющая сталь

OM-03-**BN**
4995040
408 стр.

OM-08 ДОЗАТОР ДЛЯ МОЮЩЕГО СРЕДСТВА

001. нержавеющая сталь

OM-08-**BN**
4995098
411 стр.

OM-10 ДОЗАТОР ДЛЯ МОЮЩЕГО СРЕДСТВА

001. нержавеющая сталь

OM-10-**BN**
4995102
412 стр.

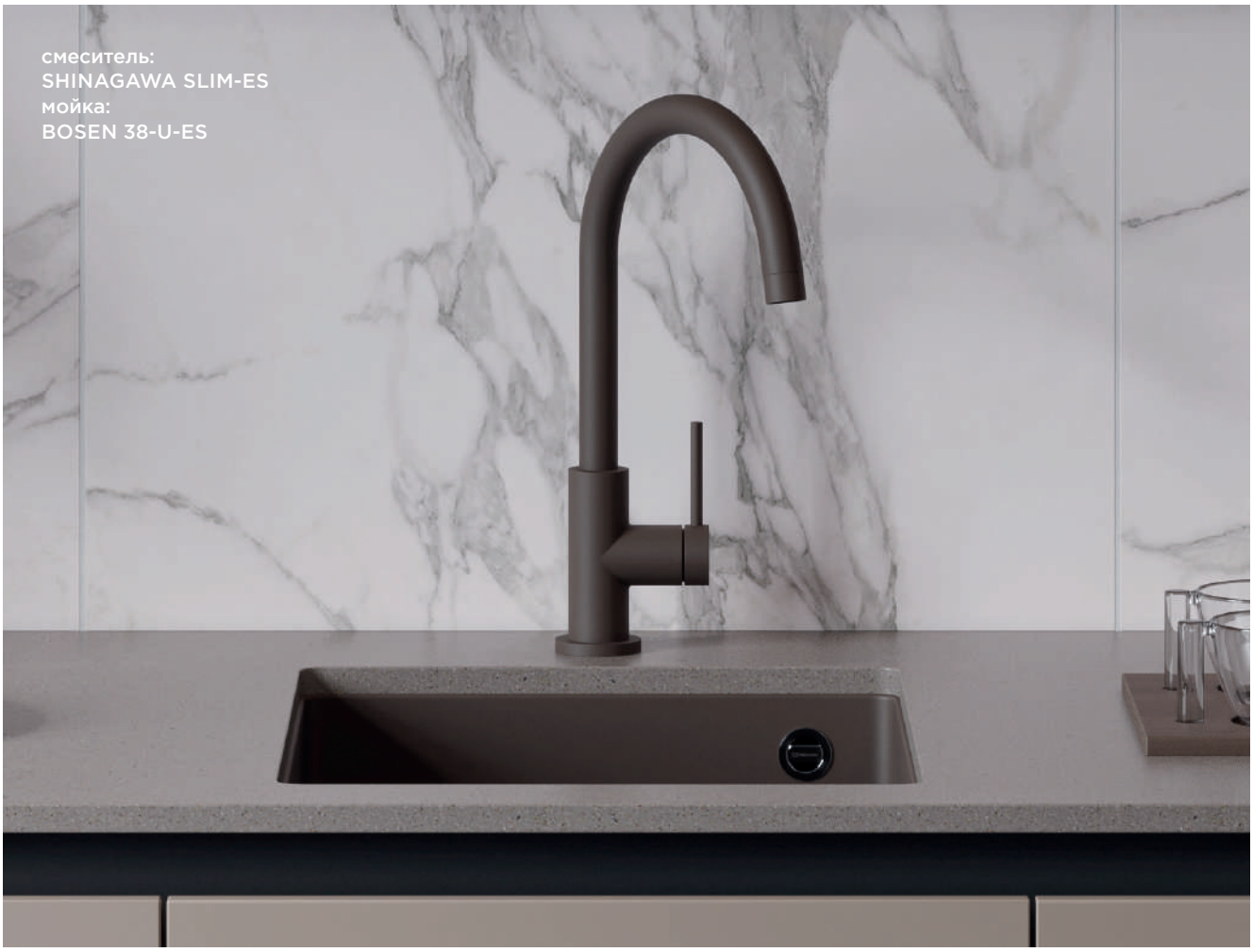
смеситель:
SHINAGAWA SLIM-ES
мойка:
BOSEN 38-U-ES

SHINAGAWA SLIM

Популярная серия Shinagawa теперь доступна в исполнении Slim. Главное отличие обновленной модели — ультратонкий корпус и компактный картридж 25 мм. Такое решение позволило сделать дизайн более легким и современным. Идеальный выбор для интерьеров в стиле минимализм или хай-тек.

ОСОБЕННОСТИ

Высокий излив,
картридж 25 мм.

ГАРАНТИЯ

5 лет

КОМПЛЕКТАЦИЯ

Полный комплект соединений для подключения, инструкция, гарантийный талон.

SHINAGAWA
SLIM-**C**
4994515

SHINAGAWA
SLIM-**BN**
4994516

SHINAGAWA
SLIM-**GM**
4994517

SHINAGAWA
SLIM-**GB**
4994526

SHINAGAWA
SLIM SLIM-**LG**
4994518

SHINAGAWA
SLIM-**BL**
4994531

SHINAGAWA
SLIM-**ES**
4994538

SHINAGAWA
SLIM-**GR**
4994536

SHINAGAWA
SLIM-**SA**
4994539

SHINAGAWA
SLIM-**BE**
4994540

SHINAGAWA
SLIM-**PA**
4994541

SHINAGAWA
SLIM-**WH**
4994537

Модели SHINAGAWA SLIM BL, WH, BE, SA, PA, GR, ES идеально сочетаются с мойками OMOIKIRI из искусственного гранита.

C практичный модельный ряд «Comfort»

ОТВЕРСТИЕ УСТАНОВКИ, Ø

35 мм

КОРПУС & КРАН-БУКСА

Высококачественная латунь

КАРТРИДЖ, Ø

25 мм
керамический

АЭРАТОР

Пластик

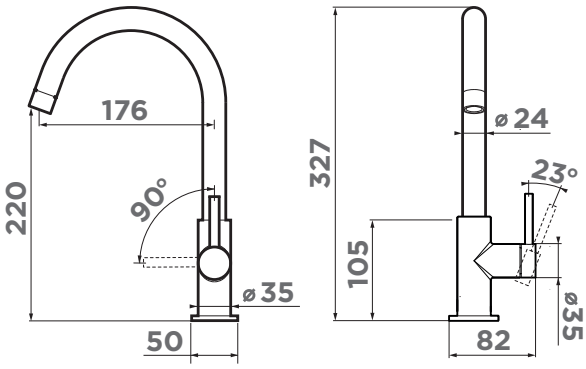

РЕКОМЕНДУЕМЫЕ АКСЕССУАРЫ

OM-02 ДОЗАТОР
ДЛЯ МОЮЩЕГО СРЕДСТВА

001. нержавеющая сталь
OM-02-**BN**
4995008
407 стр.

28. пастила
OM-02-**PA-P**
4975037
407 стр.

21. ваниль
OM-02-**BE-P**
4975017
407 стр.

30. Leningrad grey
OM-02-**GR-P**
4975036
407 стр.

OM-08 ДОЗАТОР
ДЛЯ МОЮЩЕГО СРЕДСТВА

001. нержавеющая сталь
OM-08-**BN**
4995098
411 стр.

026. графит
OM-08-**GB**
4995079
411 стр.

OM-09 ДОЗАТОР
ДЛЯ МОЮЩЕГО СРЕДСТВА

001. нержавеющая сталь
OM-09-**BN** SENSOR
4995099
412 стр.

026. графит
OM-09-**GB** SENSOR
4995101
412 стр.

SHINAGAWA

Практичный однорычажный смеситель выполнен в современном стиле и снабжен высоким поворотным изливом.

ОСОБЕННОСТИ

Высокий излив.

ГАРАНТИЯ

5 лет

КОМПЛЕКТАЦИЯ

Полный комплект соединений для подключения, инструкция, гарантийный талон.

Модели Shinagawa BN-P, BL-P, PL-P, WH-P, SA-P, BE-P, PA-P, GR-P идеально сочетаются с мойками OMOIKIRI из искусственного гранита.

SHINAGAWA-**C**
4994177

SHINAGAWA-**BN**
4994230

SHINAGAWA **BN-BL**
4994252

SHINAGAWA-**GB**
4994364

SHINAGAWA-**LG**
4994481

SHINAGAWA-**BL-P**
4974106

SHINAGAWA-**ES-P**
4994504

SHINAGAWA-**PL-P**
4974107

SHINAGAWA-**GR-P**
4974160

SHINAGAWA-**SA-P**
4974110

SHINAGAWA-**BE-P**
4974111

SHINAGAWA-**PA-P**
4974157

SHINAGAWA-**WH-P**
4974108

ОТВЕРСТИЕ УСТАНОВКИ, Ø

35 мм

КОРПУС

Высококачественная латунь

КАРТРИДЖ, Ø

35 мм

керамический

АЭРАТОР

Пластик

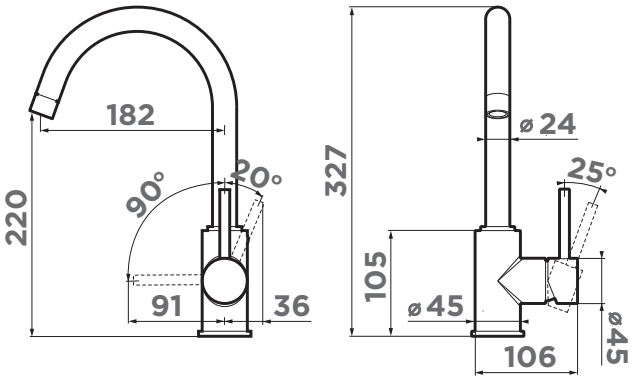

C практичный модельный ряд «Comfort»

TOKIGAWA

Классический, проверенный временем дизайн.

ОСОБЕННОСТИ

Два рычага управления.

ГАРАНТИЯ

5 лет

КОМПЛЕКТАЦИЯ

Полный комплект соединений для подключения, инструкция, гарантийный талон.

TOKIGAWA-**C**
4994256

TOKIGAWA-**AB**
4994257

TOKIGAWA-**G**
4994375

ОТВЕРСТИЕ УСТАНОВКИ, Ø

35 мм

КОРПУС

Высококачественная латунь

АЭРАТОР

Пластик

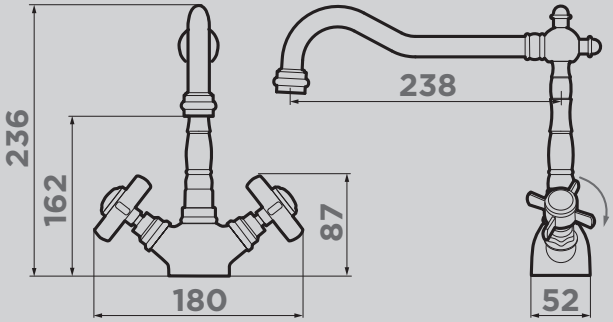

C практичный модельный ряд «Comfort»

UMI

Смеситель выполнен в современном стиле и снабжен высоким поворотным изливом.

ОСОБЕННОСТИ

Высокий излив.

ГАРАНТИЯ

5 лет

КОМПЛЕКТАЦИЯ

Полный комплект соединений для подключения, инструкция, гарантийный талон.

UMI-C
4994116

UMI-BN
4994239

UMI-AB
4994262

ОТВЕРСТИЕ УСТАНОВКИ, Ø

35 мм

КОРПУС

Высококачественная латунь

КАРТРИДЖ, Ø

35 мм

керамический

АЭРАТОР

Пластик

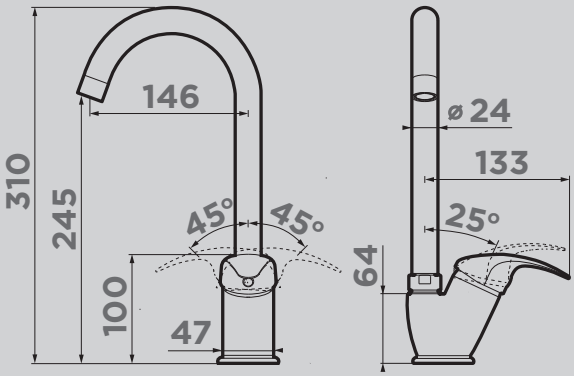

C практичный модельный ряд «Comfort»

смеситель:
NAKAGAWA-BN
мойка:
SAGAMI 63-IN

смеситель:
NAKAGAWA-GB
мойка:
OMI 53-U/I ULTRA-GB
дозатор:
OM-03-GB

NAKAGAWA

Практичный однорычажный смеситель выполнен в современном стиле и снабжен высоким поворотным изливом.

ОСОБЕННОСТИ

Высокий излив.

ГАРАНТИЯ

5 лет

КОМПЛЕКТАЦИЯ

Полный комплект соединений для подключения, инструкция, гарантийный талон.

Модели Nakagawa BL-P, PL-P, WH-P, SA-P, BE-P, PA-P, GR-P, ES-P идеально сочетаются с мойками OMOIKIRI из искусственного гранита.

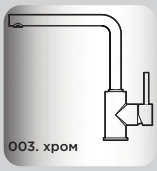

NAKAGAWA-**C**
4994306

NAKAGAWA-**BN**
4994319

NAKAGAWA-**GB**
4994363

NAKAGAWA-**LG**
4994480

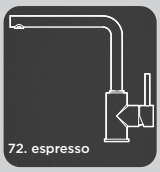

NAKAGAWA-**ES-P**
4994502

NAKAGAWA-**BL-P**
4974307

NAKAGAWA-**PL-P**
4974312

NAKAGAWA-**GR-P**
4974318

NAKAGAWA-**SA-P**
4974309

NAKAGAWA-**BE-P**
4974308

NAKAGAWA-**PA-P**
4974317

NAKAGAWA-**WH-P**
4974310

ОТВЕРСТИЕ УСТАНОВКИ, Ø

35 мм

КОРПУС

Высококачественная латунь

КАРТРИДЖ, Ø

35 мм

керамический

АЭРАТОР

Пластик

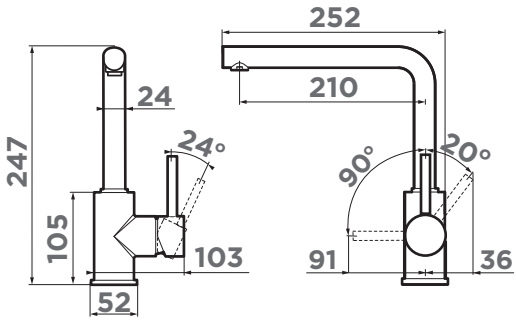

C практичный модельный ряд «Comfort»

Смотрите видео о KADO

KADO

Классический, проверенный временем дизайн.

ОСОБЕННОСТИ

Один рычаг управления.

ГАРАНТИЯ

5 лет

КОМПЛЕКТАЦИЯ

Полный комплект соединений для подключения, инструкция, гарантийный талон.

KADO-**C**
4994122

KADO-**BN**
4994238

ОТВЕРСТИЕ УСТАНОВКИ, Ø

35 мм

КАРТРИДЖ, Ø

35

КОРПУС

Высококачественная латунь

АЭРАТОР

Пластик

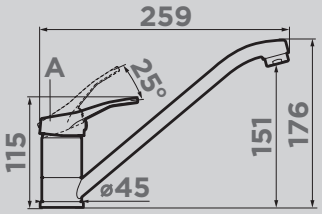

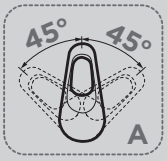

C практичный модельный ряд «Comfort»

смеситель:
KADO-BN
мойка:
SARU 48-IN

TATEYAMA-S

Классический, проверенный временем дизайн.

ОСОБЕННОСТИ

Один рычаг управления.
Вытяжной шланг 400 мм.

ГАРАНТИЯ

5 лет

КОМПЛЕКТАЦИЯ

Полный комплект соединений для подключения, инструкция, гарантийный талон.

TATEYAMA-S-**C**
4994115

TATEYAMA-S-**GB**
4994365

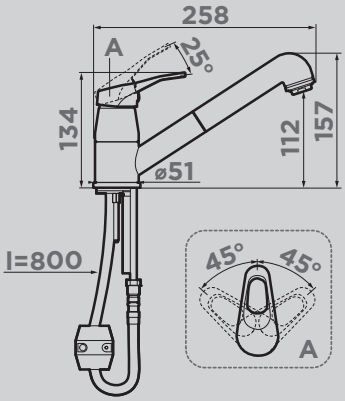

ОТВЕРСТИЕ УСТАНОВКИ, Ø

35 мм

КОРПУС

Высококачественная латунь

КАРТРИДЖ, Ø

35

АЭРАТОР

Пластик

C практичный модельный ряд «Comfort»
S смеситель с вытяжным шлангом

ACCESSORIES COLLECTION

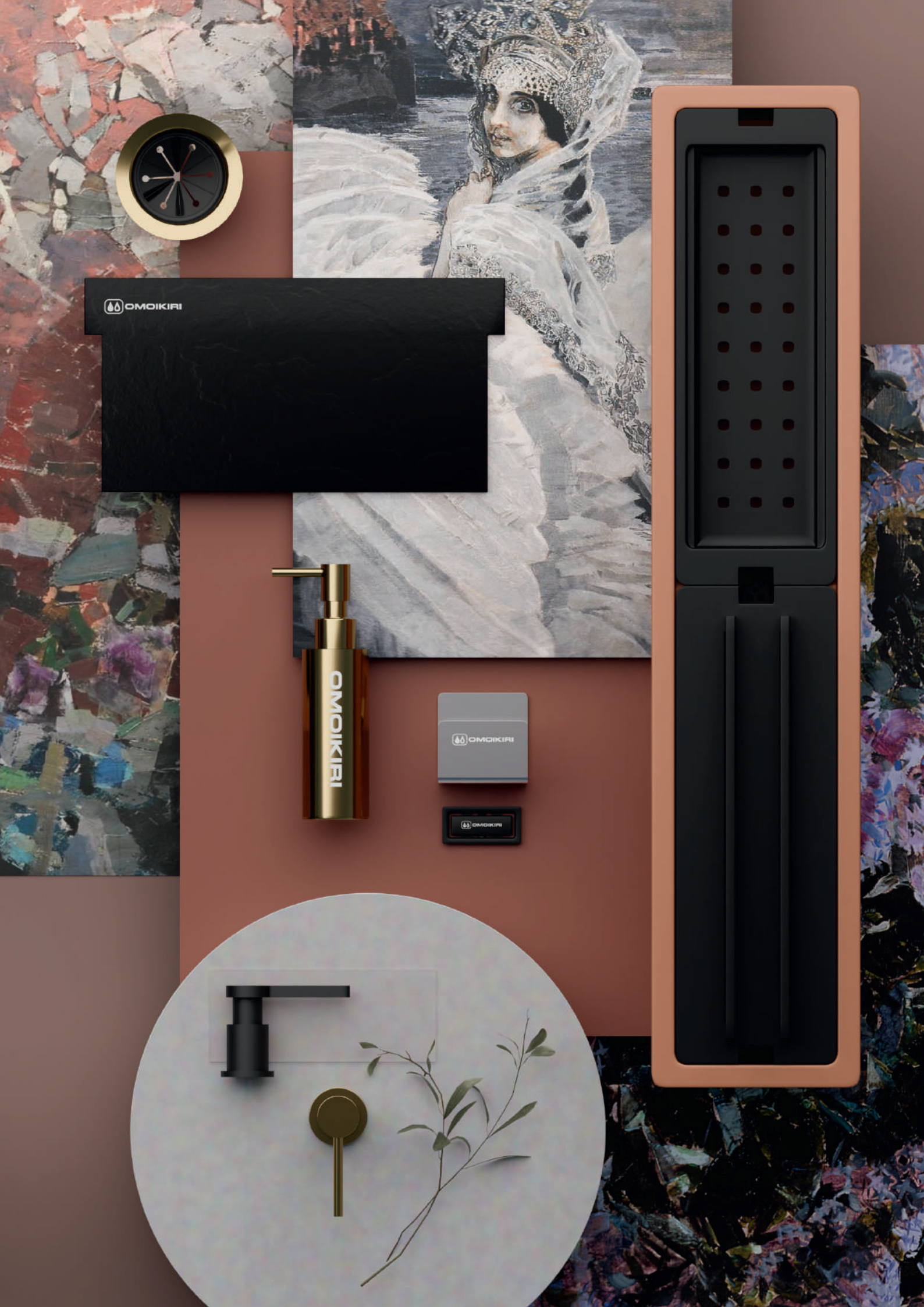
OMOIKIRI
OMOIKIRI
OMOIKIRI
OMOIKIRI

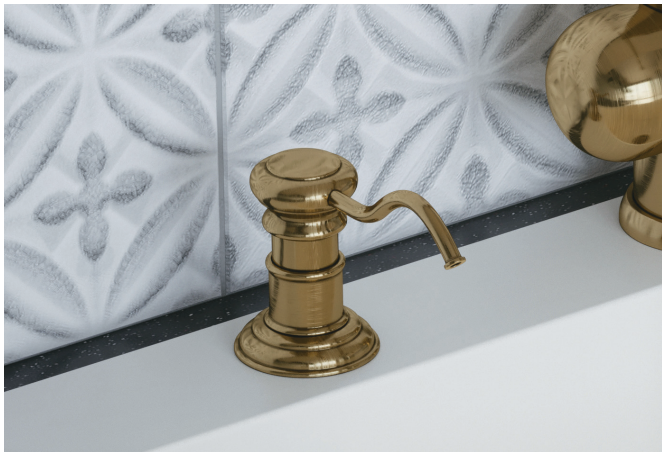

OM-01

ДОЗАТОР ДЛЯ МОЮЩЕГО СРЕДСТВА (КЛАССИКА)

Смотрите видео про ДОЗАТОРЫ

OM-01-**AB**
4995003
022. античная латунь

OM-01-**SI**
4995009
018. античное серебро

OM-01-**G**
4995007
005. золото

ОСОБЕННОСТИ

Встраиваемый дозатор для жидкого мыла и моющего средства в классическом стиле — это практичный и удобный аксессуар, который расширяет возможности моечных зон и придаёт кухне особый стиль. Принцип работы прост: механический дозатор, при нажатии, подаёт жидкое моющее средство из ёмкости с помощью рычага.

МОНТАЖ

врезной, возможна установка на кухне и в ванной комнате, максимальная толщина столешницы: 45 мм.

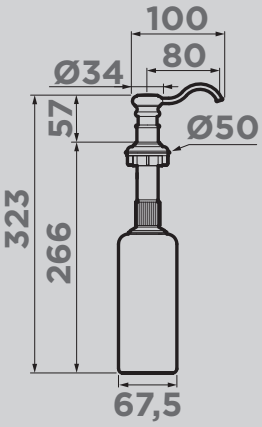

ГАРАНТИЯ

3 года

ОТВЕРСТИЕ УСТАНОВКИ,ММ

35

ЕМКОСТЬ, ОБЪЕМ, МЛ

500

Смотрите, как наполнить дозатор моющим средством

OM-02

ДОЗАТОР ДЛЯ МОЮЩЕГО СРЕДСТВА (МОДЕРН)

OM-02-**BN**
4995008
001. нержавеющая сталь

OM-02-**C**
4995004
003. хром

OM-02-**LG**
4995005
004. светлое золото

OM-02-**GM**
4995006
008. вороненая сталь

OM-02-**GB**
4995026
026. графит

OM-02-**AB022**
4995029
022. античная латунь

OM-02-**BL-P**
4975018
85. черный

OM-02-**PL-P**
4975022
90. платина

OM-02-**ES-P**
4995074
72. espresso

OM-02-**GR-P**
4975036
30. leningrad grey

OM-02-**SA-P**
4975020
24. бежевый

OM-02-**BE-P**
4975017
21. ваниль

OM-02-**PA-P**
4975037
28. пастила

OM-02-**WH-P**
4975019
10. белый

OM-02-**AZ**
4995068
azur blue

OM-02-**IB**
4995070
indigo blue

OM-02-**SL**
4995072
sicilian lemon

OM-02-**RG**
4995069
royal green

OM-02-**TO**
4995071
toscana

ОСОБЕННОСТИ

Дозатор в современном стиле. Модель отличается простотой и удобством заполнения моющим средством – нужно просто налить его в емкость сверху. Объем резервуара для хранения моющего средства довольно большой – 500 мл. Стильный и функциональный дозатор – непревзойденная альтернатива громоздким и навязчивым пластиковым бутылкам.

МОНТАЖ

врезной, возможна установка на кухне и в ванной комнате, максимальная толщина столешницы: 45 мм.

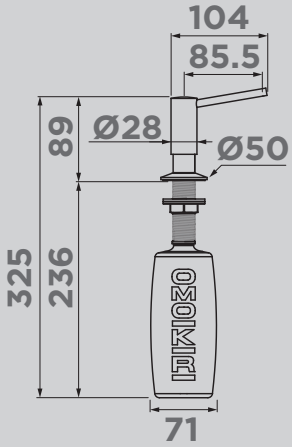

ГАРАНТИЯ

3 года

ОТВЕРСТИЕ УСТАНОВКИ, ММ

35

ЕМКОСТЬ ОБЪЕМ, МЛ

500

OM-03

ДОЗАТОР ДЛЯ МОЮЩЕГО СРЕДСТВА (МОДЕРН)

OM-03-**BN**
4995040
001. нержавеющая сталь

OM-03-**C**
4995041
003. хром

OM-03-**LG**
4995042
004. светлое золото

OM-03-**GM**
4995043
008. вороненая сталь

OM-03-**GB**
4995044
026. графит

Смотрите видео про дозатор OM-03

OM-03-**BL**
4995045
85. черный

OM-03-**GR**
4995046
30. leningrad grey

OM-03-**WH**
4995047
10. белый

ОСОБЕННОСТИ

OM-03 – один из самых компактных дозаторов в коллекции OMOIKIRI. Преимуществом является помповый механизм из металла, который обеспечивает надежную и долгую работу устройства. Объем резервуара для хранения моющего средства достаточно большой — 500 мл, что позволяет реже пополнять запасы и использовать дозатор в течение длительного времени без необходимости частого обслуживания.

МОНТАЖ

врезной, возможна установка на кухне и в ванной комнате, максимальная толщина столешницы: 45 мм.

ГАРАНТИЯ

3 года

ОТВЕРСТИЕ УСТАНОВКИ, ММ

35

ЕМКОСТЬ, ОБЪЕМ, МЛ

500

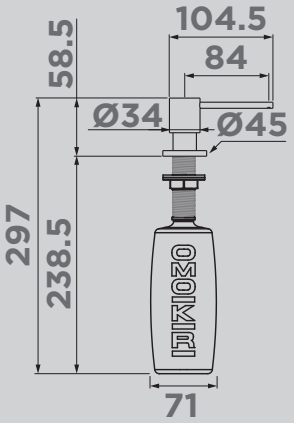

OM-04

ДОЗАТОР ДЛЯ МОЮЩЕГО СРЕДСТВА (МОДЕРН)

OM-04-**BN**
4995048
001. нержавеющая сталь

OM-04-**C**
4995049
003. хром

OM-04-**LG**
4995050
004. светлое золото

OM-04-**GM**
4995051
008. вороненая сталь

OM-04-**GB**
4995052
026. графит

Смотрите видео про дозатор OM-04

ОСОБЕННОСТИ

Новая модель встраиваемого дозатора для жидкого моющего средства отличается необычным премиальным дизайном, а также наличием усовершенствованного помпового механизма, изготовленного из металла, что делает изделие долговечным в использовании.

МОНТАЖ

врезной, возможна установка на кухне и в ванной комнате, максимальная толщина столешницы: 45 мм.

ГАРАНТИЯ

3 года

ОТВЕРСТИЕ УСТАНОВКИ, ММ

35

ЕМКОСТЬ, ОБЪЕМ, МЛ

500

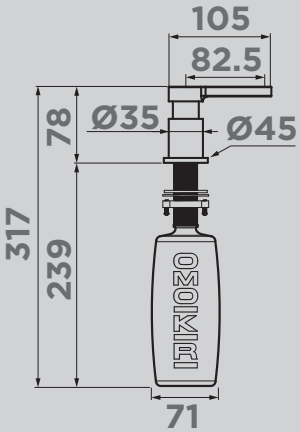

OM-05

ДОЗАТОРЫ ДЛЯ МОЮЩЕГО СРЕДСТВА (МОДЕРН)

OM-05-**BN**
4995076
001. нержавеющая сталь

OM-05-**C**
4995077
003. хром

OM-05-**LG**
4995075
004. светлое золото

OM-05-**LG-GB**
4995053
светлое золото/ графит

OM-05-**GM**
4995080
008. вороненая сталь

OM-05-**GB**
4995054
026. графит

Смотрите видео про дозатор OM-05

ОСОБЕННОСТИ

Особенностью дозаторов OM-05 является паттерн. Паттерн – это бесшовный повторяемый узор на основании, который служит эстетическим украшением, способным подчеркнуть индивидуальность любого пространства. Дозаторы легко заполняются моющим средством – нужно залить его в емкость сверху. Специальная конструкция помпы дает возможность регулировать количество выдаваемого средства, что очень удобно в быту.

МОНТАЖ

врезной, возможна установка на кухне и в ванной комнате, максимальная толщина столешницы: 45 мм.

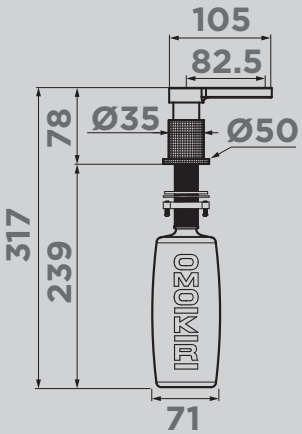

ГАРАНТИЯ

3 года

ОТВЕРСТИЕ УСТАНОВКИ, ММ

35

ЕМКОСТЬ, ОБЪЕМ, МЛ

500

OM-06

НАСТОЛЬНЫЙ ДОЗАТОР ДЛЯ МОЮЩЕГО СРЕДСТВА (МОДЕРН)

OM-06-**BN**
4995092
001. нержавеющая сталь

OM-06-**C**
4995091
003. хром

OM-06-**LG**
4995094
004. светлое золото

OM-06-**GB**
4995093
026. графит

ОСОБЕННОСТИ

Дозаторы OM-06 подходят для любого интерьера, будь то ванная комната или кухня. Настольное размещение удобно и практично, особенно в случаях, когда нет возможности установить встраиваемую модель. Чтобы наполнить флакон моющим средством нужно открутить и вытащить верхнюю часть дозатора с носиком, а затем залить средство в горловину. После этого необходимо вставить механизм на место и закрутить.

МОНТАЖ

не требуется, располагается на поверхности .

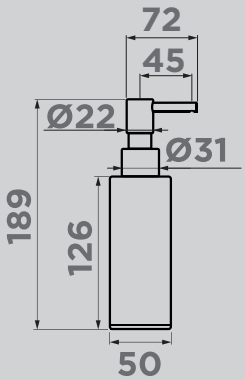

ГАРАНТИЯ

3 года

ЕМКОСТЬ, ОБЪЕМ, МЛ

200

OM-07

НАСТЕННЫЙ ДОЗАТОР ДЛЯ МОЮЩЕГО СРЕДСТВА (МОДЕРН)

OM-07-**BN**
4995089
001. нержавеющая сталь

OM-07-**C**
4995088
003. хром

OM-07-**LG**
4995097
004. светлое золото

OM-07-**GB**
4995090
026. графит

ОСОБЕННОСТИ

Дозаторы OM-07 подходят для любого интерьера. Дозатор крепится на стену и не занимает место на кухонной мойке, раковине в ванной или на полке. Такое размещение удобно, особенно в случаях, когда нет возможности установить встраиваемую модель. Чтобы наполнить флакон моющим средством нужно открутить и вытащить верхнюю часть дозатора с носиком, а затем залить средство в горловину. После этого необходимо вставить механизм на место и закрутить.

МОНТАЖ

настенный, с помощью входящего в комплект крепления.

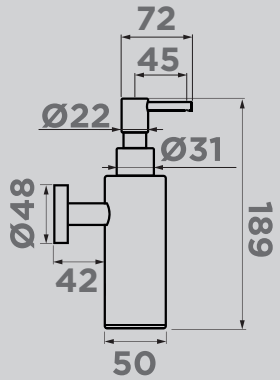

ГАРАНТИЯ

3 года

ЕМКОСТЬ, ОБЪЕМ, МЛ

200

OM-08

ПЕННЫЙ ДОЗАТОР ДЛЯ МОЮЩЕГО СРЕДСТВА (МОДЕРН)

OM-08-**BN**
4995098
001. нержавеющая сталь

OM-08-**C**
4995081
003. хром

OM-08-**LG**
4995085
004. светлое золото

OM-08-**GM**
4995086
008. вороненая сталь

OM-08-**GB**
4995079
026. графит

Смотрите видео про дозатор OM-08

ОСОБЕННОСТИ

Пенный дозатор OM-08 позволит снизить расход моющих средств. Помпа дозатора устроена таким образом, что при нажатии происходит смешивание залитого средства с воздухом и образуется густая мыльная пена.

МОНТАЖ

врезной, возможна установка на кухне и в ванной комнате, максимальная толщина столешницы: 45 мм.

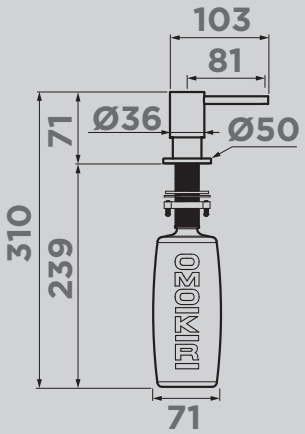

ГАРАНТИЯ

3 года

ОТВЕРСТИЕ УСТАНОВКИ, ММ

35

ЕМКОСТЬ, ОБЪЕМ, МЛ

500

OM-09 SENSOR

СЕНСОРНЫЙ ДОЗАТОР ДЛЯ МОЮЩЕГО СРЕДСТВА (МОДЕРН)

OM-09-**BN SENSOR**
4995099
001. нержавеющая сталь

OM-09-**C SENSOR**
4995087
003. хром

OM-09-**LG SENSOR**
4995100
004. светлое золото

OM-09-**GM SENSOR**
4995106
008. вороненая сталь

OM-09-**GB SENSOR**
4995101
026. графит

ОСОБЕННОСТИ

Встраиваемый сенсорный дозатор OM-09 для моющего средства – это один из самых незаменимых аксессуаров на кухне. За счет пенообразной подачи существенно снижается расход моющих средств. Большим преимуществом является бесконтактная система, которая позволяет мгновенно распылить пенное мыло без соприкосновения с дозатором. Это идеальное решение не только для кухни и ванной комнаты, но и для общественных пространств.

МОНТАЖ

врезной, возможна установка на кухне и в ванной комнате, максимальная толщина столешницы: 45 мм.

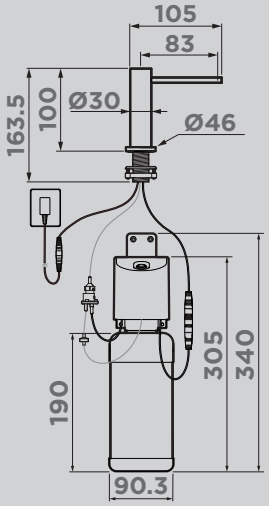

ГАРАНТИЯ

3 года

ОТВЕРСТИЕ УСТАНОВКИ, ММ

35

ЕМКОСТЬ, ОБЪЕМ, МЛ

1000

OM-10

ДОЗАТОР ДЛЯ МОЮЩЕГО СРЕДСТВА (МОДЕРН)

OM-10-**BN**
4995102
001. нержавеющая сталь

OM-10-**C**
4995109
003. хром

OM-10-**LG**
4995107
004. светлое золото

OM-10-**GM**
4995108
008. вороненая сталь

OM-10-**GB**
4995103
026. графит

Смотрите видео про дозатор OM-10

ОСОБЕННОСТИ

Супертонкий дозатор для жидкого мыла OM-10 прекрасно смотрится в паре со смесителем с тонкими ручками, создавая гармоничный и современный образ вашей мойки. Особенностью дозатора OMOIKIRI является усовершенствованный металлический помповый механизм, который значительно превосходит пластиковые аналоги по надежности и долговечности.

МОНТАЖ

врезной, возможна установка на кухне и в ванной комнате, максимальная толщина столешницы: 45 мм.

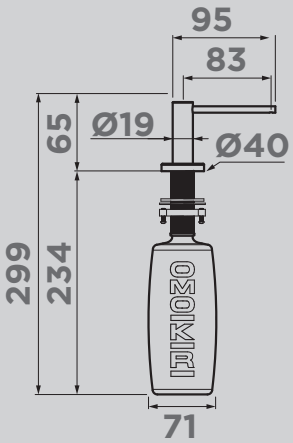

ГАРАНТИЯ

3 года

ОТВЕРСТИЕ УСТАНОВКИ, ММ

35

ЕМКОСТЬ, ОБЪЕМ, МЛ

500

OT-01

СМЕННЫЙ ШЛАНГ
ДЛЯ СМЕСИТЕЛЯ

Смотрите видео о KANTO

Смотрите коллекцию цветных шлангов

РАЗМЕР, ММ
515

МАТЕРИАЛ
силикон

ОСОБЕННОСТИ
Вы можете комбинировать цвета шланга с корпусом смесителя **KANTO, KANTO 2 PLUS SB, SINTO, KORI**.
Основные свойства: сопротивляемость к растяжению, гибкость.

OT-01-**WH** **4996002** белый	OT-01-**AZ** **4996044** azur blue
OT-01-**GR** **4996038** серый	OT-01-**IB** **4996045** indigo blue
OT-01-**BL** **4996003** черный	OT-01-**SL** **4996046** sicilian lemon
OT-01-**R** **4996001** красный	OT-01-**RG** **4996048** royal green

DEC

ДЕКОРАТИВНЫЙ ЭЛЕМЕНТ ДЛЯ ВЫПУСКА

001. нержавеющая сталь

DEC-**IN**
4957061

008. вороненая сталь

DEC-**GM**
4957091

026. графит

DEC-**GB**
4956763

012. латунь

DEC-**AB**
4957089

004. светлое золото

DEC-**LG**
4957090

МАТЕРИАЛ

нержавеющая сталь;
(цвет LG, GM, AB, GB - PVD-покрытие)

ОСОБЕННОСТИ

Декоративный элемент для выпуска подходит ко всем мойкам с выпуском 3,5 дюйма.

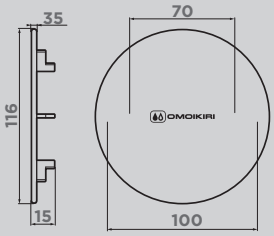

DEC-02

ДЕКОРАТИВНЫЙ ЭЛЕМЕНТ ДЛЯ ВЫПУСКА

85. черный

DEC-02 **BL**
4956772

10. белый

DEC-02 **WH**
4956775

МАТЕРИАЛ

TETOGRANIT

ОСОБЕННОСТИ

Декоративный элемент для выпуска подходит ко всем мойкам с выпуском 3,5 дюйма.

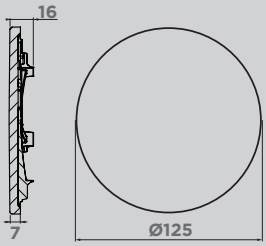

SH-01

ДЕРЖАТЕЛЬ ДЛЯ ГУБКИ

001. нержавеющая сталь

SH-01-**IN**
4999122

008. вороненая сталь

SH-01-**GM**
4999124

026. графит

SH-01-**GB**
4999125

104. светлое золото

SH-01-**LG**
4999123

МАТЕРИАЛ

нержавеющая сталь;
(цвет LG, GM, GB - PVD-покрытие)

ОСОБЕННОСТИ

Магнитный держатель для губки фиксируется в мойках из нержавеющей стали — без инструментов, скотча и повреждений поверхности.

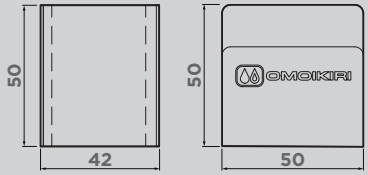

ROLL

РОЛЛ-МАТ

Стильные коврики расстилаются на крыле мойки или на столешнице. Увеличивают пространство для сушки. Можно использовать для размещения горячих кастрюль и сковородок. Ролл-мат OMOIKIRI закрывает чашу мойки, тем самым обеспечивая дополнительное удобство в работе. Легко сворачивается в компактный рулон и занимает мало места при хранении.

Смотрите обзор про ролл-мат

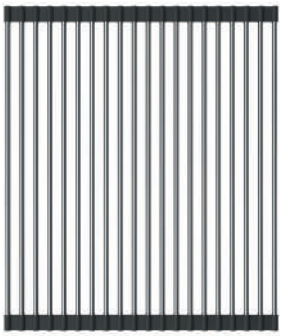

001. нержавеющая сталь — ROLL-01-**IN** **4997003**

004. светлое золото — ROLL-01-**LG** **4997001**

008. вороненая сталь — ROLL-01-**GM** **4997002**

в черном силиконе — ROLL-01-**SILICONE BL** **4997006**

РАЗМЕР, ММ
425x350

МАТЕРИАЛ
нержавеющая сталь, покрытие PVD, черный силикон.

ПОДХОДИТ ДЛЯ
моек с шириной чаши до 405 мм.

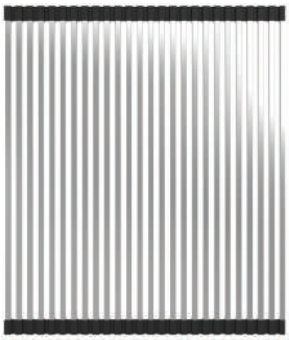

001. нержавеющая сталь — ROLL-02-**IN** **4997004**

РАЗМЕР, ММ
425x354

МАТЕРИАЛ
нержавеющая сталь.

ПОДХОДИТ ДЛЯ
моек с шириной чаши до 405 мм.

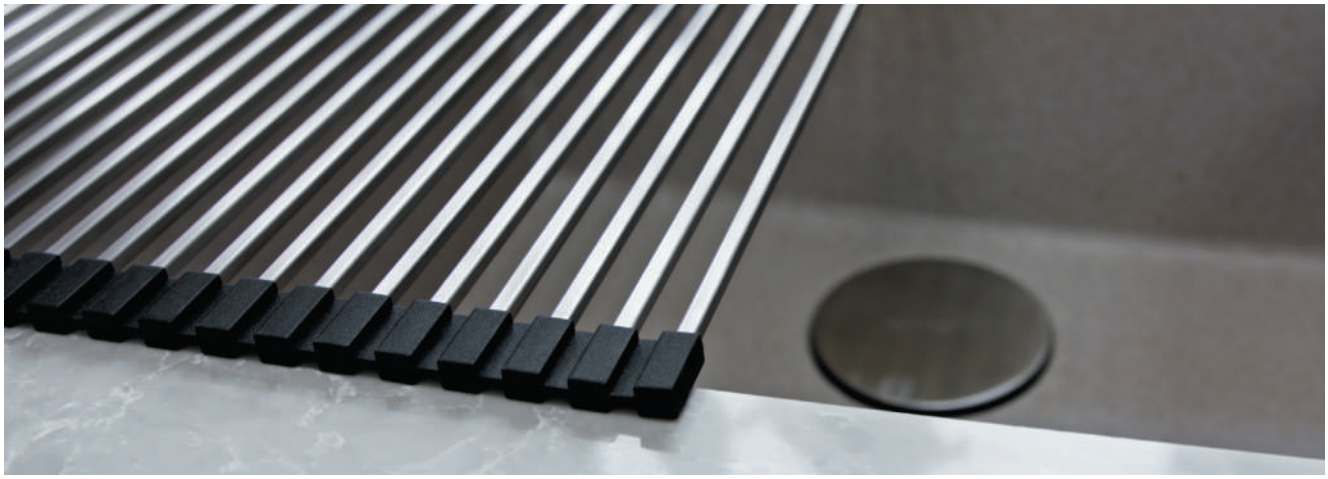

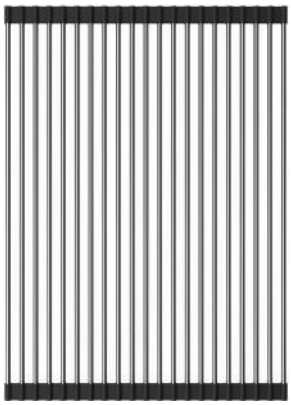

001.
нержавеющая сталь

ROLL-03-**IN**
4997005

РАЗМЕР, ММ
470x383

МАТЕРИАЛ
нержавеющая сталь.

ПОДХОДИТ ДЛЯ
моек с шириной чаши до 450 мм.

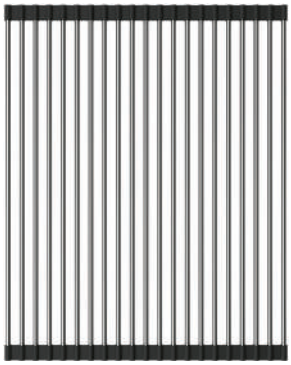

001.
нержавеющая сталь

ROLL-05-**IN**
4999060

РАЗМЕР, ММ
445x383

МАТЕРИАЛ
нержавеющая сталь.

ПОДХОДИТ ДЛЯ
Подходят к мойкам коллекции Kitagawa и Tedori
с шириной чаши от 420 до 425 мм.

CO

КОЛАНДЕР

По своей сути это - дуршлаг из нержавеющей стали, но специально разработанный и изготовленный для кухонных моек. Конструкция и размеры коландера специально подобраны таким образом, чтобы была возможность использовать аксессуар практически со всеми мойками. По форме он представляет собой чашу с отверстиями в донной части. Коландер служит для удобного промывания фруктов и овощей, а также для разморозки продуктов.

Смотрите видео про коландеры

004. светлое золото	CO-02-**LG** **4999003**
001. нержавеющая сталь	CO-02-**IN** **4999002**
008. вороненая сталь	CO-02-**GM** **4999004**
026. графит	CO-02-**GB** **4999055**

РАЗМЕР, ММ
425x190x111

МАТЕРИАЛ
нержавеющая сталь.

ПОДХОДИТ ДЛЯ
моек с шириной чаши от 390 до 405 мм, глубиной от 115 мм, длиной от 200 мм.

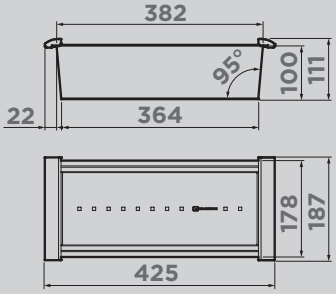

001. нержавеющая сталь	CO-04-**IN** **4999022**
004. светлое золото	CO-04-**LG** **4999056**
008. вороненая сталь	CO-04-**GM** **4999057**

РАЗМЕР, ММ
483x186x120

МАТЕРИАЛ
нержавеющая сталь.

ПОДХОДИТ ДЛЯ
моек с шириной чаши от 430 до 463 мм, глубиной от 125 мм, длиной от 200 мм.

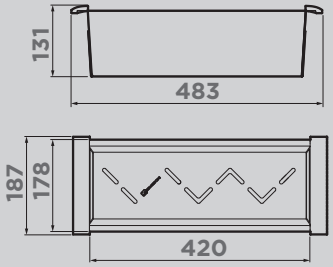

001. нержавеющая сталь	CO-05-**IN** **4999036**
004. светлое золото	CO-05-**LG** **4999058**
008. вороненая сталь	CO-05-**GM** **4999059**

РАЗМЕР, ММ
395x190x111

МАТЕРИАЛ
нержавеющая сталь.

ПОДХОДИТ ДЛЯ
моек с шириной чаши от 360 до 375 мм, глубиной от 115 мм, длиной от 190 мм.

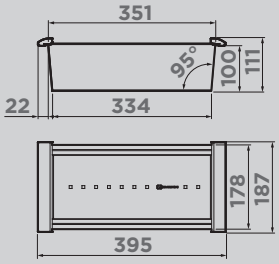

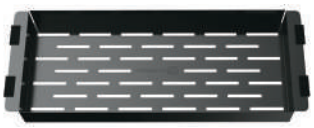

004. светлое золото	CO-06-**LG** **4999051**
001. нержавеющая сталь	CO-06-**IN** **4999050**
008. вороненая сталь	CO-06-**GM** **4999052**
026. графит	CO-06-**GB** **4999044**

РАЗМЕР, ММ
430x162x42

МАТЕРИАЛ
нержавеющая сталь.

ПОДХОДИТ ДЛЯ
моек с шириной чаши от 392 до 420 мм, глубиной от 50 мм, длиной от 170 мм.

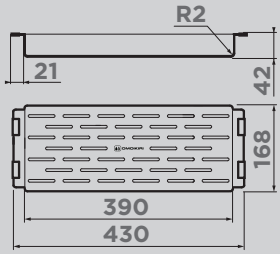

DC

КОНТЕЙНЕР

Контейнеры коллекции DC представляют собой различные конфигурации, состоящие из нескольких элементов: одной, двух или трех чаш, изготовленных из нержавеющей стали и фиксирующей подставки, изготовленной из высокопрочного HPL пластика.
Чаши свободно вынимаются из пластиковой подставки и перемещаются, а конструкция подставки разработана таким образом, чтобы ее можно было удобно разместить на внутренних ступенчатых направляющих моек, коллекций SINTESI и KITAGAWA.

001. нержавеющая сталь — DC-01-1-**IN** **4999073**
004. светлое золото — DC-01-1-**LG** **4999039**
026. графит — DC-01-1-**GB** **4999074**

РАЗМЕР, ММ
433x220x65

МАТЕРИАЛ
нержавеющая сталь, HPL-пластик

ПОДХОДИТ ДЛЯ
Подходит для моек:
SINTESI 86, SINTESI 100, SINTESI 116.

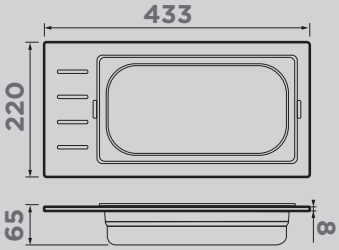

001. нержавеющая сталь — DC-02-2-**IN** **4999075**
004. светлое золото — DC-02-2-**LG** **4999077**
026. графит — DC-02-2-**GB** **4999076**

РАЗМЕР, ММ
433x220x100

МАТЕРИАЛ
нержавеющая сталь, HPL-пластик

ПОДХОДИТ ДЛЯ
Подходит для моек:
SINTESI 86, SINTESI 100, SINTESI 116.

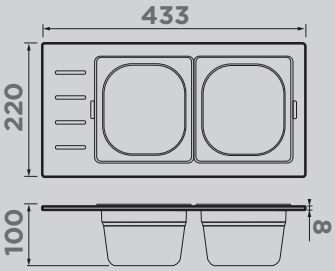

001. нержавеющая сталь — DC-02-3-IN 4999078
004. светлое золото — DC-02-3-LG 4999080
026. графит — DC-02-3-GB 4999079

РАЗМЕР, ММ
433x220x100

МАТЕРИАЛ
нержавеющая сталь, HPL-пластик

ПОДХОДИТ ДЛЯ
Подходит для моек:
SINTESI 86, SINTESI 100, SINTESI 116.

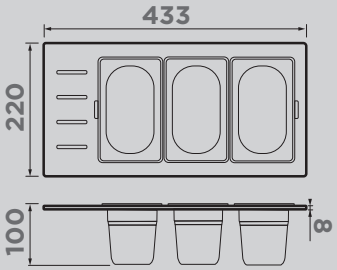

001. нержавеющая сталь — DC-03-1-IN 4999081
004. светлое золото — DC-03-1-LG 4999083
026. графит — DC-03-1-GB 4999082

РАЗМЕР, ММ
376x220x65

МАТЕРИАЛ
нержавеющая сталь, HPL-пластик

ПОДХОДИТ ДЛЯ
Подходит для моек:
SINTESI 57, SINTESI 79.

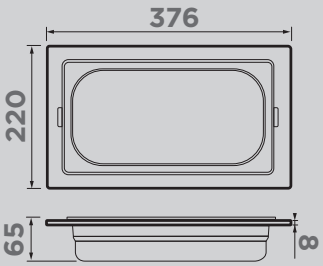

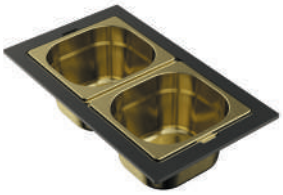

001. нержавеющая сталь — DC-04-2-IN 4999084
004. светлое золото — DC-04-2-LG 4999086
026. графит — DC-04-2-GB 4999085

РАЗМЕР, ММ
376x220x100

МАТЕРИАЛ
нержавеющая сталь, HPL-пластик

ПОДХОДИТ ДЛЯ
Подходит для моек:
SINTESI 57, SINTESI 79.

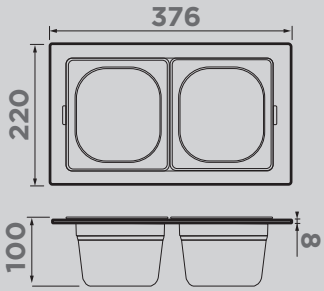

001. нержавеющая сталь — DC-04-3-IN 4999087
004. светлое золото — DC-04-3-LG 4999089
026. графит — DC-04-3-GB 4999088

РАЗМЕР, ММ
376x220x100

МАТЕРИАЛ
нержавеющая сталь, HPL-пластик

ПОДХОДИТ ДЛЯ
Подходит для моек:
SINTESI 57, SINTESI 79.

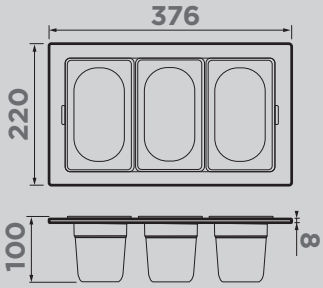

001. нержавеющая сталь — DC-05-1-IN 4999090
004. светлое золото — DC-05-1-LG 4999092
026. графит — DC-05-1-GB 4999091

РАЗМЕР, ММ
383x220x65

МАТЕРИАЛ
нержавеющая сталь, HPL-пластик

ПОДХОДИТ ДЛЯ
Подходит для моек:
KITAGAWA 86-LB, KITAGAWA 57, KITAGAWA 51.

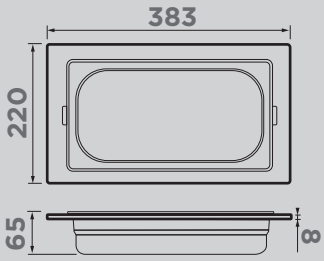

DRY-01

ВСТРАИВАЕМАЯ СУШКА ДЛЯ ПОСУДЫ

Встраиваемая сушка для посуды — универсальный инструмент для организации пространства вокруг мойки. Встраиваемая сушка упрощает доступ к кухонным предметам, которые часто используются. Стильное решение для кухонных островов.

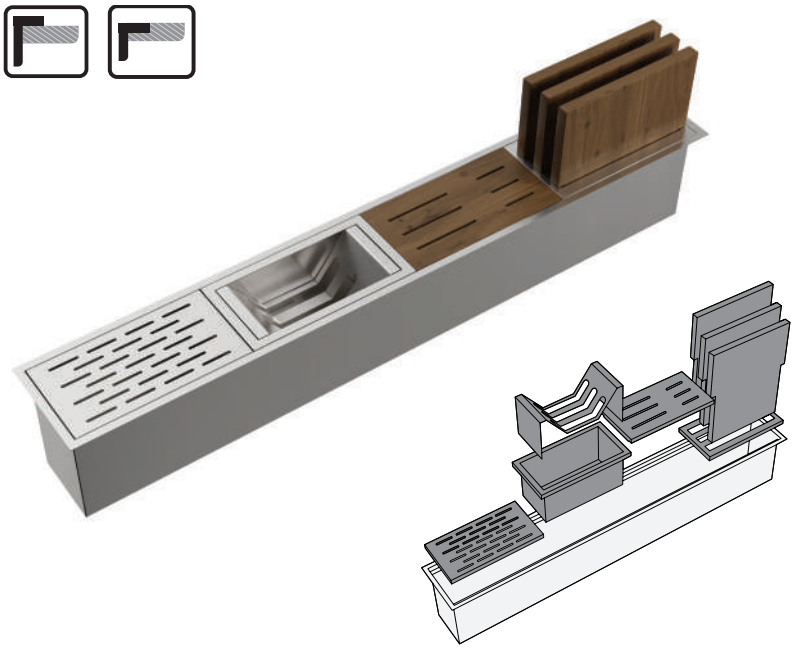

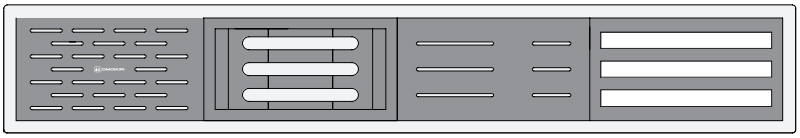

ОСОБЕННОСТИ

Материал: высококачественная нержавеющая сталь с покрытием PVD
Толщина, мм: 1,2
Метод производства: ручное

Шумоподавляющее покрытие состоит из двух компонентов: резиновой накладки на дне и специального противошумного состава.

Комплектация: крепления, донный клапан.
Вставки для DRY-01 приобретаются отдельно.

Смотрите видео про сушку DRY-01

Смотрите gif по сборке сушки

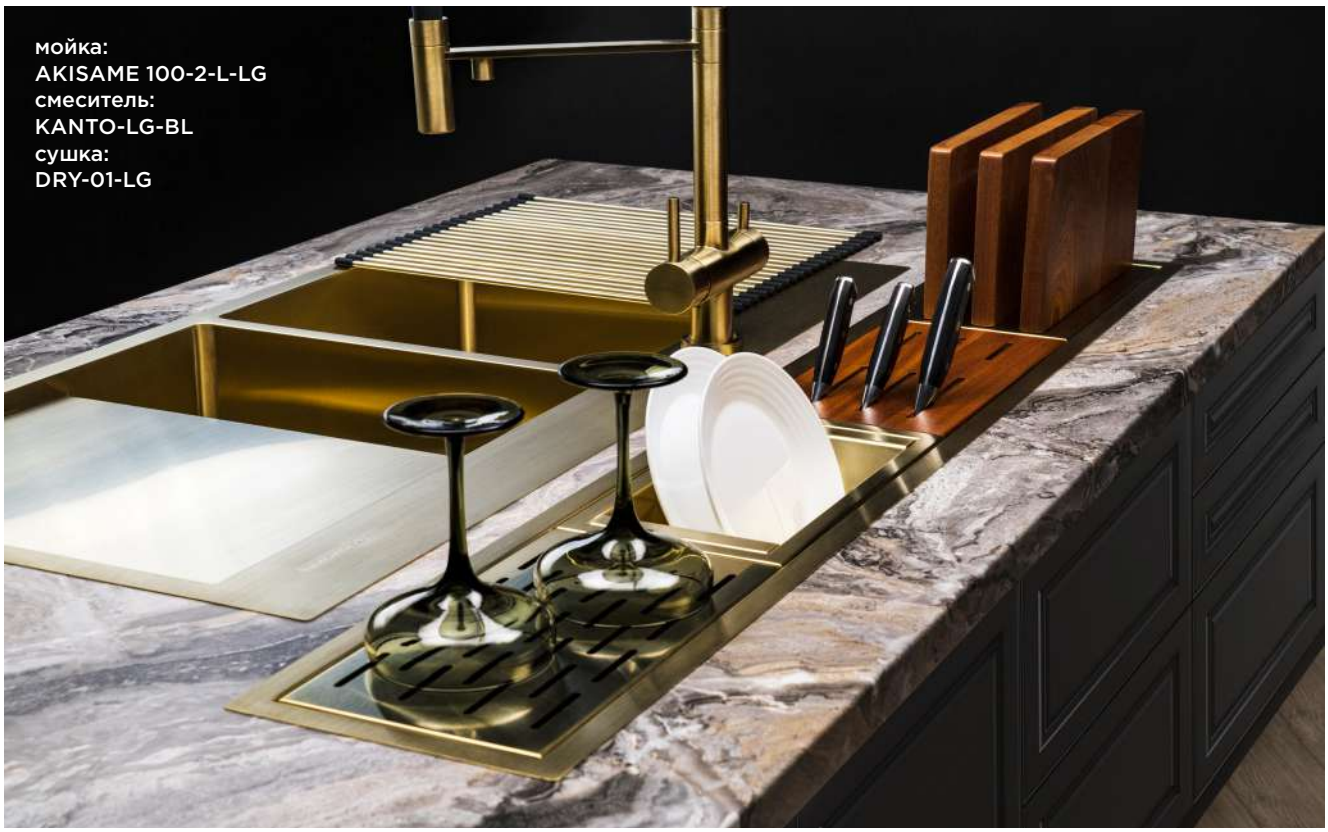

DRY-01

ВСТРАИВАЕМАЯ СУШКА БЕЗ ВСТАВОК

001. нержавеющая сталь — DRY-01-**IN** **4999106**

008. вороненая сталь — DRY-01-**GM** **4999107**

004. светлое золото — DRY-01-**LG** **4999108**

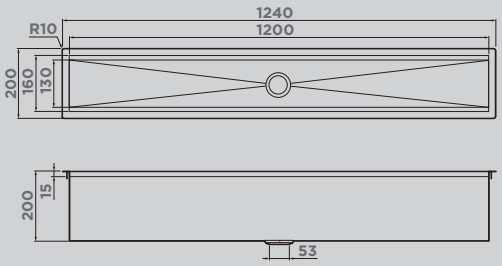

РАЗМЕР, ММ
1240x200

МАТЕРИАЛ
нержавеющая сталь

КОМПЛЕКТАЦИЯ
Крепления для всех типов монтажа, выпуск, сифон

FT-01

ПОДСТАВКА-СУШКА ДЛЯ ПОСУДЫ

FT-01-**IN** **4999116**
FT-01-**LG** **4999117**
FT-01-**GM** **4999118**

ПОДХОДИТ ДЛЯ СУШКИ
DRY-01
DRY-02

РАЗМЕР, ММ
299x159

МАТЕРИАЛ
нержавеющая сталь

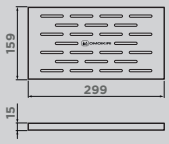

FG-02

ПОДСТАВКА-СУШКА ДЛЯ ТАРЕЛОК

FG-02-**IN** **4999038**
FG-02-**LG** **4999115**
FG-02-**GM** **4999054**

ПОДХОДИТ ДЛЯ СУШКИ
DRY-01
DRY-02

РАЗМЕР, ММ
299x159

МАТЕРИАЛ
нержавеющая сталь

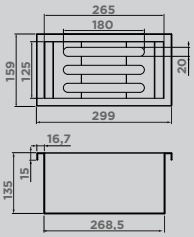

FK-01

ВСТАВКА-ДЕРЖАТЕЛЬ ДЛЯ НОЖЕЙ

FK-01-**WOOD** **4999105**
FK-01-**GB** **4999141**

ПОДХОДИТ ДЛЯ СУШКИ
DRY-01
DRY-02

РАЗМЕР, ММ
299x159

МАТЕРИАЛ
FK-01-WOOD - дерево
FK-01-GB - HPL-пластик

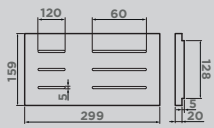

FP-04

ВСТАВКА-ДЕРЖАТЕЛЬ И ДОСКИ

FP-04-**IN** **4999112**
FP-04-**LG** **4999113**
FP-04-**GM** **4999114**
FP-04-**GB** **4999142**

ПОДХОДИТ ДЛЯ СУШКИ
DRY-01
DRY-02

РАЗМЕР, ММ
299x159

МАТЕРИАЛ
FP-04-IN, LG, GM - дерево, нержавеющая сталь
FP-04-GB- HPL-пластик, нержавеющая сталь

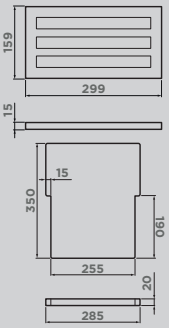

DRY-02

ВСТРАИВАЕМАЯ СУШКА

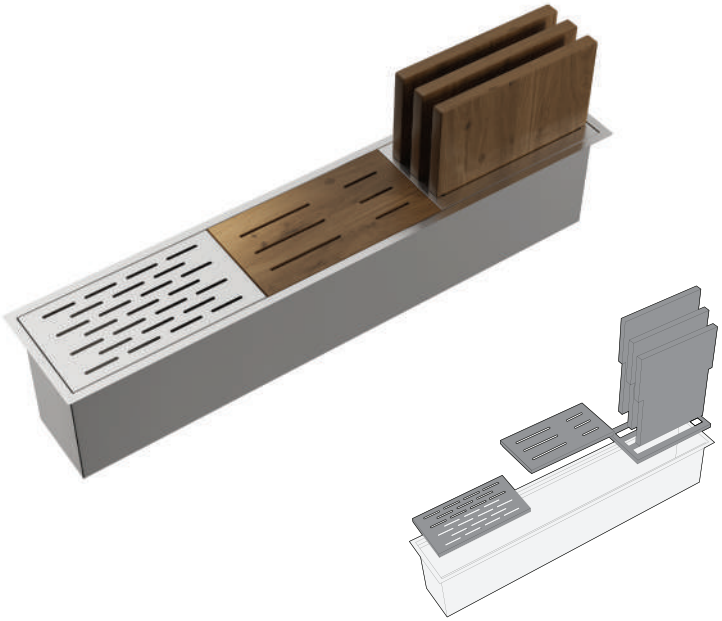

ОСОБЕННОСТИ

Материал:
высококачественная нержавеющая сталь с покрытием PVD
Толщина, мм: 1,2
Метод производства:
ручное

Шумоподавляющее покрытие состоит из двух компонентов: резиновой накладки на дне и специального противошумного состава.

Комплектация: крепления, донный клапан.
Вставки для DRY-02 приобретаются отдельно.

Смотрите видео про сушку DRY-02

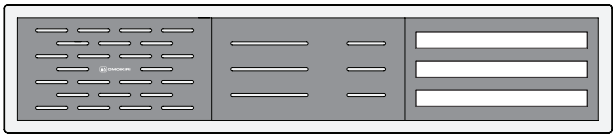

DRY-02

ВСТРАИВАЕМАЯ СУШКА БЕЗ ВСТАВОК

001. нержавеющая сталь — DRY-02-**IN** **4999109**

008. вороненая сталь — DRY-02-**GM** **4999110**

004. светлое золото — DRY-02-**LG** **4999111**

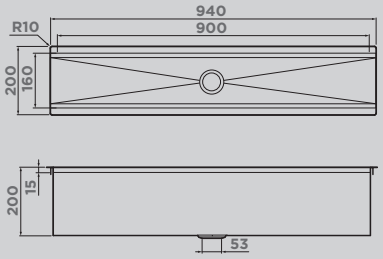

РАЗМЕР, ММ
940x200

МАТЕРИАЛ
нержавеющая сталь

КОМПЛЕКТАЦИЯ
Крепления для всех типов монтажа, выпуск, сифон

FT-01

ПОДСТАВКА-СУШКА ДЛЯ ПОСУДЫ

FT-01-**IN** **4999116**
FT-01-**LG** **4999117**
FT-01-**GM** **4999118**

ПОДХОДИТ ДЛЯ СУШКИ
DRY-01
DRY-02

РАЗМЕР, ММ
299x159

МАТЕРИАЛ
нержавеющая сталь

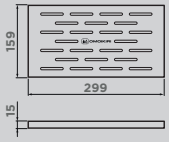

FG-02

ПОДСТАВКА-СУШКА ДЛЯ ТАРЕЛОК

FG-02-**IN** **4999038**
FG-02-**LG** **4999115**
FG-02-**GM** **4999054**

ПОДХОДИТ ДЛЯ СУШКИ
DRY-01
DRY-02

РАЗМЕР, ММ
299x159

МАТЕРИАЛ
нержавеющая сталь

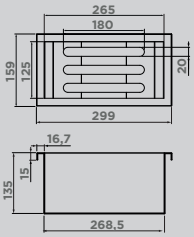

FK-01

ВСТАВКА-ДЕРЖАТЕЛЬ ДЛЯ НОЖЕЙ

FK-01-**WOOD** **4999105**
FK-01-**GB** **4999141**

ПОДХОДИТ ДЛЯ СУШКИ
DRY-01
DRY-02

РАЗМЕР, ММ
299x159

МАТЕРИАЛ
FK-01-WOOD - дерево
FK-01-GB - HPL-пластик

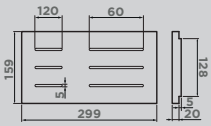

FP-04

ВСТАВКА-ДЕРЖАТЕЛЬ И ДОСКИ

FP-04-**IN** **4999112**
FP-04-**LG** **4999113**
FP-04-**GM** **4999114**
FP-04-**GB** **4999142**

ПОДХОДИТ ДЛЯ СУШКИ
DRY-01
DRY-02

РАЗМЕР, ММ
299x159

МАТЕРИАЛ
FP-04-IN, LG, GM - дерево, нержавеющая сталь
FP-04-GB- HPL-пластик, нержавеющая сталь

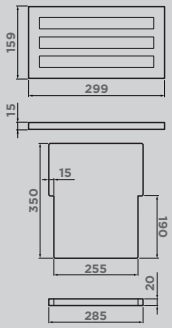

KINARU PRO

OMOIKIRI × elleci

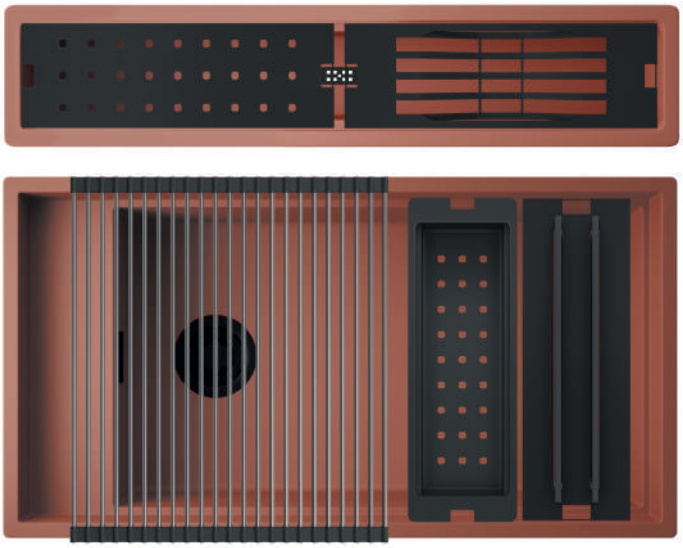

reddot winner 2021 best of the best

DESIGN AWARD 2021

ДЕРЖАТЕЛЬ ДЛЯ ДОСОК

FP-03 PRO-**GB**
4999068

КОЛАНДЕР

CO-07 PRO-**GB**
4999069

ПОДСТАВКИ-СУШКИ ДЛЯ ПОСУДЫ

FG-01 PRO-**GB**
4999045

FP-01 PRO-**GB**
4999046

РОЛЛ-МАТ

ROLL-05-IN
4999060

DRY-03 PRO

ВСТРАИВАЕМАЯ СУШКА

BASE 90 ARTCERAMIC

DRY-03 PRO-**WH** **4999042**
DRY-03 PRO-**GB** **4999043**
DRY-03 PRO-**WG** **4999066**
DRY-03 PRO-**DO** **4999040**
DRY-03 PRO-**CN** **4999041**
НОВЫЙ ЦВЕТ DRY-03 PRO-**MO** **4999144**

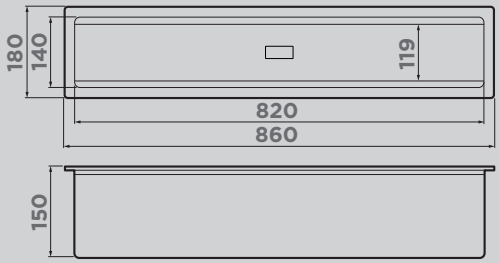

РАЗМЕР, ММ
850x170

МАТЕРИАЛ
artceramic

КОМПЛЕКТАЦИЯ
Крепления для всех типов монтажа, выпуск, сифон

FP-03 PRO-GB

ДЕРЖАТЕЛЬ ДЛЯ ДОСОК

027. Черный матовый
FP-03 PRO-**GB**
4999068

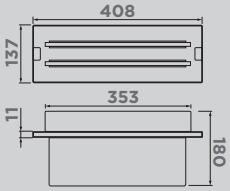

РАЗМЕР, ММ
408x137

МАТЕРИАЛ
HPL-пластик

КОМПЛЕКТАЦИЯ
2 разделочных доски

CO-07 PRO-GB

КОЛАНДЕР ДЛЯ МОЕК КОЛЛЕКЦИИ KINARU

027. Черный матовый
CO-07 PRO-**GB**
4999069

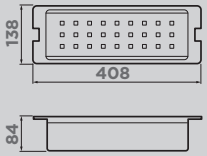

РАЗМЕР, ММ
408x138x84

МАТЕРИАЛ
полипропилен

FP-01 PRO-GB

ПОДСТАВКА-СУШКА ДЛЯ ПОСУДЫ

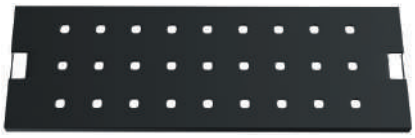

027. Черный матовый
FP-01 PRO-**GB**
4999046

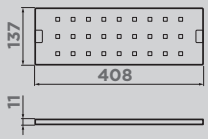

РАЗМЕР, ММ
408x137x11

МАТЕРИАЛ
алюминий

FG-01 PRO-GB

ПОДСТАВКА-СУШКА ДЛЯ ТАРЕЛОК

027. Черный матовый
FG-01 PRO-**GB**
4999045

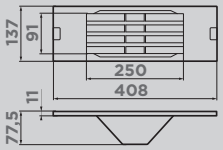

РАЗМЕР, ММ
408x137x11

МАТЕРИАЛ
алюминий

DRY-04

ВСТРАИВАЕМАЯ СУШКА

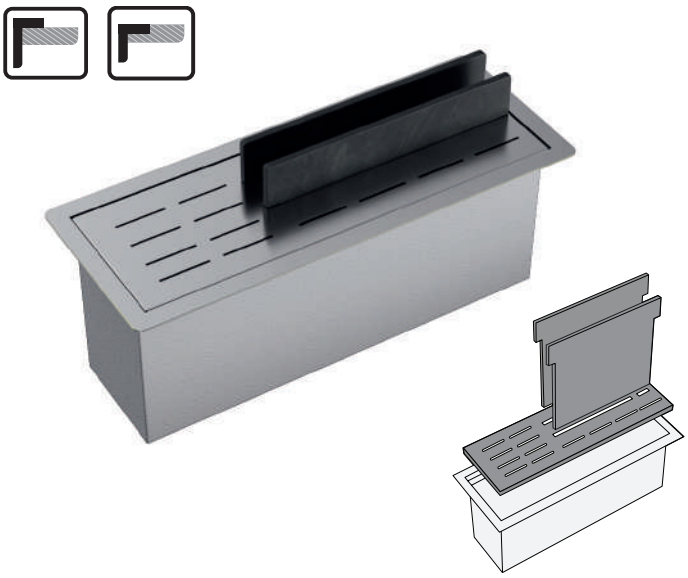

001. нержавеющая сталь — DRY-04-**IN** **4999127**

026. графит — DRY-04-**GB** **4999128**

004. светлое золото — DRY-04-**LG** **4999130**

ОСОБЕННОСТИ

Материал: высококачественная нержавеющая сталь с покрытием PVD
Толщина, мм: 1,2
Метод производства: ручное

Шумоподавляющее покрытие состоит из двух компонентов: резиновой накладки на дне и специального противошумного состава.

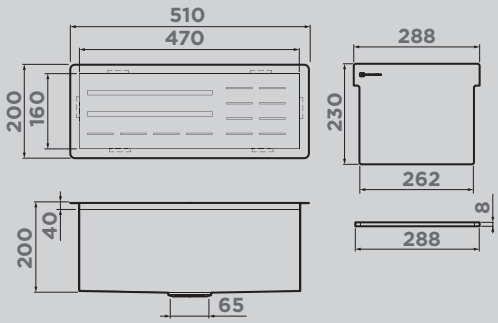

РАЗМЕР, ММ

510x200

МАТЕРИАЛ

встраиваемая сушка - нержавеющая сталь
разделочные доски - HPL-пластик

КОМПЛЕКТАЦИЯ

Крепления для всех типов монтажа, выпуск, сифон, две доски

FP-05

ВСТАВКА-ДЕРЖАТЕЛЬ И 2 ДОСКИ

Смотрите видео о FP-05

027, Черный матовый

FP-05-**GB**
4999131

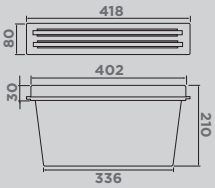

РАЗМЕР, ММ
418x80

МАТЕРИАЛ
HPL-пластик

КОМПЛЕКТАЦИЯ
2 разделочных доски

CB

РАЗДЕЛОЧНАЯ ДОСКА

Доска устанавливается на чашу мойки или на ее крыло, создавая дополнительную площадь для работы.

CB-01-**WOOD**
4999005

РАЗМЕР, ММ
300x430

МАТЕРИАЛ
дерево, цвет: венге

ПОДХОДИТ ДЛЯ
моек с шириной чаши от 395 до 400 мм, длиной от 320 мм.

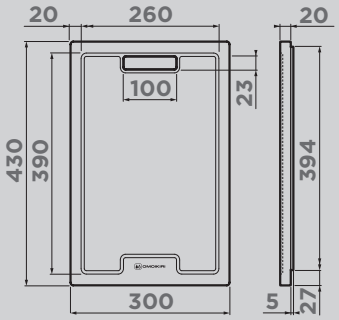

CB-05-**WOOD-M**
4999053

РАЗМЕР, ММ
200x430

МАТЕРИАЛ
дерево, цвет: венге

ПОДХОДИТ ДЛЯ
моек с шириной чаши от 389 до 400 мм, длиной от 200 мм.

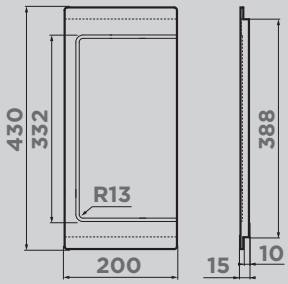

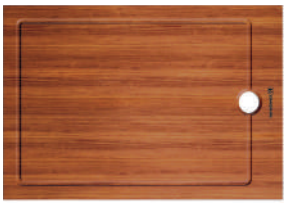

CB-03-**WOOD-S**
4999008

РАЗМЕР, ММ
270x403

МАТЕРИАЛ
дерево, цвет: венге

ПОДХОДИТ ДЛЯ
моек с шириной чаши от 365 до 393 мм, длиной от 275 мм.

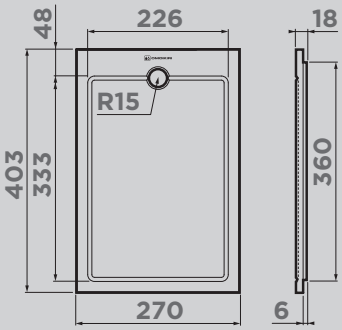

CB-04-**WOOD-L**
4999009

РАЗМЕР, ММ
300x550

МАТЕРИАЛ
дерево, цвет: венге

ПОДХОДИТ ДЛЯ
для накладных моек с шириной чаши до 510 мм.

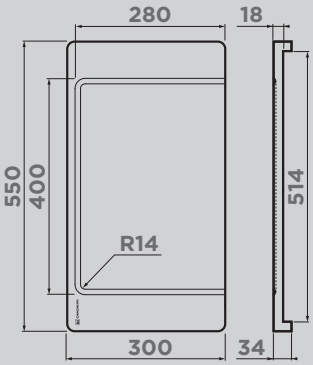

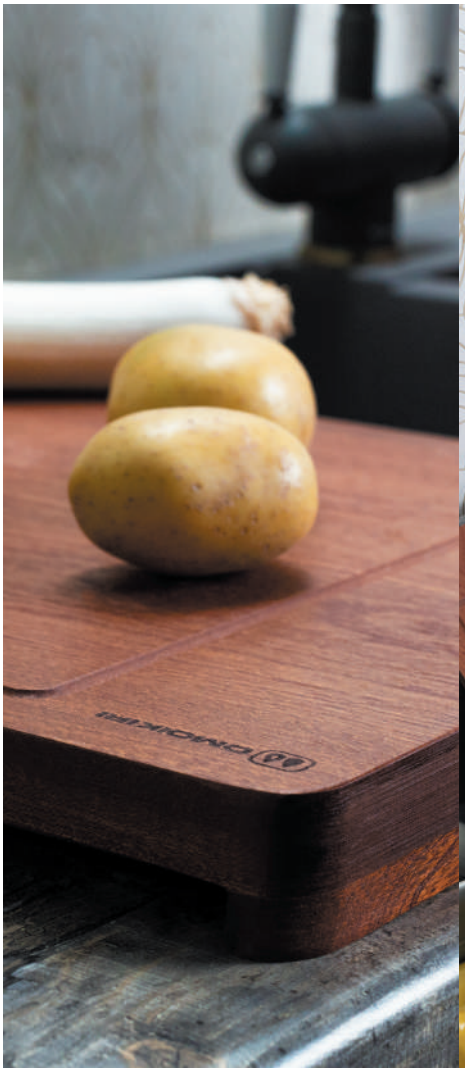

мойка:
TEDORI 86-2-LB-PL
смеситель:
AMAGASAKI-PL
дозатор:
OM-01-PL
доска:
CB-04-WOOD-L

CB

РАЗДЕЛОЧНАЯ ДОСКА

Доска устанавливается на чашу мойки или на ее крыло, создавая дополнительную площадь для работы.

CB-BASIC-**370-GB**
4999099
CB-BASIC-**370-WD**
4999102

РАЗМЕР, ММ
290x390

МАТЕРИАЛ
HPL - высокопрочный пластик.

ПОДХОДИТ ДЛЯ
моек с шириной чаши 370 мм: **KATA и DAISEN 60, DAISEN 77.**

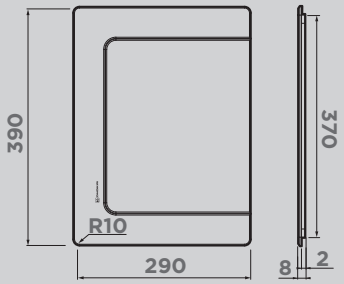

CB-BASIC-**380-GB**
4999100
CB-BASIC-**380-WD**
4999103

РАЗМЕР, ММ
290x400

МАТЕРИАЛ
HPL - высокопрочный пластик.

ПОДХОДИТ ДЛЯ
моек с шириной чаши 380 мм: **TEDORI 54-U, TEDORI 57, TEDORI 66-U, TEDORI 68, TEDORI 79.**

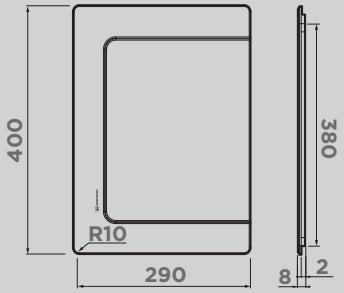

CB-BASIC-**400-GB**
4999101
CB-BASIC-**400-WD**
4999104

РАЗМЕР, ММ
290x420

МАТЕРИАЛ
HPL - высокопрочный пластик.

ПОДХОДИТ ДЛЯ
моек с шириной чаши 400 мм: **YAMAKAWA, BOSEN (KPOME 80-2), TAKI, TADZAVA, AKISAME, HARUNA, AMADARE, MIZU, OMI 49 И OMI 54.**

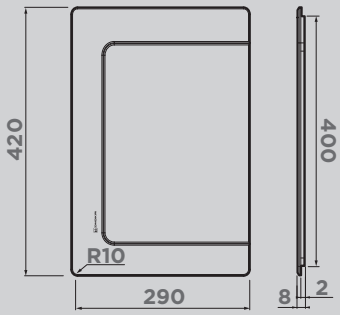

CB-TARENTO **83**
4999065

РАЗМЕР, ММ
406x280

МАТЕРИАЛ
HPL - высокопрочный пластик, цвет: дуб.

ПОДХОДИТ ДЛЯ
мойки **TARENTO 83**

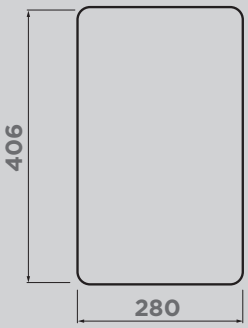

мойка:
TEDORI 79-PA
смеситель:
AMAGASAKI-SI
дозатор:
OM-01-SI
доска:
CB-BASIC-380-WD

мойка:
KATA 54-U-PA
смеситель:
AKENO-GB
дозатор:
OM-04-GB
доска:
CB-BASIC-370-GB

CB

РАЗДЕЛОЧНАЯ ДОСКА

Доска устанавливается на чашу мойки или на ее крыло, создавая дополнительную площадь для работы.

CB-YAMAKAWA-**WD**
4999031

CB-YAMAKAWA-**GB**
4999149

РАЗМЕР, ММ
280x420

МАТЕРИАЛ
HPL - высокопрочный пластик.

ПОДХОДИТ
ко всем мойкам коллекции YAMAKAWA и другим моделям с шириной чаши 400 мм и длиной не менее 400 мм: **BOSEN (KPOME 80-2), TAKI, TADZAVA, AKISAME, HARUNA, AMADARE, MIZU, OMI 49 И OMI 54.**

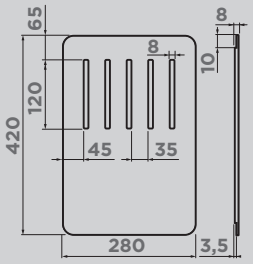

Смотрите видео о доске CB-KITAGAWA 86-LB

CB-KITAGAWA-**86-LB-WD**
4999035

CB-KITAGAWA-**86-LB-GB**
4999064

РАЗМЕР, ММ
383x339

МАТЕРИАЛ
HPL - высокопрочный пластик.

ПОДХОДИТ
для моек OMOIKIRI подходит к мойке **KITAGAWA 86-LB**.

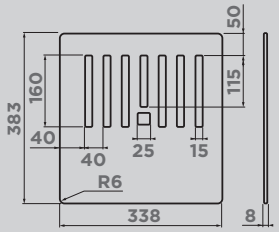

CB-SUMI
4999033

РАЗМЕР, ММ
280x540

МАТЕРИАЛ
HPL - высокопрочный пластик, цвет: серый

ПОДХОДИТ
подходит к мойкам **SUMI 78 LB, SUMI 86, SUMI 79, SUMI 100**.

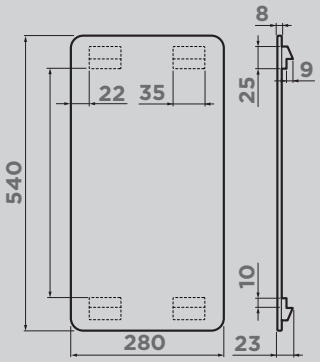

CB-PRIME-**400-GB**
4999133

Смотрите видео о доске CB-PRIME-400-GB

РАЗМЕР, ММ
422x195

МАТЕРИАЛ
HPL - высокопрочный пластик.

ПОДХОДИТ
подходит ко всем мойкой с размером 400мм по одной из сторон.

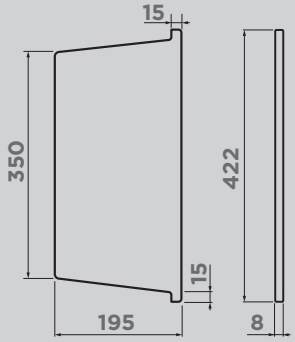

мойка:
YAMAKAWA 75 U/I-WH
смеситель:
SHINAGAWA 2 PLUS-C
доска:
CB-YAMAKAWA

мойка:
BOSEN-54-U-WH
смеситель:
AKENO-LG-BL
дозатор:
OM-03-LG
доска:
CB-PRIME-400-GB
ролл-мат:
ROLL-01-LG

CB

РАЗДЕЛОЧНАЯ ДОСКА

Доска устанавливается на чашу мойки или на ее крыло, создавая дополнительную площадь для работы.

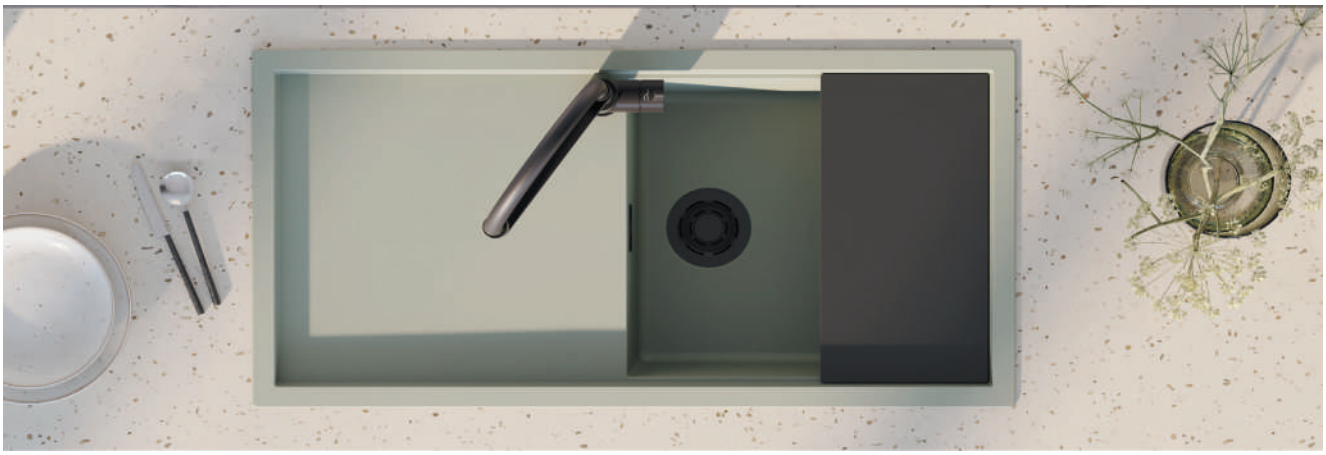

CB-SINTESI-**S-GB**
4999072
CB-SINTESI-**S-WD**
4999098

РАЗМЕР, ММ
376x220x8

МАТЕРИАЛ
HPL - высокопрочный пластик.

ПОДХОДИТ ДЛЯ
моек **SINTESI 57, SINTESI 79.**

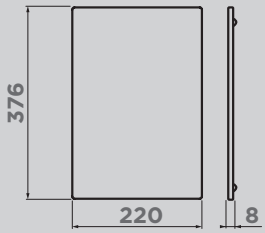

CB-SINTESI-**M-GB**
4999070
CB-SINTESI-**M-WD**
4999097

РАЗМЕР, ММ
433x220x8

МАТЕРИАЛ
HPL - высокопрочный пластик.

ПОДХОДИТ ДЛЯ
моек **SINTESI 86, SINTESI 100, SINTESI 116.**

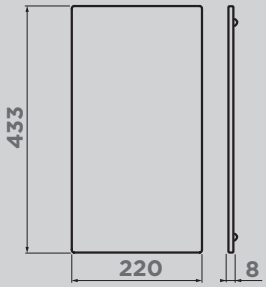

CB-SINTESI-**L-GB**
4999071

РАЗМЕР, ММ
500x300x9

МАТЕРИАЛ
HPL - высокопрочный пластик.

ПОДХОДИТ ДЛЯ
моек **SINTESI 79, SINTESI 86, SINTESI 100, SINTESI 116.**

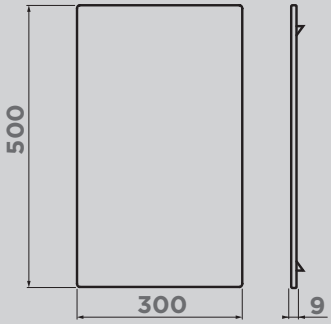

OMOIKIRI

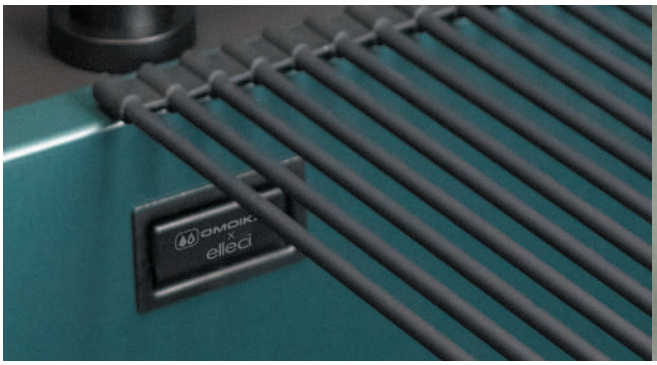
OMOIK.
x
elleci

OMOIKIRI

OV-1-R

СМЕННЫЙ КРУГЛЫЙ ПЕРЕЛИВ

001. нержавеющая сталь	OV-1-R-**IN** 4998052
012. латунь	OV-1-R-**AB** 4998049
022. античная латунь	OV-1-R-**AB022** 4998035
008. вороненая сталь	OV-1-R-**GM** 4998038
004. светлое золото	OV-1-R-**LG** 4998036
026. графит	OV-1-R-**GB** 4998041

МАТЕРИАЛ

нержавеющая сталь (цвет LG, GM, AB, GB - PVD-покрытие; AB022-окрашивание).

ОСОБЕННОСТИ

Сменный круглый перелив для арматуры серии WK подходит для моек с круглым переливом.

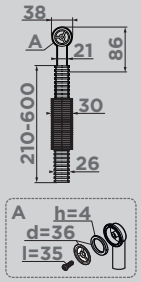

OV-1-S

СМЕННЫЙ ПРЯМОУГОЛЬНЫЙ ПЕРЕЛИВ

001. нержавеющая сталь	OV-1-S-**IN** 4998051
012. латунь	OV-1-S-**AB** 4998047
022. античная латунь	OV-1-S-**AB022** 4998037
008. вороненая сталь	OV-1-S-**GM** 4998050
004. светлое золото	OV-1-S-**LG** 4998048
026. графит	OV-1-S-**GB** 4998042

МАТЕРИАЛ

нержавеющая сталь (цвет LG, GM, AB, GB - PVD-покрытие; AB022-окрашивание).

ОСОБЕННОСТИ

Сменный прямоугольный перелив подходит для всех моек из нержавеющей стали с прямоугольным переливом.

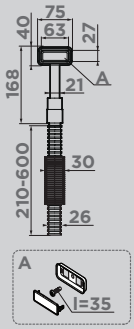

OV-2

УНИВЕРСАЛЬНЫЙ ПРЯМОУГОЛЬНЫЙ ПЕРЕЛИВ

001. нержавеющая сталь	OV-2-**IN** 4956770
026. графит	OV-2-**GB** 4956769
022. античная латунь	OV-2-**AB022** 4956724
008. вороненая сталь	OV-2-**GM** 4956722
004. светлое золото	OV-2-**LG** 4956723

МАТЕРИАЛ

нержавеющая сталь (цвет LG, GM, GB - PVD-покрытие; AB022-окрашивание).

ОСОБЕННОСТИ

Универсальный прямоугольный перелив для арматуры подходит для всех моек из арткерамик, тетогранит, артгранит - с прямоугольным переливом

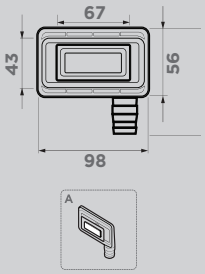

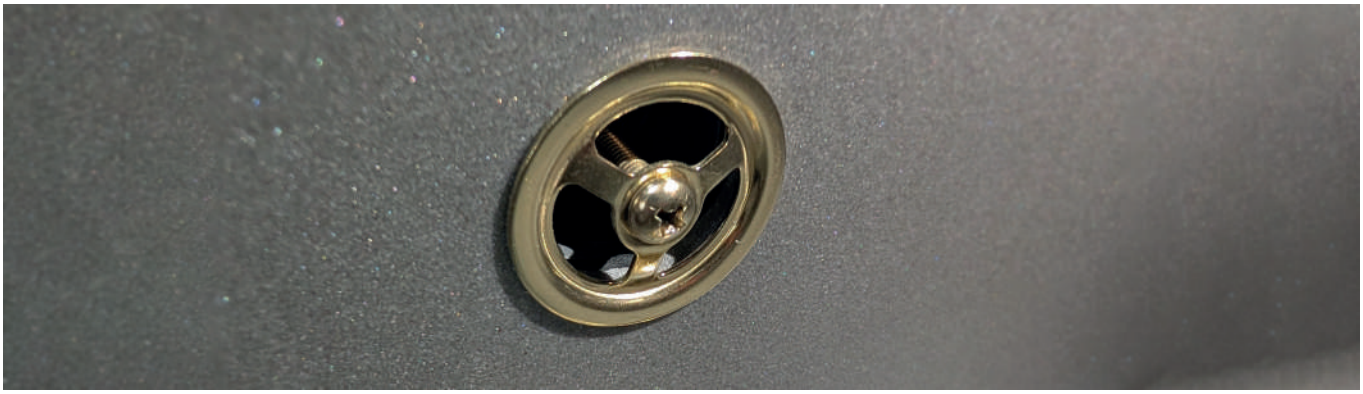

WK-1-R

АРМАТУРА ДЛЯ ОДНОЧАШЕВЫХ МОЕК С КРУГЛЫМ ПЕРЕЛИВОМ

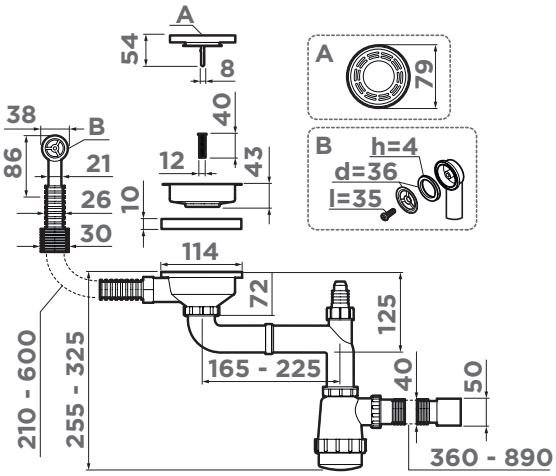

001. нержавеющая сталь

DEC-IN
4957061
414 стр.

012. латунь

DEC-AB
4957089
414 стр.

ОСОБЕННОСТИ

Арматура для одночашевых моек с круглым переливом. Идеально подходит ко всем мойкам с круглым переливом.

МАТЕРИАЛ

нержавеющая сталь
(цвет G, AB, GB - PVD-покрытие)

ВЫПУСК

3,5 дюйма

001. нержавеющая сталь	WK-1-R-IN 4956486
005. золото	WK-1-R-G 4956499
012. латунь	WK-1-R-AB 4956487
026. графит	WK-1-R-GB 4956916

WK-1-R-A

АРМАТУРА С КЛАПАН-АВТОМАТОМ ДЛЯ ОДНОЧАШЕВЫХ МОЕК С КРУГЛЫМ ПЕРЕЛИВОМ

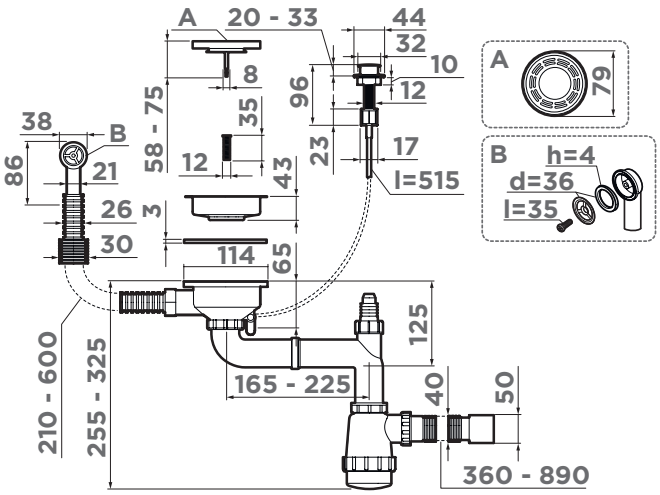

001. нержавеющая сталь

DEC-**IN**
4957061
414 стр.

ОСОБЕННОСТИ

Арматура с клапаном-автоматом для одночашевых моек с круглым переливом. Идеально подходит для всех моек с круглым переливом

МАТЕРИАЛ

нержавеющая сталь

ВЫПУСК

3,5 дюйма

ОТВЕРСТИЕ ДЛЯ РУЧКИ УПРАВЛЕНИЯ ДОННЫМ КЛАПАНОМ

Ø25-35 мм

001. нержавеющая сталь

WK-1-R-**IN**-A
4956164

WK-1CL-R

АРМАТУРА ДЛЯ ОДНОЧАШЕВЫХ МОЕК С КРУГЛЫМ ПЕРЕЛИВОМ

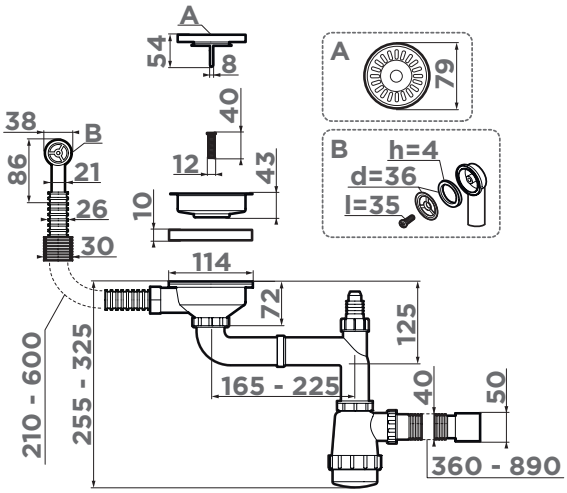

022. античная латунь

OV-1-**AB022**
4998037
439 стр.

ОСОБЕННОСТИ

Арматура для одночашевых моек с круглым переливом. Идеально подходит для моек OMOIKIRI: **BOSEN, TEDORI, SAKAIME, YASUGATA, SUMI, MIYA, MARU, DAISEN, YONAKA, AKEGATA**.

МАТЕРИАЛ

нержавеющая сталь (окрашивание)

ВЫПУСК

3,5 дюйма

022. античная латунь

WK-1CL-R-**AB022**
4956615

WK-1

АРМАТУРА ДЛЯ ОДНОЧАШЕВЫХ МОЕК С ПРЯМОУГОЛЬНЫМ ПЕРЕЛИВОМ

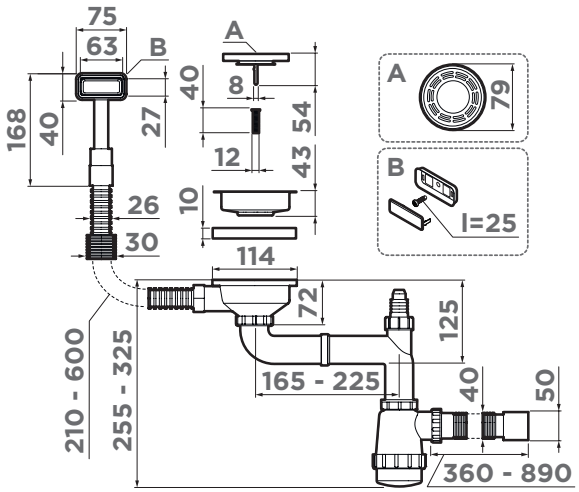

008. вороненая сталь
DEC-GM
4957091
414 стр.

012. латунь
DEC-AB
4957089
414 стр.

008. вороненая сталь
OV-1-R-GM
4998038
439 стр.

ОСОБЕННОСТИ

Арматура для одночашевых моек с прямоугольным переливом. Идеально подходит для моек OMOIKIRI: **ASHI, HARUNA, SAGAMI, TAKI, TADZAVA, OMI, KASEN, AKISAME, AMADARE, MIZU**.

МАТЕРИАЛ

нержавеющая сталь (цвет GM, AB, LG, GB - PVD-покрытие)

ВЫПУСК

3,5 дюйма

001. нержавеющая сталь — WK-1-IN 4956482

008. вороненая сталь — WK-1-GM 4956483

012. латунь — WK-1-AB 4956475

004. светлое золото — WK-1-LG 4956824

026. графит — WK-1-GB 4956875

WK-1CL-R-A

АРМАТУРА С КЛАПАНОМ-АВТОМАТОМ ДЛЯ ОДНОЧАШЕВЫХ МОЕК С КРУГЛЫМ ПЕРЕЛИВОМ

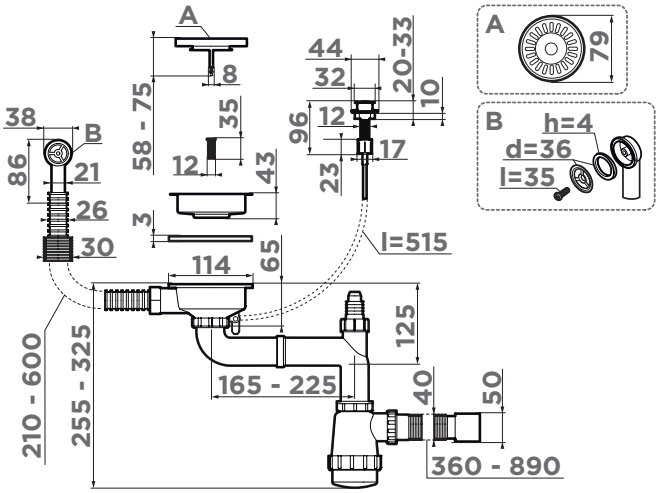

022. античная латунь
OV-1-AB022
4998037
439 стр.

ОСОБЕННОСТИ

Арматура с клапаном-автоматом для одночашевых моек с круглым переливом. Идеально подходит для моек OMOIKIRI: **BOSEN, TEDORI, SAKAIME, YASUGATA, SUMI, MARU, MIYA, DAISEN, YONAKA, AKEGATA.**

МАТЕРИАЛ

нержавеющая сталь (окрашивание)

ВЫПУСК

3,5 дюйма

ОТВЕРСТИЕ ДЛЯ РУЧКИ УПРАВЛЕНИЯ ДОННЫМ КЛАПАНОМ

Ø25-35 мм

022. античная латунь — WK-1CL-R-AB022-A 4957092

WK-1C

АРМАТУРА ДЛЯ ОДНОЧАШЕВЫХ МОЕК С ПРЯМОУГОЛЬНЫМ ПЕРЕЛИВОМ И ДЕКОРАТИВНЫМ ЭЛЕМЕНТОМ ДЛЯ ВЫПУСКА

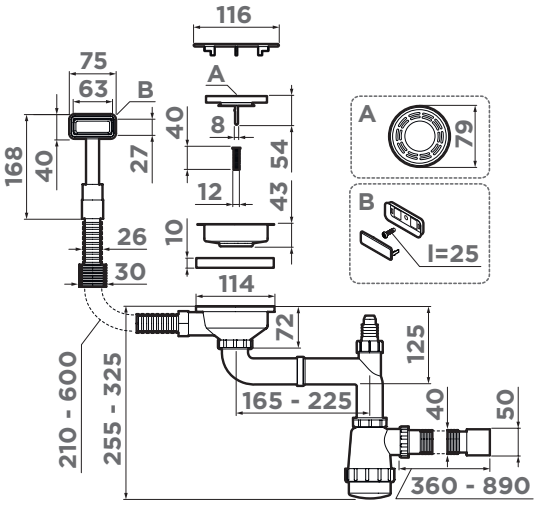

004. светлое золото
OV-1-R-**LG**
4998036

008. вороненая сталь
OV-1-R-**GM**
4998038
439 стр.

ОСОБЕННОСТИ

Арматура для одночашевых моек с прямоугольным переливом и декоративным элементом для выпуска. Идеально подходит для моек OMOIKIRI: **ASHI, SAGAMI, HARUNA, TAKI, TADZAVA, OMI, KASEN, AKISAME, AMADARE, MIZU**.

МАТЕРИАЛ

нержавеющая сталь (цвет GM, LG, GB - PVD-покрытие)

ВЫПУСК

3,5 дюйма

001. нержавеющая сталь — WK-1C-**IN** **4956472**

008. вороненая сталь — WK-1C-**GM** **4956474**

004. светлое золото — WK-1C-**LG** **4956473**

026. графит — WK-1C-**GB** **4956760**

WK-1-A

АРМАТУРА С КЛАПАНОМ-АВТОМАТОМ ДЛЯ ОДНОЧАШЕВЫХ МОЕК
С ПРЯМОУГОЛЬНЫМ ПЕРЕЛИВОМ

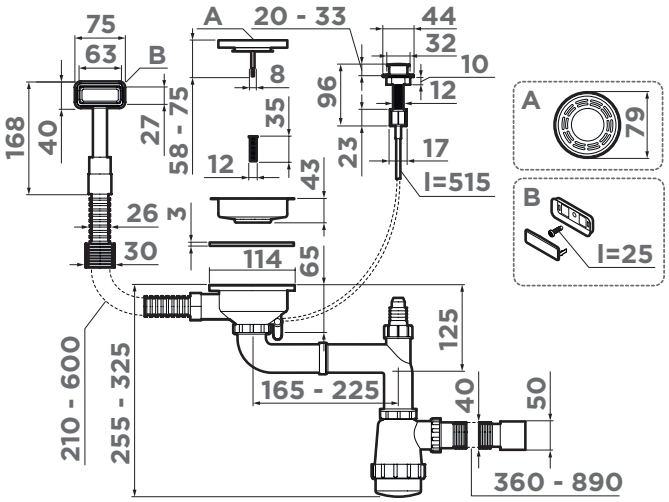

004. светлое золото
DEC-LG
4957090
414 стр.

004. светлое золото
OV-1-R-LG
4998036
439 стр.

ОСОБЕННОСТИ

Арматура с клапаном-автоматом для одночашевых моек с прямоугольным переливом. Идеально подходит для моек OMOIKIRI: **ASHI, SAGAMI, TAKI, TADZAVA, OMI, KASEN, AKISAME, AMADARE, MIZU, HARUNA**.

МАТЕРИАЛ

нержавеющая сталь (цвет GM, AB, LG, GB - PVD-покрытие)

ВЫПУСК

3,5 дюйма

ОТВЕРСТИЕ ДЛЯ РУЧКИ УПРАВЛЕНИЯ ДОННЫМ КЛАПАНОМ

Ø25-35 мм

001. нержавеющая сталь — WK-1-IN-A 4956468
008. вороненая сталь — WK-1-GM-A 4956470
012. латунь — WK-1-AB-A 4956471
004. светлое золото — WK-1-LG-A 4956469
026. графит — WK-1-GB-A 4956767

WK-1,5

АРМАТУРА ДЛЯ ПОЛУТОРАЧАШЕВЫХ МОЕК
С ПРЯМОУГОЛЬНЫМ ПЕРЕЛИВОМ

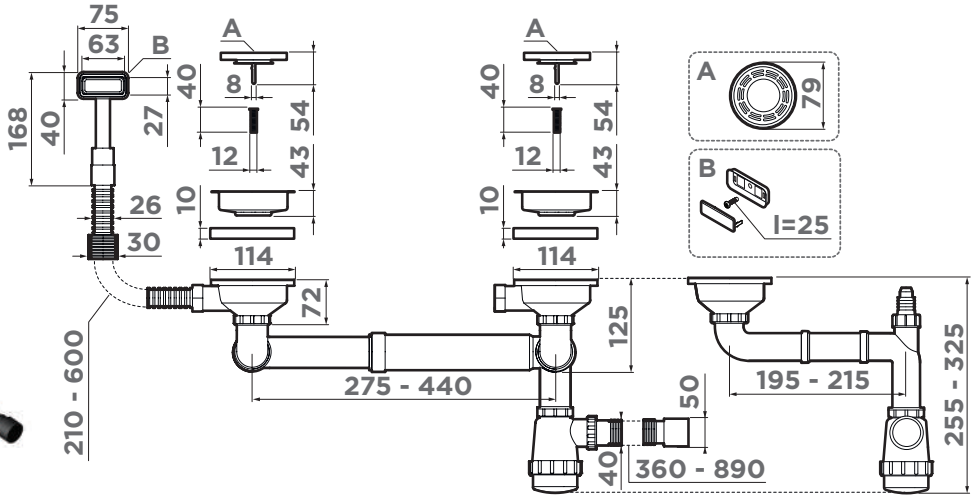

ОСОБЕННОСТИ

Арматура для полуторачашевых моек с прямоугольным переливом. Идеально подходит для моек OMOIKIRI: **TAKI 58-2, TADZAVA 58-2, SAGAMI 79-2, MIZU 78-2**.

МАТЕРИАЛ

нержавеющая сталь

ВЫПУСК

3,5 дюйма

001. нержавеющая сталь — WK-1.5-IN 4956485

WK-2-R-A

АРМАТУРА С КЛАПАНОМ-АВТОМАТОМ ДЛЯ ДВУХЧАШЕВЫХ МОЕК С КРУГЛЫМИ ПЕРЕЛИВАМИ

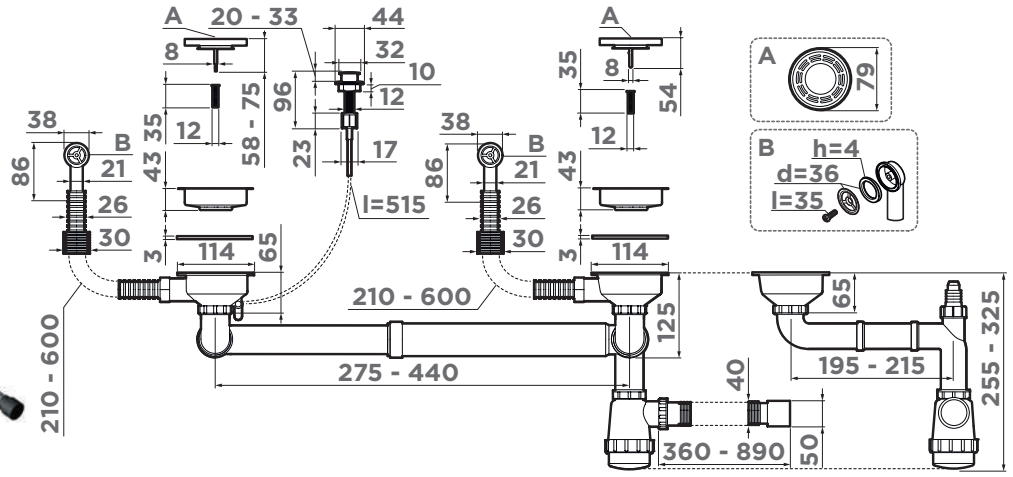

ОСОБЕННОСТИ

Арматура с клапаном-автоматом для двухчашевых моек с круглыми переливами. Идеально подходит для моек OMOIKIRI: **BOSEN 59-2, BOSEN 80-2**.

МАТЕРИАЛ

нержавеющая сталь

ВЫПУСК

3,5 дюйма

ОТВЕРСТИЕ ДЛЯ РУЧКИ УПРАВЛЕНИЯ ДОННЫМ КЛАПАНОМ

Ø25-35 мм

001. нержавеющая сталь — WK-2-R-**IN**-A **4956506**

WK-2-A

АРМАТУРА С КЛАПАНОМ-АВТОМАТОМ ДЛЯ ДВУХЧАШЕВЫХ МОЕК С ПРЯМОУГОЛЬНЫМИ ПЕРЕЛИВАМИ

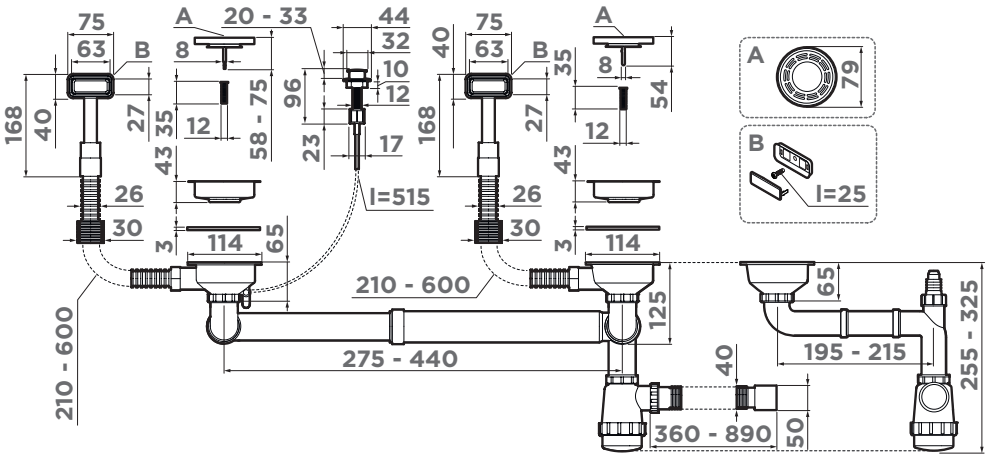

ОСОБЕННОСТИ

Арматура с клапаном-автоматом для двухчашевых моек с прямоугольными переливами. Идеально подходит для моек OMOIKIRI: **AKISAME 100-2, AKISAME 78-2, AKISAME 60-2, TAKI 86-2**.

МАТЕРИАЛ

нержавеющая сталь (цвет GM, LG - PVD-покрытие)

ВЫПУСК

3,5 дюйма

ОТВЕРСТИЕ ДЛЯ РУЧКИ УПРАВЛЕНИЯ ДОННЫМ КЛАПАНОМ

Ø25-35 мм

001. нержавеющая сталь — WK-2-**IN**-A **4956484**

008. вороненая сталь — WK-2-**GM**-A **4956496**

004. светлое золото — WK-2-**LG**-A **4956495**

WK-1,5CL-R-A

АРМАТУРА С КЛАПАНОМ-АВТОМАТОМ ДЛЯ ПОЛУТОРАЧАШЕВЫХ МОЕК С КРУГЛЫМ ПЕРЕЛИВОМ

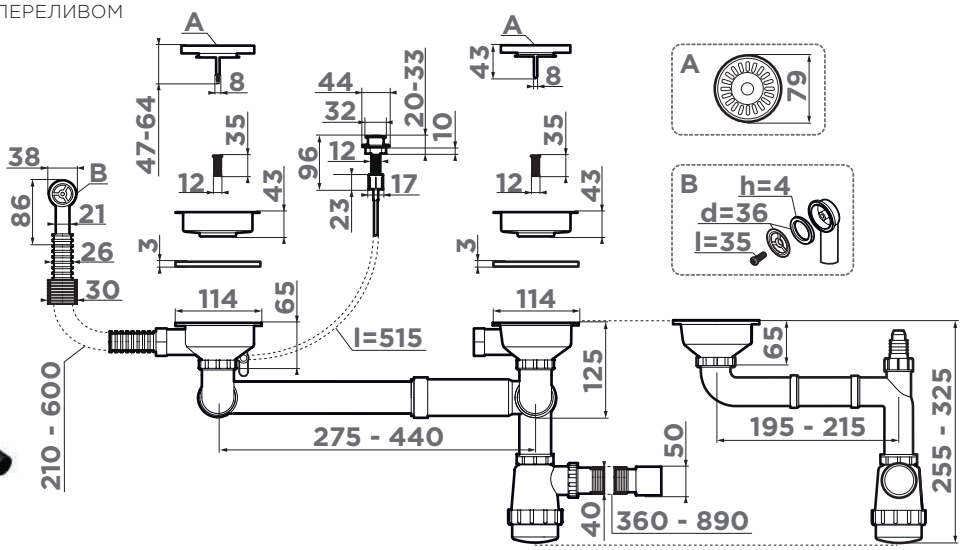

ОСОБЕННОСТИ

Арматура с клапаном-автоматом для полуторачашевых моек с круглым переливом. Идеально подходит для моек OMOIKIRI: **BOSEN, TEDORI, SAKAIME, YASUGATA, MARU, DAISEN, YONAKA,** кроме SAKAIME 86-2 и SAKAIME 78-2.

МАТЕРИАЛ

нержавеющая сталь (окрашивание)

ВЫПУСК

3,5 дюйма

ОТВЕРСТИЕ ДЛЯ РУЧКИ УПРАВЛЕНИЯ ДОННЫМ КЛАПАНОМ

Ø25-35 мм

022. античная латунь

WK-1,5CL-R-AB022-A
4957093

WK-2C

АРМАТУРА ДЛЯ ДВУХЧАШЕВЫХ МОЕК С ПРЯМОУГОЛЬНЫМИ ПЕРЕЛИВАМИ И ДЕКОРАТИВНЫМИ ЭЛЕМЕНТАМИ ДЛЯ ВЫПУСКА

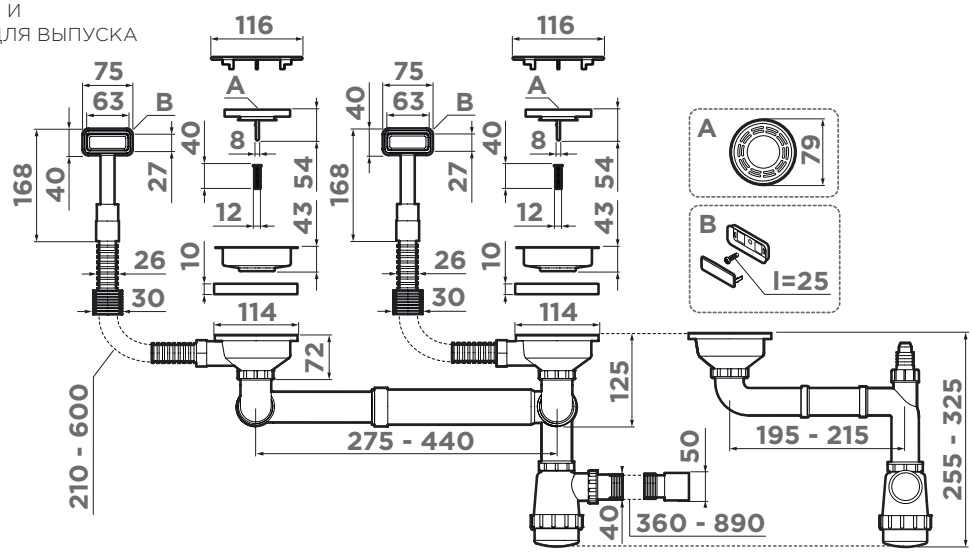

ОСОБЕННОСТИ

Арматура для двухчашевых моек с прямоугольными переливами и декоративными элементами для выпуска. Идеально подходит для моек OMOIKIRI: **AKISAME 100-2, AKISAME 78-2, AKISAME 60-2, TAKI 86-2**.

МАТЕРИАЛ

нержавеющая сталь (цвет GM, LG, GB - PVD-покрытие)

ВЫПУСК

3,5 дюйма

001. нержавеющая сталь — WK-2C-**IN** **4956476**

008. вороненая сталь — WK-2C-**GM** **4956498**

004. светлое золото — WK-2C-**LG** **4956497**

026. графит — WK-2C-**GB** **4956759**

WK-1,5-UN

АРМАТУРА ДЛЯ ПОЛУТОРАЧАШЕВЫХ МОЕК С УНИВЕРСАЛЬНЫМ ПРЯМОУГОЛЬНЫМ ПЕРЕЛИВОМ

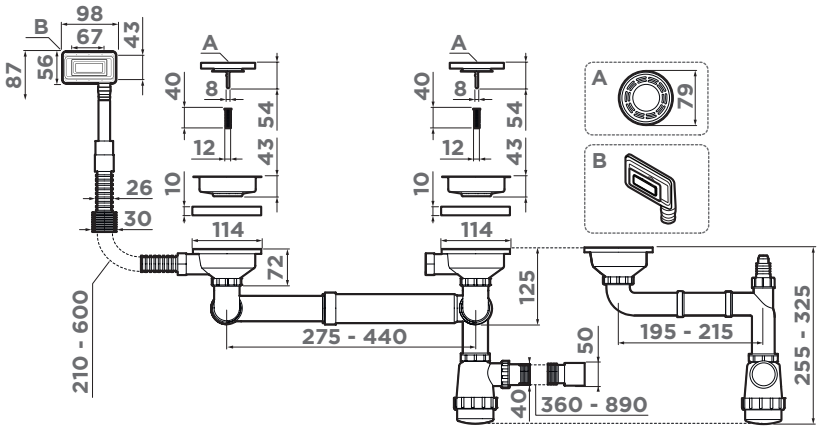

ОСОБЕННОСТИ

Арматура для полуторачашевых моек с универсальным прямоугольным переливом. Идеально подходит для моек: **KATA 55-2-U, KITAGAWA 100-2, KITAGAWA 86-2, KITAGAWA 83-2-U.**

МАТЕРИАЛ

нержавеющая сталь

ВЫПУСК

3,5 дюйма

001. нержавеющая сталь — WK-1,5-UN-**IN** **4956778**

WK-1-UN

АРМАТУРА ДЛЯ ОДНОЧАШЕВЫХ МОЕК С УНИВЕРСАЛЬНЫМ ПРЯМОУГОЛЬНЫМ ПЕРЕЛИВОМ

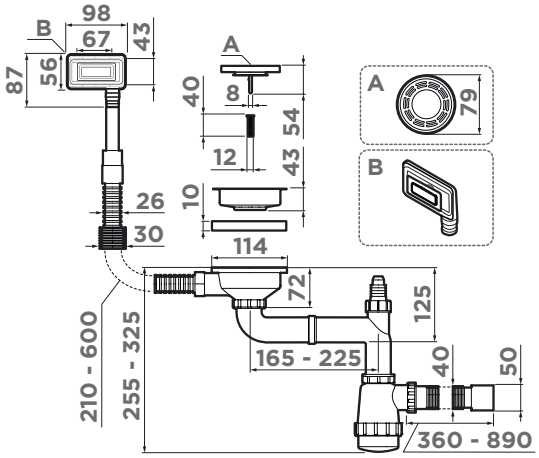

ОСОБЕННОСТИ

Арматура для одночашевых моек с универсальным прямоугольным переливом
Идеально подходит для моек OMOIKIRI:
KATA, KITAGAWA, TASOGARE, YAMAKAWA, SINTESI, KINOKAWA

МАТЕРИАЛ

нержавеющая сталь (цвет GM, LG, GB - PVD-покрытие)

ВЫПУСК

3,5 дюйма

001. нержавеющая сталь	WK-1-UN-**IN** 4956777
008. вороненая сталь	WK-1-UN-**GM** 4956833
004. светлое золото	WK-1-UN-**LG** 4956832
026. графит	WK-1-UN-**GB** 4956834

S-01

КОМПАКТНЫЙ СИФОН С ГИДРОЗАТВОРОМ И ДОПОЛНИТЕЛЬНЫМ ВЫХОДОМ ДЛЯ СТИРАЛЬНОЙ МАШИНЫ ИЛИ ПОСУДОМОЕЧНОЙ МАШИНЫ, ПОДХОДИТ ДЛЯ ОДНОЧАШЕВЫХ МОЕК

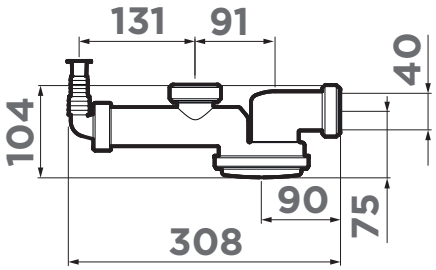

ОСОБЕННОСТИ

Компактный сифон с гидрозатвором и дополнительным выходом для стиральной машины или посудомоечной машины. Подходит для одночашевых моек.

МАТЕРИАЛ

пластик

серый

S-01
4996119

ТЕХНОЛОГИИ OMOIKIRI PURE DROP

VIVALON. Инновационная нить с активными ионами. Задерживает тяжелые и токсичные металлы. Отсекает опасные для здоровья механические и органические примеси. Vivalon входит в структуру фильтрующих модулей водоочистителя OMOIKIRI PURE DROP LITE.

ACTIVE SILVER. В структуру нити Vivalon включены активные ионы серебра, которые предотвращают размножение микроорганизмов.

ION EXCHANGE.Смесь высококачественных ионообменных смол способствует умягчению воды.

NANO TUBE. Инновационная мембрана NanoTube представляет собой тубу с пористыми нановолокнами. Благодаря мембране удаляются остаточные концентрации органических примесей и тяжелых металлов.

COCONUT CARBON. Порошкообразный активированный кокосовый уголь осуществляет очистку от органических примесей, тяжелых металлов и активного хлора.

PP TUBE. Полипропиленовый картридж эффективно используется для воды с высоким содержанием механических примесей, позволяет продлить ресурс основных сорбционных модулей.

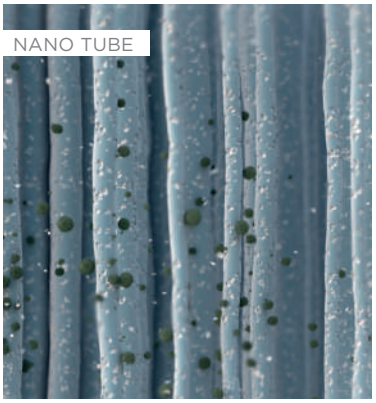

ОБРАТНООСМОТИЧЕСКАЯ СИСТЕМА

Обратный осмос - это метод фильтрации под давлением с использованием специальной мембраны, пропускающей молекулы воды и полностью задерживающей растворенные вещества. Использование обратного осмоса позволяет очищать воду от всех вредных примесей, бактерий и вирусов, а также умягчать ее. Такой способ очистки воды широко используется в современном мире.

ONLY H2O PASSES. Специальная обратноосмотическая мембрана в составе модуля под давлением пропускает только молекулы воды. Очищает воду от органических и неорганических соединений, солей, бактерий и вирусов.

SELF RECOVERY. Благодаря постоянному водному потоку обратноосмотическая мембрана очищается, что значительно продлевает срок службы модуля.

DOLOMITE CRYSTALS. Содержит активированный доломит, который корректирует кислотность воды и обогащает воду полезными минералами с целью улучшения вкуса и оптимизации солевого баланса.

Водоочиститель **OMOIKIRI PURE DROP -** устройство, предназначенное для доочистки водопроводной воды от механических, нерастворимых частиц, примесей, хлора и его производных, а также от вирусов, бактерий и тяжёлых металлов.

PURE DROP 2.1.4S

4998004

Водоочиститель **PURE DROP 2.1.4S**
Максимальная защита и минерализация.
Назначение: глубокая очистка воды от бактерий, вирусов, солей жесткости и органических примесей.
Система обратного осмоса с многоступенчатой защитой:
Модуль M-Complex 5S: удаляет все механические загрязнения, тяжелые металлы и растворенные вещества.
Мембрана NANOTUBE: инновационная тонкостенная структура полностью обеззараживает воду, делая её безопасной даже для аллергиков.
Модуль M-Complex 4: насыщает очищенную воду полезными природными солями и минералами.

Преимущества:
Высокая производительность: улучшенная структура мембраны увеличивает ресурс сменных модулей.
Абсолютная безопасность: метод обратного осмоса задерживает 100% вредных примесей и умягчает воду.
Здоровый баланс: сочетание идеальной чистоты и природной минерализации.
Назначение: подходит для воды любого типа жесткости.

ГАРАНТИЯ
3 года

ОСОБЕННОСТИ

Состав:
с мембраной обратного осмоса
Габаритные размеры, мм:
271x495x190
Объем бака:
5 литров
Максимальная производительность:
100 галлонов (380 литров)в сутки
Максимальное давление воды: 6.5 атм
Тонкость очистки:
до 0,0005 мкрн
Срок службы корпуса и подводящих трубок: 5 лет
Срок службы фильтрующих модулей:
от 3 месяцев до 2 лет (в зависимости от модуля)

КОМПЛЕКТАЦИЯ

V-Complex 1: сменный модуль предварительной сорбционной очистки.
M-Complex 5S: сменный мембранный модуль смягчения и удаления бактерий.
M-Complex 4: сменный модуль финишной очистки и минирализации.

Полный набор соединительных элементов — в комплекте.

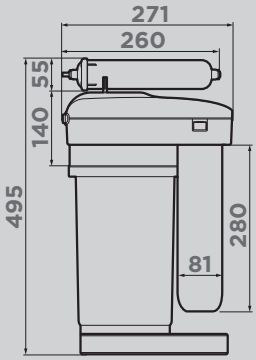

РЕКОМЕНДУЕМЫЕ АКСЕССУАРЫ

M-COMPLEX 4
СМЕННЫЙ МОДУЛЬ
ДЛЯ PURE DROP 2.1.4S

M-COMPLEX 4
4998015

Сменный модуль минерализации финишной очистки.

V-COMPLEX 1
СМЕННЫЙ МОДУЛЬ
ДЛЯ **PURE DROP 2.1.4S**

V-COMPLEX 1
4998013

Сменный модуль предварительной механической очистки.

M-COMPLEX 5S
СМЕННЫЙ МОДУЛЬ
ДЛЯ PURE DROP 2.1.4S

M-COMPLEX 5S
4999037

Сменный мембранный модуль с обратным осмосом.

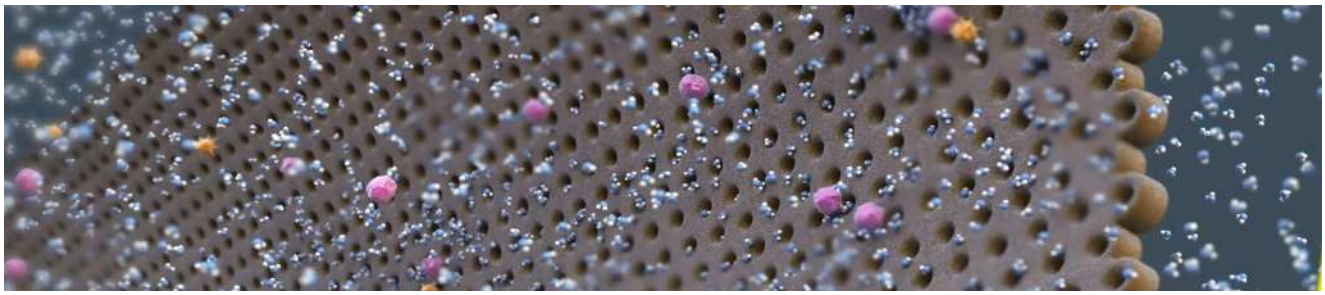

NAGARE
SLIM 300
V-COMPLEX 1
V-COMPLEX 5

PURE DROP 1.0

4998001

Водоочиститель **PURE DROP 1.0**
Глубокое обеззараживание и защита с ионами серебра.
Назначение: очистка питьевой водопроводной воды от бактерий, тяжелых металлов и органических примесей.
Водоочистители **PURE DROP 1.0** разработаны специально для мягкой воды. Они эффективно справляются с избытком железа и органических примесей, возвращая воде природную чистоту, прозрачность и безупречный вкус. Многоступенчатая система фильтрации с применением инновационных материалов:
Мембрана NANO TUBE: полностью обеззараживает воду, удаляя все виды известных бактерий. Вода становится гипоаллергенной и безопасной.
Нить VIVALON: уникальное волокно в модулях глубокой очистки эффективно задерживает токсичные металлы, механические и органические примеси.
Активные ионы серебра: предотвращают размножение микроорганизмов внутри фильтра и способствуют их уничтожению.
Преимущества:
Высокая эффективность: стабильное качество очистки на протяжении всего ресурса модулей.
Сверхбыстрое обслуживание: замена картриджей занимает менее 1 минуты и не требует инструментов.

ГАРАНТИЯ
3 года

ОСОБЕННОСТИ

Состав: с мембаной NANO TUBE
Габаритные размеры, мм: 280x105x375 мм
Максимальное давление воды: 6,5 атм
Ресурс модуля: до 10 000 л
Скорость фильтрации: до 3 л/мин
Тонкость очистки: до 0,1 микрон
Срок службы корпуса и подводящих трубок: 5 лет
Срок службы фильтрующих модулей: до 18 мес.

КОМПЛЕКТАЦИЯ

V-Complex 1: сменный модуль предварительной сорбционной очистки.
V-Complex 5: сменный модуль глубокой сорбционной очистки.
V-Complex 2: сменный модуль микрофильтрации и удаления бактерий.

Полный набор соединительных элементов — в комплекте.

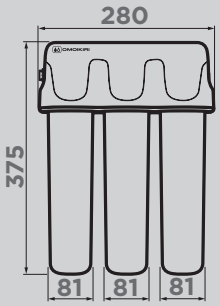

PURE DROP LITE

4998028

Водоочиститель **PURE DROP LITE**
Доступная технология для чистой воды.
Назначение: удаление бактерий, тяжелых металлов, активного хлора и механических примесей из водопроводной воды. Водоочистители **PURE DROP LITE** подходят для мягкой воды, часто содержащей повышенное железо или органику, их работа направлена на глубокую очистку: улучшение вкуса, цвета, запаха.
Трехступенчатая система очистки:
Механическая очистка: удаление ила, ржавчины, песка и других взвешенных частиц.
Сорбционная очистка: нить VIVALON задерживает тяжелые металлы (свинец, ртуть, кадмий) и органические соединения.
Тонкая фильтрация: удаление активного хлора и частиц размером от 0,8 микрона — это в 150 раз тоньше человеческого волоса.
Преимущества:
Компактный корпус для установки под мойкой.
Простая и **быстрая замена модулей**.
Оптимальное **соотношение цены и качества.**

ГАРАНТИЯ
3 года

ОСОБЕННОСТИ

Состав: с мембаной VIVALON
Габаритные размеры, мм: 280x105x375 мм
Максимальное давление воды: 6,5 атм
Ресурс модуля: до 6 000 л
Скорость фильтрации: до 2 л/мин
Тонкость очистки: до 0,8 микрон
Срок службы корпуса и подводящих трубок: 5 лет
Срок службы фильтрующих модулей: до 18 мес.

КОМПЛЕКТАЦИЯ

V-Complex 4: сменный модуль предварительной сорбционной очистки.
V-Complex 5: сменный модуль глубокой сорбционной очистки.
V-Complex 3: сменный модуль финишной очистки.
Полный набор соединительных элементов — в комплекте.

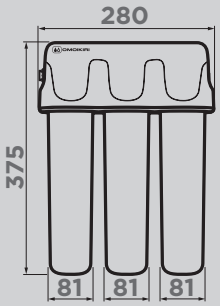

PURE DROP SOFT

4998031

Водоочиститель **PURE DROP SOFT**
Смягчение воды и защита от накипи.
Назначение: **Pure Drop Soft** — это система очистки и умягчения водопроводной воды. Фильтр предназначен для подготовки питьевой воды к безопасному употреблению путем удаления вредных примесей и солей жесткости. Подходит для воды средней жесткости.
Многоступенчатая система фильтрации обеспечивает комплексную очистку воды:
V-Complex 1: предварительная очистка от механических примесей, удаление органических веществ, фильтрация тяжелых металлов, устранение активного хлора.

Модуль Soft: умягчение воды, удаление солей жесткости.
Финишная очистка: способствует окончательному удалению активного хлора, тяжелых металлов и органических веществ.
Преимущества:
Высокая эффективность очистки на протяжении всего ресурса сменных модулей
Умягчение воды и защита от накипи благодаря модулю Soft
Модуль Soft **легко регенерируется** в домашних условиях.

ГАРАНТИЯ
3 года

ОСОБЕННОСТИ

Состав: с ионообменной смолой
Габаритные размеры, мм: 280x105x375 мм
Максимальное давление воды: 6,5 атм
Ресурс модуля: до 6 000 л
Скорость фильтрации: до 2 л/мин
Тонкость очистки: до 0,8 микрон
Срок службы корпуса и подводящих трубок: 5 лет
Срок службы фильтрующих модулей: до 18 мес.

КОМПЛЕКТАЦИЯ

V-Complex 1: сменный модуль предварительной сорбционной очистки.
SOFT: Смягчает питьевую воду.
V-Complex 3: сменный модуль финишной очистки.

Полный набор соединительных элементов — в комплекте.

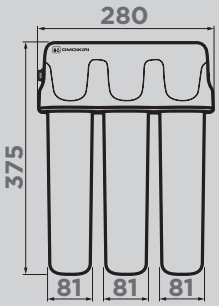

MOD 1.0

4998003

КОМПЛЕКТ СМЕННЫХ ФИЛЬТРУЮЩИХ МОДУЛЕЙ

V-COMPLEX 1. Сначала вода поступает в первый модуль – V-Complex 1, который состоит из нитей Vivalon и порошкообразного активированного кокосового угля. Он осуществляет предварительную очистку от органических примесей, тяжелых металлов и активного хлора, отфильтровывает частицы размером от 5 микрон. Имеет повышенную грязеемкость и эффективно удаляет коллоидное и растворенное железо.

V-COMPLEX 5. Далее вода следует на следующую стадию очистки во второй модуль V-Complex 5, который состоит из сверхплотного карбонблока с волокном и порошкообразным активированным кокосовым углем. Благодаря плотной структуре отфильтровы ваются органические примеси, тяжелые металлы и активный хлор, а также частицы размером от 3 микрон.

V-COMPLEX 2. V-Complex 2 производит очистку воды от микроорганизмов: инновационная мембрана NanoTube удаляет из воды бактерии без химических добавок. Сверхплотный карбонблок с волокном, изготовленный из порошкообразного активированного кокосового угля удаляет остаточные концентрации органических примесей и тяжелых металлов.

ОСОБЕННОСТИ

Габаритные размеры: 260×90×340 мм
Ресурс комплекта модулей: 10000 л
Рекомендуемая скорость фильтрации: 3,0 л/мин
• **Максимальное рабочее давление воды:** 0,63 МПа (6,5 атм)
Температура воды: +5...+38 °C
Масса: не более 3,0 кг
Срок службы фильтрующих модулей: до 18 мес.

КОМПЛЕКТАЦИЯ

V-Complex 1: сменный модуль предварительной сорбционной очистки.
V-Complex 5: сменный модуль глубокой сорбционной очистки.
V-Complex 2: сменный модуль микрофильтрации и удаления бактерий.

ПОДХОДИТ ДЛЯ

Pure drop 1.0

MOD 2.0

4998032

КОМПЛЕКТ СМЕННЫХ ФИЛЬТРУЮЩИХ МОДУЛЕЙ

V-COMPLEX 4. Модуль V-Complex 4 осуществляет предварительную сорбционную очистку воды. Полипропилен внутри картриджа отфильтровывает содержащиеся в воде твердые частицы размером от 5 микрон, а также песок и ржавчину, тем самым продлевая срок эксплуатации основных сорбционных модулей и сантехники.
V-COMPLEX 5. Далее вода следует на следующую стадию очистки во второй модуль V-Complex 5, который состоит из сверхплотного карбонблока с волокном и порошкообразным активированным кокосовым углем. Благодаря плотной структуре отфильтровываются органические примеси, тяжелые металлы и активный хлор, а также частицы размером от 3 микрон. Очищает воду от тяжёлых металлов. Содержит серебро в активной ионной форме.

V-COMPLEX 3. Финишная микрофильтрация происходит в последнем картридже V-Complex 3. Уникальность данного картриджа заключается в том, что порошкообразный активированный кокосовый уголь здесь помещен в форму волокон Vivalon. Наполнение модуля способствует окончательному удалению активного хлора, тяжелых металлов и органических веществ.

ОСОБЕННОСТИ

Габаритные размеры: 260×90×340 мм
Ресурс комплекта модулей: до 6000 л
Рекомендуемая скорость фильтрации: до 2,0 л/мин
Максимальное рабочее давление воды: 0,63 МПа (6,5 атм)
Температура воды: +5...+38 °C
Масса: не более 3,0 кг
Срок службы фильтрующих модулей: до 18 мес.

КОМПЛЕКТАЦИЯ

V-Complex 4: сменный модуль предварительной сорбционной очистки.
V-Complex 5: сменный модуль глубокой сорбционной очистки.
V-Complex 3: сменный модуль финишной очистки.

ПОДХОДИТ ДЛЯ

Pure drop Lite

MOD 3.0

4998040

КОМПЛЕКТ СМЕННЫХ ФИЛЬТРУЮЩИХ МОДУЛЕЙ

V-COMPLEX 1. Сначала вода поступает в первый модуль – V-Complex 1, который состоит из нитей Vivalon и порошкообразного активированного кокосового угля. Он осуществляет предварительную очистку от органических примесей, тяжелых металлов и активного хлора, отфильтровывает частицы размером от 5 микрон. Имеет повышенную грязеемкость и эффективно удаляет коллоидное и растворенное железо.

SOFT. Далее вода поступает в модуль SOFT, где происходит удаление солей жесткости. Входящая в состав модуля смесь высококачественных ионообменных смол способствует умягчению воды (эффективно для воды с умеренной или средней жесткостью). Смола притягивает к себе ионы солей жесткости, отдавая в воду ионы натрия. Модуль легко регенерируется в домашних условиях

V-COMPLEX 3. Финишная микрофильтрация происходит в последнем картридже V-Complex 3. Уникальность данного картриджа заключается в том, что порошкообразный активированный кокосовый уголь здесь помещен в форму волокон Vivalon. Наполнение модуля способствует окончательному удалению активного хлора, тяжелых металлов и органических веществ.

ОСОБЕННОСТИ

Габаритные размеры: 260×90×340 мм
Ресурс комплекта модулей: до 6000 л
Рекомендуемая скорость фильтрации: до 2,0 л/мин
Максимальное рабочее давление воды: 0,63 МПа (6,5 атм)
Температура воды: +5...+38 °C
Масса: не более 3,0 кг
Срок службы фильтрующих модулей: до 18 мес.

КОМПЛЕКТАЦИЯ

V-Complex 1: сменный модуль предварительной сорбционной очистки.
SOFT: Смягчает питьевую воду.
V-Complex 3: сменный модуль финишной очистки.

ПОДХОДИТ ДЛЯ

Pure drop SOFT

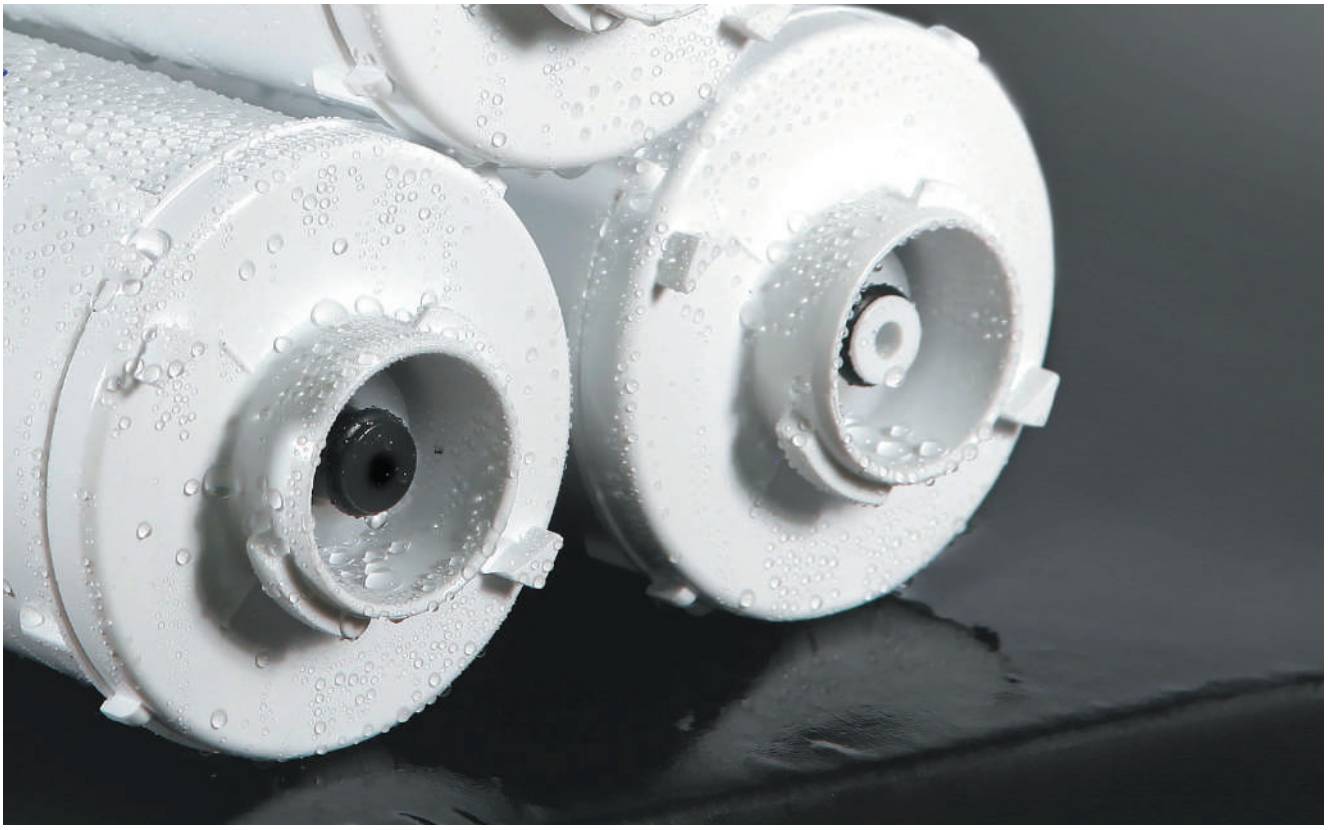

V-COMPLEX 1
СМЕННЫЙ МОДУЛЬ
ДЛЯ **PURE DROP 2.1.4S**

4998013

M-COMPLEX 5S
СМЕННЫЙ МОДУЛЬ
ДЛЯ PURE DROP 2.1.4S

4999037

M-COMPLEX 4
СМЕННЫЙ МОДУЛЬ
ДЛЯ PURE DROP 2.1.4S

4998015

V-COMPLEX 1. Модуль – V-Complex 1 состоит из нитей Vivalon и порошкообразного активированного кокосового угля. Он осуществляет предварительную очистку от органических примесей, тяжелых металлов и активного хлора, отфильтровывает частицы размером от 5 микрон. Имеет повышенную грязеемкость и эффективно удаляет коллоидное и растворенное железо.

СРОК СЛУЖБЫ
для V-Complex 1:
Срок службы (ресурс) в составе водоочистителя - 3-4 месяца* из расчета потребления 10-12 литров воды в сутки семьей из 3-4 человек.

ПОДХОДИТ ДЛЯ
OMOIKIRI Pure drop 2.1.4S

M-COMPLEX 5S. Сменный модуль с обратноосмотической мембраной защищает воду от органических и неорганических соединений, солей, а также умягчает воду. Мембрана представляет собой защитный экран: вода под давлением проходит сквозь него и освобождается от всех вредных примесей, бактерий и вирусов, солей жесткости, а также нитритов и нитратов. Это является залогом того, что никакие вредные примеси не пройдут через мембрану даже в микроскопических количествах.

СРОК СЛУЖБЫ
для M-Complex 5S:
Срок службы (ресурс) в составе водоочистителя - 12-18 месяцев* из расчета потребления 10-12 литров воды в сутки семьей из 3-4 человек.

ПОДХОДИТ ДЛЯ
OMOIKIRI Pure drop 2.1.4S

M-COMPLEX 4. В минерализаторе используется активированный доломит — это природный минерал, который отдает в чистую воду соли кальция, калия и магния.

СРОК СЛУЖБЫ
для M-Complex 4:
Срок службы (ресурс) в составе водоочистителя - 5500 литров, но не более 18 месяцев* из расчета потребления 10-12 литров воды в сутки семьей из 3-4 человек.

ПОДХОДИТ ДЛЯ
OMOIKIRI Pure drop 2.1.4S

* зависит от качества исходной воды

NAGARE
SLIM 1250
M-COMPLEX 5S
V-COMPLEX 1

ТЕХНОЛОГИИ OMOIKIRI NAGARE

Смотрите видео про измельчители NAGARE

EASY MOUNTING

Эксклюзивная технология EASY MOUNTING позволяет без использования какого-либо инструмента произвести быструю установку измельчителя.

B-PROTECT

Технология B-PROTECT препятствует распространению болезнетворных бактерий и микробов, и, как следствие — неприятных запахов в измельчителях.

RAPID

Предотвращение возникновения засоров благодаря мгновенному запуску мотора и поддержанию максимального числа оборотов на протяжении всей работы.

SAFE

Автоматическая защита от перегрузок позволяет гарантировать безопасность эксплуатации.

ИЗМЕЛЬЧИТЕЛЬ ПИЩЕВЫХ ОТХОДОВ / ДИСПОУЗЕР – электроприбор, предназначенный для измельчения и утилизации пищевых отходов в канализацию. Измельчитель устанавливается под кухонной мойкой на место сифона и работает от электросети. Сначала пищевые отходы перемалываются дробильными кулачками, закрепленными на внутренних стенках камеры. Из камеры измельчителя отходы по сливной трубе попадают напрямую в канализацию.

NAGARE
PRO
NAGARE
SLIM 900

NAGARE
LIGHT
NAGARE 1000

NAGARE 500

4995060

Благодаря легкому весу измельчитель пищевых отходов OMOIKIRI **NAGARE 500** можно установить на мойке любого типа. Диспоузер перемалывает отходы в мельчайшие частицы за несколько секунд без использования острых ножей и лезвий. Экономичный двигатель и малошумная работа делают OMOIKIRI **NAGARE 500** прекрасным вариантом для городской квартиры.
Измельчители OMOIKIRI подходят для всех типов моек из нержавеющей стали и искусственного гранита.

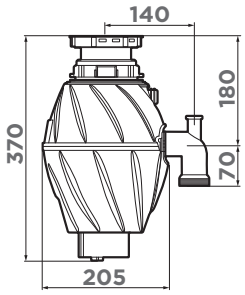

ОСОБЕННОСТИ

Скорость вращения диска: 2800 об./мин.
Напряжение: 220-240 V
Способ переработки отходов: проточный
Тип мотора: магнитный мотор
Потребляемая мощность (макс.): 375 Вт/час
Дробильное кольцо: нержавеющая сталь
Дробильные кулачки: литая нержавеющая сталь
Камера дробления: пластик
Защита от перегрузок: автоматическая
Звукоизоляция: полная
Крышка-толкатель/ сливная: пластик
Пневматическая трубка: 1 м

КОМПЛЕКТАЦИЯ

Кнопка пневматического запуска, пневматическая трубка, брызгозагородитель, крышка-толкатель, сливное колено, инструкция.

ГАРАНТИЯ

5 лет

МОЩНОСТЬ

1/2 л.с.

ВЕС

4,5 кг

NAGARE SLIM 500

4995061

Главным преимуществом коллекции NAGARE SLIM является компактность корпуса, в связи с чем полезное пространство под мойкой увеличится. Легкий и тонкий **NAGARE SLIM 500** может быстро и безопасно измельчать и вместе с водой смывать в канализационную систему кухонные отходы. Потребляемая мощность измельчителя – 370 Вт/час – в 7 раз меньше, чем у обычного фена для волос. Автоматическая защита от перегрузок позволяет гарантировать безопасность эксплуатации. Подходит для всех типов моек.

Смотрите видео о NAGARE SLIM 500

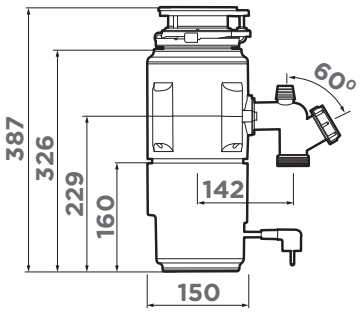

ОСОБЕННОСТИ

Скорость вращения диска: 3000 об./мин.
Напряжение: 220 V
Способ переработки отходов: проточный
Тип мотора: магнитный мотор
Потребляемая мощность (макс.): 370 Вт/час
Дробильное кольцо: нержавеющая сталь
Дробильные кулачки: литая нержавеющая сталь
Камера дробления: пластик
Защита от перегрузок: автоматическая
Звукоизоляция: полная
Крышка-толкатель/ сливная: пластик
Пневматическая трубка: 1,5 м

КОМПЛЕКТАЦИЯ

Кнопка пневматического запуска, пневматическая трубка, брызгозагородитель, крышка-толкатель, сливное колено, инструкция.

ГАРАНТИЯ

5 лет

МОЩНОСТЬ

1/2 л.с.

ВЕС

5,6 кг

РЕКОМЕНДУЕМЫЕ АКСЕССУАРЫ

SW-01 ПНЕВМАТИЧЕСКАЯ КНОПКА ДЛЯ ИЗМЕЛЬЧИТЕЛЯ 472 стр.

- SW-01-**GM** 4996041
- SW-01-**G** 4996043
- SW-01-**LG** 4996042
- SW-01-**AB022** 4996040
- SW-01-**GB** 4996049

NA-02 СМЕННАЯ ГОРЛОВИНА ДЛЯ ИЗМЕЛЬЧИТЕЛЯ NAGARE SLIM

- NA-02-**LG** 4956686
- NA-02-**G** 4956716
- NA-02-**GM** 4956687
- NA-02-**AB022** 4956688
- NA-02-**GB** 4956757

473 стр.

NAGARE 750

4995059

Измельчитель пищевых отходов OMOIKIRI **NAGARE 750** предназначен для быстрой утилизации пищевых отходов в любом количестве. Подходит для городских квартир и загородных домов. Благодаря легкому весу диспоузер можно установить на мойке любого типа. OMOIKIRI **NAGARE 750** перемалывает отходы в мельчайшие частицы за несколько секунд без использования острых ножей и лезвий.
Измельчители OMOIKIRI подходят для всех типов моек из нержавеющей стали и искусственного гранита.

Смотрите видео о NAGARE 750

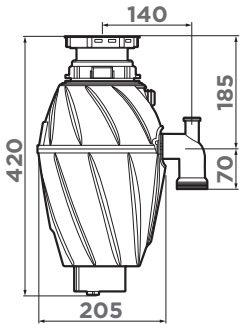

ОСОБЕННОСТИ

Скорость вращения диска: 2800 об./мин.
Напряжение: 220-240 V
Способ переработки отходов: проточный
Тип мотора: магнитный мотор
Потребляемая мощность (макс.): 550 Вт/час
Дробильное кольцо: нержавеющая сталь
Дробильные кулачки: литая нержавеющая сталь
Камера дробления: пластик
Защита от перегрузок: автоматическая
Звукоизоляция: полная
Крышка-толкатель/ сливная: пластик
Пневматическая трубка: 1 м

КОМПЛЕКТАЦИЯ

Кнопка пневматического запуска, пневматическая трубка, брызгозагородитель, крышка-толкатель, сливное колено, инструкция.

ГАРАНТИЯ

5 лет

МОЩНОСТЬ

3/4 л.с.

ВЕС

4,7 кг

NAGARE SLIM 900

4995062

Измельчитель пищевых отходов **NAGARE SLIM 900** подходит для больших семей, а также для тех, кто любит много готовить. Главным преимуществом коллекции Nagare Slim является компактность корпуса, в связи с чем полезное пространство под мойкой увеличится. Легкий и тонкий **NAGARE SLIM 900** может быстро и безопасно измельчать и вместе с водой смывать в канализационную систему кухонные отходы. Тип мотора: магнитный. Состоит из постоянных магнитов. Расход электричества и воды меньше, чем у индукционных аналогов, при этом скорость работы больше. Автоматическая защита от перегрузок позволяет гарантировать безопасность эксплуатации. Подходит для всех типов моек.

Смотрите видео о NAGARE SLIM 900

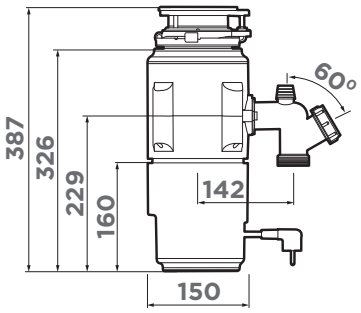

ОСОБЕННОСТИ

Скорость вращения диска: 3000 об./мин.
Напряжение: 220 V
Способ переработки отходов: проточный
Тип мотора: магнитный мотор
Потребляемая мощность (макс.): 550 Вт/час
Дробильное кольцо: нержавеющая сталь
Дробильные кулачки: литая нержавеющая сталь
Камера дробления: пластик
Защита от перегрузок: автоматическая
Звукоизоляция: полная
Крышка-толкатель/ сливная: пластик
Пневматическая трубка: 1,5 м

КОМПЛЕКТАЦИЯ

Кнопка пневматического запуска, пневматическая трубка, брызгозагородитель, крышка-толкатель, сливное колено, инструкция.

ГАРАНТИЯ

5 лет

МОЩНОСТЬ

3/4 л.с.

ВЕС

5,63 кг

РЕКОМЕНДУЕМЫЕ АКСЕССУАРЫ

SW-01 ПНЕВМАТИЧЕСКАЯ КНОПКА ДЛЯ ИЗМЕЛЬЧИТЕЛЯ 472 стр.

- SW-01-**G** 4996043
- SW-01-**GM** 4996041
- SW-01-**LG** 4996042
- SW-01-**AB022** 4996040
- SW-01-**GB** 4996049

NA-04 СМЕННАЯ ГОРЛОВИНА ДЛЯ ИЗМЕЛЬЧИТЕЛЯ NAGARE

- NA-04-**LG** 4956726
- NA-04-**AB022** 4956727
- NA-04-**GM** 4956725

473 стр.

NAGARE 1000

4995058

OMOIKIRI **NAGARE 1000** – это идеальный выбор для малого и среднего бизнеса общественного питания. Благодаря легкому весу диспоузер можно установить на мойке любого типа. Измельчитель перемалывает отходы в мельчайшие частицы за несколько секунд без использования острых ножей и лезвий.
Измельчители OMOIKIRI подходят для всех типов моек из нержавеющей стали и искусственного гранита.

Смотрите видео о NAGARE 1000

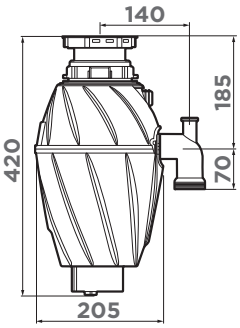

ОСОБЕННОСТИ

Скорость вращения диска: 2800 об./мин.
Напряжение: 220-240 V
Способ переработки отходов: проточный
Тип мотора: магнитный мотор
Потребляемая мощность (макс.): 750 Вт/час
Дробильное кольцо: нержавеющая сталь
Дробильные кулачки: литая нержавеющая сталь
Камера дробления: пластик
Защита от перегрузок: автоматическая
Звукоизоляция: полная
Крышка-толкатель/сливная: пластик
Пневматическая трубка: 1 м

КОМПЛЕКТАЦИЯ

Кнопка пневматического запуска, пневматическая трубка, брызгозагородитель, крышка-толкатель, сливное колено, инструкция.

ГАРАНТИЯ

5 лет

МОЩНОСТЬ

1 л.с.

ВЕС

4,8 кг

NAGARE SLIM 1250

NAGARE SLIM 1250 **4995063**

NAGARE SLIM 1250 **4995066** **SPECIAL EDITION**

Измельчитель пищевых отходов **NAGARE SLIM 1250** может справиться практически со всеми видами пищевых отходов с максимальной скоростью: яичная скорлупа, остатки пищи, очистки от фруктов и овощей и куриные кости. Главным преимуществом коллекции Nagare Slim является компактность корпуса, в связи с чем полезное пространство под мойкой увеличится. Легкий и тонкий **NAGARE SLIM 1250** может быстро и безопасно измельчать и вместе с водой смывать в канализационную систему кухонные отходы. Автоматическая защита от перегрузок позволяет гарантировать безопасность эксплуатации. Подходит для всех типов моек.

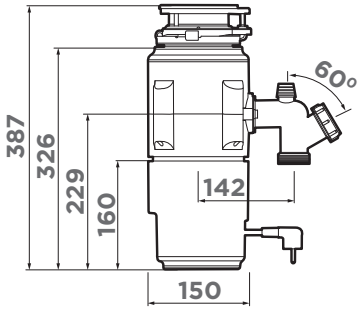

ОСОБЕННОСТИ

Скорость вращения диска: 3000 об./мин.
Напряжение: 220 V
Способ переработки отходов: проточный
Тип мотора: магнитный мотор
Потребляемая мощность (макс.): 750 Вт/час
Дробильное кольцо: нержавеющая сталь
Дробильные кулачки: литая нержавеющая сталь
Камера дробления: пластик
Защита от перегрузок: автоматическая
Звукоизоляция: полная
Крышка-толкатель/сливная: пластик
Пневматическая трубка: 1,5 м

КОМПЛЕКТАЦИЯ

Кнопка пневматического запуска, пневматическая трубка, брызгозагородитель, крышка-толкатель, сливное колено, инструкция.

ГАРАНТИЯ

5 лет

МОЩНОСТЬ

1 л.с.

ВЕС

5,66 кг

РЕКОМЕНДУЕМЫЕ АКСЕССУАРЫ

NA-01 ОТВОДНАЯ АРМАТУРА ДЛЯ ИЗМЕЛЬЧИТЕЛЯ

NA-01
4956655
473 стр.

SPECIAL EDITION
NAGARE
SLIM 1250

NAGARE PRO

НОВЫЙ УРОВЕНЬ МОЩНОСТИ NAGARE

NAGARE PRO – это инновационное решение, объединяющее мощность, тишину и компактность в одном устройстве.

Применение принципиально новой конструкции двигателя, позволило сократить размеры корпуса, добиться максимальной тишины в работе и сделать NAGARE еще мощнее

NAGARE PRO

НОВАЯ МОДЕЛЬ

4995055

Измельчитель **NAGARE PRO** – это компактное устройство с инверторным мотором, который автоматически регулирует скорость вращения в зависимости от нагрузки. Его главная особенность – способность ускоряться и замедляться по мере необходимости, что делает его самым мощным и одновременно тихим среди всех измельчителей OMOIKIRI. Версия PRO впечатляет не только своими миниатюрными размерами, но и высокой производительностью, а также практически полной бесшумностью.

Инверторная технология позволяет устройству автоматически регулировать скорость: при попадании отходов она возрастает до 1700 об/мин и остается постоянной в процессе измельчения. Как только камера пустеет, обороты снижаются до бесшумного минимума, а через несколько минут простоя прибор отключается сам. Всем процессом управляет отдельный электронный блок, гарантируя надежность и комфорт в эксплуатации. Еще одно достоинство **NAGARE PRO** – это автоматическая подача воды в камеру. Забудьте о хлопотах с предварительным открытием потока, затем включением измельчителя. Теперь достаточно лишь нажатия на кнопку, и вода сама устремится в камеру, готовая к взаимодействию с вашим измельчителем.

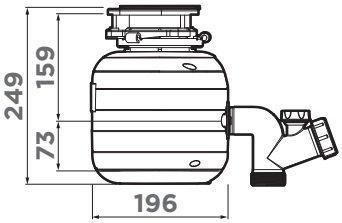

ОСОБЕННОСТИ

Скорость вращения диска: до 1700 об./мин.
Напряжение: 220 V
Способ переработки отходов: проточный
Тип мотора: инверторный мотор
Потребляемая мощность (макс.): 1000 Вт/час
Дробильное кольцо: нержавеющая сталь
Дробильные кулачки: литая нержавеющая сталь
Камера дробления: металл
Защита от перегрузок: автоматическая
Звукоизоляция: полная
Крышка-толкатель/ сливная: пластик
Пневматическая трубка: 1,5 м

КОМПЛЕКТАЦИЯ

Кнопка пневматического запуска, пневматическая трубка, блок управления, брызгозагородитель, крышка-толкатель, сливное колено, инструкция.

ГАРАНТИЯ

5 лет

МОЩНОСТЬ

1,36 л.с.

ВЕС

6,5 кг

NAGARE LIGHT

НОВАЯ МОДЕЛЬ

4995057

При разработке измельчителя пищевых отходов **NAGARE LIGHT** инженеры уделили особое внимание созданию идеального баланса между ценой и качеством. Одним из главных преимуществ **NAGARE LIGHT** является его компактный корпус, который увеличивает полезное пространство под мойкой. Измельчитель способен быстро и безопасно перерабатывать пищевые отходы, которые затем с помощью струи воды отправляются в канализационную систему. Это упрощает процесс утилизации отходов и помогает поддерживать чистоту на кухне, избавляя от необходимости выносить мусор каждый раз, когда вы готовите. Потребляемая мощность **NAGARE LIGHT** составляет всего 370 Вт/час. Кроме того, измельчитель Nagare Lite оборудован автоматической защитой от перегрузок, что обеспечивает дополнительную безопасность во время эксплуатации. Эта функция позволяет избежать возможных поломок и продлевает срок службы устройства. Измельчитель подходит для всех типов моек.

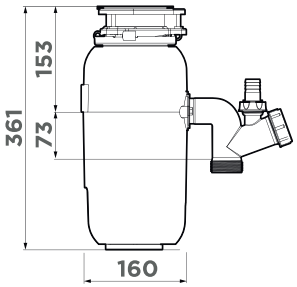

ОСОБЕННОСТИ

Скорость вращения диска: 2600 об./мин.
Напряжение: 220-240 V
Способ переработки отходов: проточный
Тип мотора: магнитный мотор
Потребляемая мощность (макс.): 370 Вт/час
Дробильное кольцо: нержавеющая сталь
Дробильные кулачки: литая нержавеющая сталь
Камера дробления: пластик
Защита от перегрузок: автоматическая
Звукоизоляция: полная
Крышка-толкатель/ сливная: пластик
Пневматическая трубка: 1,5 м

КОМПЛЕКТАЦИЯ

Кнопка пневматического запуска, пневматическая трубка, брызгозагородитель, крышка-толкатель, сливное колено, инструкция.

ГАРАНТИЯ

5 лет

МОЩНОСТЬ

0,5 л.с.

ВЕС

5 кг

NAGARE
LIGHT

SW-01

ПНЕВМАТИЧЕСКАЯ КНОПКА
ДЛЯ ИЗМЕЛЬЧИТЕЛЯ

003. хром	SW-01-**C** 4996060
001. нержавеющая сталь	SW-01-**BN** 4996039
004. светлое золото	SW-01-**LG** 4996042
008. вороненая сталь	SW-01-**GM** 4996041
022. античная латунь	SW-01-**AB022** 4996040
005. золото	SW-01-**G** 4996043
026. графит	SW-01-**GB** 4996049

ОСОБЕННОСТИ

Пневматическая кнопка для измельчителя легко монтируется на поверхность с максимальной толщиной 40 мм. Для соблюдения цветовой концепции Вашей кухни пневматическую кнопку можно подобрать в цвет мойки или смесителя. Оттенок и дизайн кнопки идеально сочетается с кухонными мойками и смесителями OMOIKIRI.

Материал: пластик, нержавеющая сталь (PVD-покрытие)
Максимальная толщина столешницы: 40 мм
Отверстие для установки: Ø35 мм
Длина шланга: 103 см

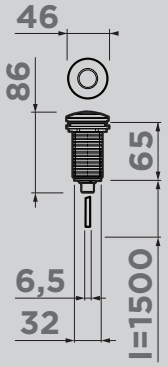

NA-02

СМЕННАЯ ГОРЛОВИНА ДЛЯ ИЗМЕЛЬЧИТЕЛЯ NAGARE SLIM, NAGARE LIGHT, NAGARE PRO

004. светлое золото	NA-02-**LG** **4956686**
008. вороненая сталь	NA-02-**GM** **4956687**
022. античная латунь	NA-02-**AB022** **4956688**
005. золото	NA-02-**G** **4956716**
026. графит	NA-02-**GB** **4956757**

ОСОБЕННОСТИ

Сменная горловина для измельчителя NA-02 представлена в пяти цветах: LG, GM, G, AB, GB. Замена горловины позволит соблюсти единство цвета на Вашей кухне. Подходит ко всем измельчителям коллекции NAGARE SLIM, NAGARE LIGHT и NAGARE PRO.
Материал: нержавеющая сталь (PVD-покрытие)

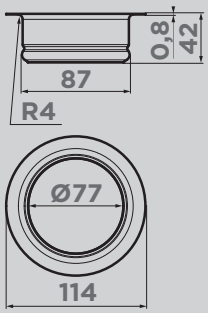

NA-03

СМЕННАЯ УДЛИНЕННАЯ ГОРЛОВИНА ДЛЯ ИЗМЕЛЬЧИТЕЛЯ NAGARE SLIM, NAGARE LIGHT, NAGARE PRO

001. нержавеющая сталь	NA-03-**IN** **4956715**

ОСОБЕННОСТИ

Сменная удлиненная горловина необходима при установке измельчителя в мойку с нестандартной толщиной от 15 до 28 мм. Подходит ко всем моделям измельчителей NAGARE SLIM, NAGARE LIGHT и NAGARE PRO.
Материал: нержавеющая сталь

Рекомендуется для установки измельчителя на мойки из материала NATCERAMIC

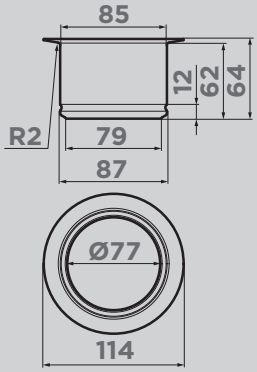

NA-04

СМЕННАЯ ГОРЛОВИНА ДЛЯ ИЗМЕЛЬЧИТЕЛЯ NAGARE

004. светлое золото	NA-04-**LG** **4956726**
008. вороненая сталь	NA-04-**GM** **4956725**
022. античная латунь	NA-04-**AB022** **4956727**
026. графит	NA-04-**GB** **4956820**

ОСОБЕННОСТИ

Сменная горловина для измельчителя NA-04 представлена в четырех цветах: LG, GM, AB, GB. Замена горловины позволит соблюсти единство цвета на Вашей кухне. Подходит ко всем измельчителям коллекции Nagare.

Материал: нержавеющая сталь, пластик

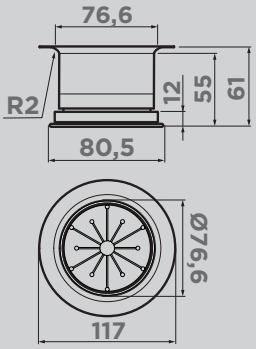

NA-01

ОТВОДНАЯ АРМАТУРА ДЛЯ ИЗМЕЛЬЧИТЕЛЯ

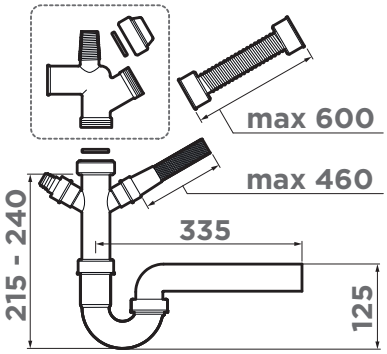

ОСОБЕННОСТИ

Универсальная отводная арматура для всех моделей измельчителя пищевых отходов NAGARE с гидрозатвором, подходит для одночашевых и двухчашевых моек. Имеет дополнительный выход для стиральной или посудомоечной машины.

МАТЕРИАЛ

пластик

серый	NA-01 **4956655**

OMOIKIRI

OMOIKIRI HOME

TAKARA SET

НОВАЯ МОДЕЛЬ

НАБОР ПОСУДЫ

TAKARA SET
4991118

ОСОБЕННОСТИ

Все предметы набора посуды TAKARA оснащены многослойным капсулированным дном, которое состоит из нескольких слоев различных металлов. Такая конструкция обеспечивает равномерное распределение тепла по всей поверхности посуды. Внутренний и внешний слои выполнены из нержавеющей стали, что придает посуде прочность и устойчивость к коррозии. Между ними расположен слой алюминия, который способствует быстрому и равномерному нагреванию пищи, что предотвращает пригорание и обеспечивает экономию энергии.

КОМПЛЕКТАЦИЯ

Кастрюля 2 шт. (3,8 и 6,7 л), Ковш 1 шт. (2 л), стеклянная крышка 3 шт., силиконовая подставка под горячее 2 шт., пластиковая крышка 3 шт.

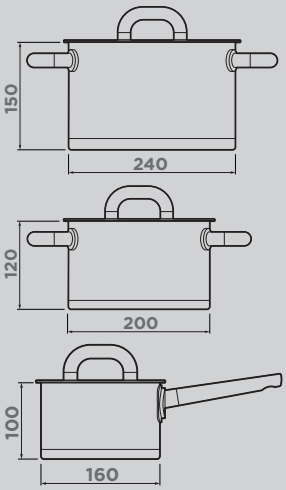

ПОДХОДИТ

для газовых, индукционных, стеклокерамических и электрических плит

МАТЕРИАЛ

нержавеющая сталь, стекло, силикон, пластик

ТОЛЩИНА, ММ

толщина дна: 2,5
толщина стенок: 0,7

KENREI SET

НОВАЯ МОДЕЛЬ

НАБОР ПОСУДЫ

KENREI SET
4991113

ОСОБЕННОСТИ

Набор посуды KENREI — это идеальное решение для тех, кто стремится создать комфортную и функциональную кухню. Корпус каждого предмета в наборе выполнен из пяти слоев: внутренние стенки и дно изготовлены из высокопрочной нержавеющей стали SUS304, что обеспечивает долговечность и устойчивость к износу. Внешняя часть корпуса сделана из стали SUS430, которая способствует сохранению температуры и энергии. Средний слой - трехслойный материал из алюминиевого сплава для быстрого и равномерного нагрева посуды.

КОМПЛЕКТАЦИЯ

кастрюля 2 шт. (3,4 и 5,8 л), ковш 1 шт. (1,8 л), стеклянная крышка 3 шт., силиконовая подставка под горячее 2 шт., пластиковая крышка 3 шт.

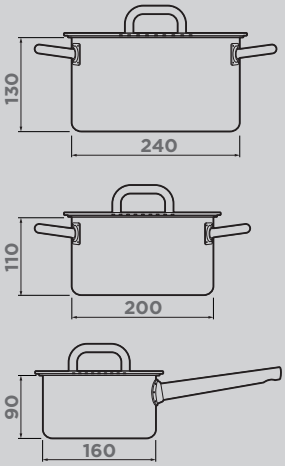

ПОДХОДИТ

для газовых, индукционных, стеклокерамических и электрических плит

МАТЕРИАЛ

нержавеющая сталь, стекло, силикон, пластик.

ТОЛЩИНА, ММ

толщина дна: 2,5
толщина стенок: 2,5

FURAIPAN-24

НОВАЯ МОДЕЛЬ

СКОВОРОДА С КРЫШКОЙ

FURAIPAN-24-**BN**
4991119

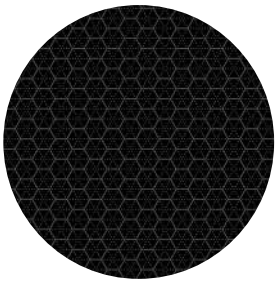

Керамическое покрытие с лазерной гравировкой в виде сот обеспечивает превосходные антипригарные свойства.

ОСОБЕННОСТИ

Сковорода с крышкой FURAIPAN-24 подходит для всех типов варочных поверхностей. Керамическое покрытие с лазерной гравировкой в виде переплетенных сот обладает антипригарными свойствами, обеспечивает более равномерную обжарку продуктов. Ручка FURAIPAN-24 не нагревается, создавая безопасность и комфорт во время готовки. Стеклянная крышка позволяет наблюдать за процессом приготовления, сохраняя влагу и аромат блюд.

КОМПЛЕКТАЦИЯ

сковорода 1 шт (D 24), стеклянная крышка 1 шт.

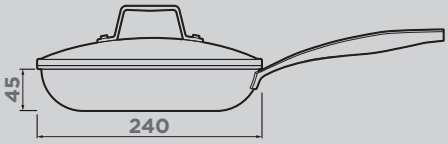

ПОДХОДИТ

для газовых, индукционных, стеклокерамических и электрических плит

МАТЕРИАЛ

нержавеющая сталь, керамическое покрытие, стекло

ТОЛЩИНА, ММ

толщина дна: 5

БОКАЛЫ OMOIKANE
ВНИМАНИЕ НА СЕБЕ

Наборы бокалов OMOIKANE — это сочетание стиля, качества и функциональности для настоящих ценителей вина.

Все бокалы из бессвинцового хрусталя — прозрачные, тонкие и лёгкие. Воплощают в себе лучшее, что есть в культуре гедонизма. Идеальны для повседневного использования и выдающегося мероприятия.

OMOIKANE

НОВАЯ МОДЕЛЬ

НАБОР БОКАЛОВ

Бокалы из набора OMOIKANE выполнены из высококачественного хрустального стекла без содержания свинца, что обеспечивает экологическую безопасность и долговечность изделия. Их изысканный хрустальный звон при касании подчеркивает качество материала и придает бокалам особую элегантность. Эргономичная форма каждого бокала способствует раскрытию аромата и вкуса напитка, что значительно улучшает впечатления от дегустации. Набор OMOIKANE представляет собой гармоничное сочетание стиля, высокого качества и функциональности, предназначенное для настоящих ценителей вина.

OMOIKANE-**SW**
4911426
sparkling wine

МАТЕРИАЛ
бессвинцовое хрустальное стекло

ОБЪЕМ, МЛ
240

КОМПЛЕКТАЦИЯ
бокал 2 шт.

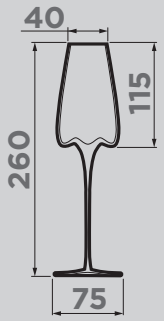

OMOIKANE-**WW**
4911425
white wine

МАТЕРИАЛ
бессвинцовое хрустальное стекло

ОБЪЕМ, МЛ
640

КОМПЛЕКТАЦИЯ
бокал 2 шт.

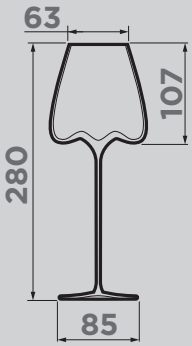

OMOIKANE-**RW**
4911424
red wine

МАТЕРИАЛ
бессвинцовое хрустальное стекло

ОБЪЕМ, МЛ
720

КОМПЛЕКТАЦИЯ
бокал 2 шт.

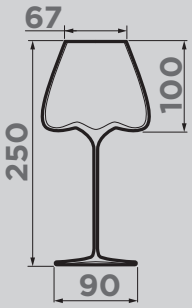

OMOIKIRI HOME
смотрите на сайте

OB-01

НОВАЯ МОДЕЛЬ

БУТЫЛКА С ДОЗАТОРОМ ДЛЯ МАСЛА

54. olive

OB-01-**0L**
4911400

ОСОБЕННОСТИ

Керамическая бутылка для масла и уксуса с носиком из нержавеющей стали сможет стать привлекательной частью сервировки вашего стола. Емкость обеспечивает правильное хранение продукта без доступа солнечных лучей.

МАТЕРИАЛ
керамика

ОБЪЕМ, МЛ
390

CJ-01

НОВАЯ МОДЕЛЬ

БАНКА ДЛЯ ХРАНЕНИЯ

54. olive

CJ-01-**0L**
4911408

ОСОБЕННОСТИ

Стильная керамическая банка для хранения станет прекрасным дополнением к вашей кухне. Крышка с удобной ручкой обеспечивает плотное закрытие, защищая содержимое от пыли и влаги. Подходит для хранения сыпучих продуктов, таких как: чай, кофе, сахар, а также для варенья или меда.

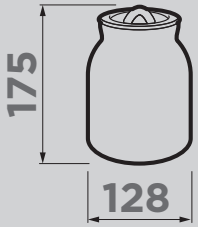

МАТЕРИАЛ
керамика

ОБЪЕМ, МЛ
1182

SB-01

НОВАЯ МОДЕЛЬ

САХАРНИЦА

54. olive

SB-01-**0L**
4911402

ОСОБЕННОСТИ

Сахарница выполнена из качественной керамики. Крышка надежно защищает содержимое от попадания влаги и пыли, поэтому сахар будет всегда оставаться рассыпчатым.

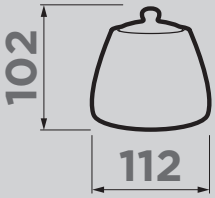

МАТЕРИАЛ
керамика

ОБЪЕМ, МЛ
370

BD-01

НОВАЯ МОДЕЛЬ

ФОРМА
ДЛЯ ВЫПЕЧКИ

54. olive

BD-01-**OL**
4911404

ОСОБЕННОСТИ

Прямоугольная керамическая форма для запекания BD-01 идеально подходит для приготовления и сервировки различных блюд. Она оснащена удобными боковыми ручками, которые обеспечивают комфорт при переноске. Форма проста в использовании и подходит для приготовления блюд разной сложности. Материал выдерживает нагревание до 250 градусов.

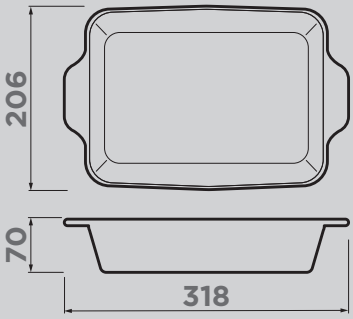

МАТЕРИАЛ
керамика

ОБЪЕМ, МЛ
2000

DB-01

НОВАЯ МОДЕЛЬ

САЛАТНИК МИНИ

54. olive

DB-01-**OL**
4911418

ОСОБЕННОСТИ

Мини-салатник из керамики — отличный выбор для сервировки небольших порций. Диаметр 15 см делает его удобным для подачи салатов, закусок или десертов. Цвет OLIVE придает изделию стильный и натуральный вид, который легко впишется в любой интерьер. Объём 0,6 литра позволяет использовать салатник как для индивидуальной порции, так и для небольших угощений на столе.

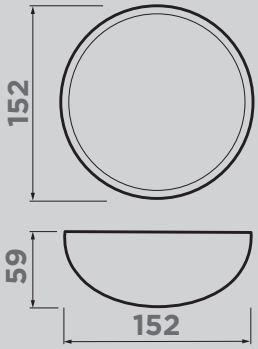

МАТЕРИАЛ
керамика

ОБЪЕМ, МЛ
628

BW-01

НОВАЯ МОДЕЛЬ

САЛАТНИК

54. olive

BW-01-**OL**
4911410

ОСОБЕННОСТИ

Глубокий керамический салатник с эффектом ручной глазури сочетает в себе прочность и изысканный стиль. Он идеально подходит для подачи салатов, фруктов и других блюд, превращая каждую сервировку в настоящее украшение стола. Универсальный дизайн делает его отличным выбором как для повседневного использования, так и для праздничных мероприятий, добавляя уют и элегантность вашему интерьеру.

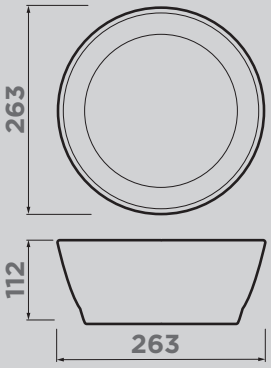

МАТЕРИАЛ
керамика

ОБЪЕМ, МЛ
3400

PL-01

НОВАЯ МОДЕЛЬ

ТАРЕЛКА ДЕСЕРТНАЯ

54. olive

PL-01-**OL**
4911419

ОСОБЕННОСТИ

Десертная тарелка из керамики — идеальный выбор для подачи сладких угощений, лёгких закусок и завтраков. Цвет OLIVE придаёт тарелке естественный и стильный вид, который прекрасно сочетается с любой посудой. Керамический материал обеспечивает прочность и долговечность, а также сохраняет тепло или холод блюд.

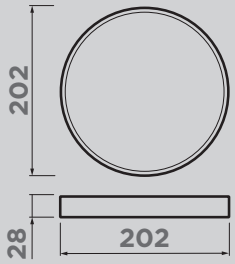

МАТЕРИАЛ
керамика

РАЗМЕР, ММ
200

SO-01

НОВАЯ МОДЕЛЬ

ТАРЕЛКА ГЛУБОКАЯ

54. olive

SO-01-**OL**
4911420

ОСОБЕННОСТИ

Глубокая тарелка из керамики отлично подходит для подачи супов, первых блюд и сытных салатов. Цвет OLIVE придаёт изделию натуральный и уютный оттенок, который гармонично впишется в любой сервировочный набор. Керамический материал обеспечивает прочность и долговечность, а также помогает сохранить температуру блюд.

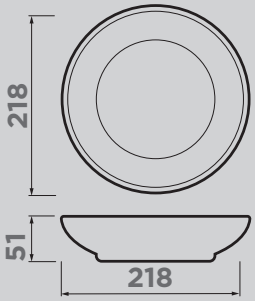

МАТЕРИАЛ
керамика

РАЗМЕР, ММ
210

SE-01

НОВАЯ МОДЕЛЬ

ТАРЕЛКА СЕРВИРОВОЧНАЯ

54. olive

SE-01-**OL**
4911421

ОСОБЕННОСТИ

Сервировочная тарелка из керамики диаметром 25 см — прекрасное решение для подачи основных блюд и закусок. Бортики помогают удерживать содержимое на месте и предотвращают разливание, делая тарелку более практичной. Керамика обеспечивает надёжность и долговечность, а также сохраняет оптимальную температуру блюд.

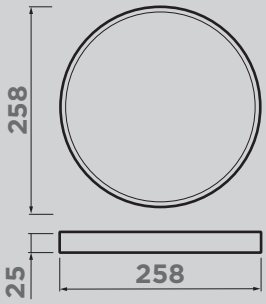

МАТЕРИАЛ
керамика

РАЗМЕР, ММ
250

HP-01

НАБОР ПОДСТАВОК ПОД ГОРЯЧЕЕ

54. olive — HP-01-**OL** **4911429**

ОСОБЕННОСТИ

Набор подставок под горячее HP-01 обеспечивает защиту столов и кухонных поверхностей от высоких температур. Подставки легко очищаются и не впитывают запахи, что делает их идеальными для ежедневного использования. Изготовлены из силикона, выдерживают высокие температуры, что позволяет использовать их с горячими кастрюлями и сковородами без риска повреждения поверхности. Силикон не содержит токсичных веществ и безопасен для здоровья. Антискользящая поверхность обеспечивает надежное сцепление с посудой, предотвращая ее скольжение и случайные падения.

МАТЕРИАЛ
силикон

КОМПЛЕКТАЦИЯ
подставка 2 шт.

РАЗМЕР, ММ
250x250, 200x200

UN-01

ТОЧИЛКА ДЛЯ НОЖЕЙ

54. olive — UN-01-**OL** **4911393**

30. leningrad grey — UN-01-**GR** **4911392**

ОСОБЕННОСТИ

Механическая точилка для ножей и ножниц удобна в бытовом использовании, не требует расхода электричества и станет незаменимым помощником на кухне.
В точилке предусмотрена возможность регулировать уровень заточки. Модель состоит из трех слотов с точильными камнями разной грубости для заточки ножей в любом состоянии.

МАТЕРИАЛ
ABS-пластик, нержавеющая сталь

РАЗМЕР, ММ
260x84

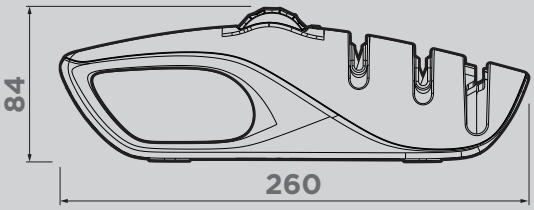

DAMASCUS SUMINAGASHI

СЕРИЯ КУХОННЫХ НОЖЕЙ

Ножи серии DAMASCUS SUMINAGASHI создаются из дамасской стали — многослойного материала, который сочетает исключительную прочность, выразительную текстуру и легендарную остроту. Сердцевина из стали VG-10, легированной кобальтом и молибденом, заключена в 67 слоёв разноуглеродистой стали, что обеспечивает исключительную твердость и устойчивость к износу.
Каждый нож демонстрирует сбалансированное сочетание гибкости и силы, сохраняя безупречную остроту даже после долгих лет использования.

НОЖ **ОВОЩНОЙ**
4996237

МАТЕРИАЛ КЛИНКА
сталь VG-10 с обкладками из 67 слоев

МАТЕРИАЛ РУЧКИ
черно-коричневая пакка

ТВЕРДОСТЬ СТАЛИ
62 HRC

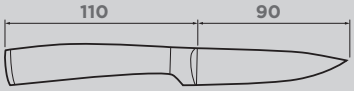

НОЖ
УНИВЕРСАЛЬНЫЙ
4996236

МАТЕРИАЛ КЛИНКА
сталь VG-10 с обкладками из 67 слоев

МАТЕРИАЛ РУЧКИ
черно-коричневая пакка

ТВЕРДОСТЬ СТАЛИ
62 HRC

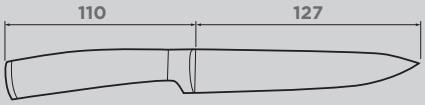

НОЖ **САНТОКУ**
4996235

МАТЕРИАЛ КЛИНКА
сталь VG-10 с обкладками из 67 слоев

МАТЕРИАЛ РУЧКИ
черно-коричневая пакка

ТВЕРДОСТЬ СТАЛИ
62 HRC

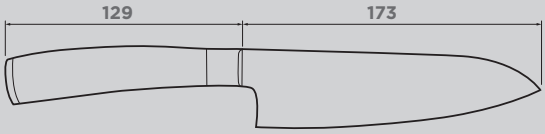

НОЖ **ШЕФ**
4996234

МАТЕРИАЛ КЛИНКА
сталь VG-10 с обкладками из 67 слоев

МАТЕРИАЛ РУЧКИ
черно-коричневая пакка

ТВЕРДОСТЬ СТАЛИ
62 HRC

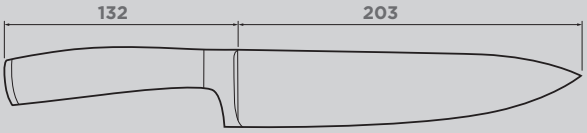

DAMASCUS KUON

СЕРИЯ КУХОННЫХ НОЖЕЙ

Серия ножей DAMASCUS KUON воплощает философию вечности — именно так переводится слово Kuon. Лезвие выполнено из дамасской стали на основе сверхпрочной AUS-10, заключённой в 7 слоёв разноуглеродистой стали. Такая структура создаёт узнаваемый волнообразный рисунок и обеспечивает клинку максимальную твёрдость, долговечность и устойчивость к коррозии. Однородная стальная основа без сварных швов усиливает прочность, а изысканная рукоятка из берёзового капа с вставкой из синей эпоксидной смолы делает каждый нож уникальным.

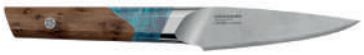

НОЖ **ОВОЩНОЙ**
4992038

МАТЕРИАЛ КЛИНКА
сталь AUS-10 с обкладками из 67 слоев

МАТЕРИАЛ РУЧКИ
березовый кап и декоративная вставка из эпоксидной смолы

ТВЕРДОСТЬ СТАЛИ
67 HRC

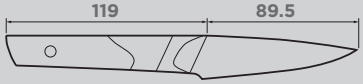

НОЖ **УНИВЕРСАЛЬНЫЙ**
4992037

МАТЕРИАЛ КЛИНКА
сталь AUS-10 с обкладками из 67 слоев

МАТЕРИАЛ РУЧКИ
березовый кап и декоративная вставка из эпоксидной смолы

ТВЕРДОСТЬ СТАЛИ
67 HRC

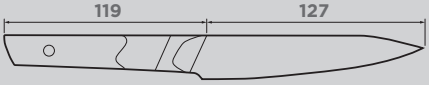

НОЖ **САНТОКУ**
4992036

МАТЕРИАЛ КЛИНКА
сталь AUS-10 с обкладками из 67 слоев

МАТЕРИАЛ РУЧКИ
березовый кап и декоративная вставка из эпоксидной смолы

ТВЕРДОСТЬ СТАЛИ
67 HRC

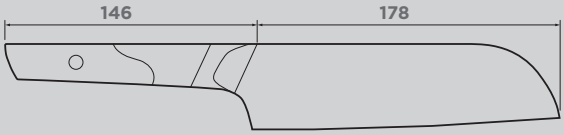

НОЖ **ШЕФ**
4992035

МАТЕРИАЛ КЛИНКА
сталь AUS-10 с обкладками из 67 слоев

МАТЕРИАЛ РУЧКИ
березовый кап и декоративная вставка из эпоксидной смолы

ТВЕРДОСТЬ СТАЛИ
67 HRC

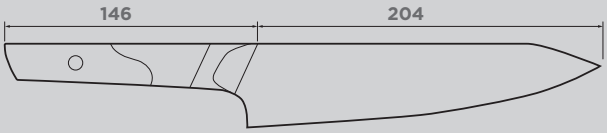

EC-01

ЭЛЕКТРИЧЕСКИЙ ШТОПОР

EC-01-**BN**
4911369

EC-01-**GB**
4911370

ОСОБЕННОСТИ

Компактный электрический штопор для вина быстро и безопасно открывает бутылки. В комплекте идет USB-кабель для зарядки. Прост в использовании: нужно установить штопор на бутылку и нажать на кнопку.

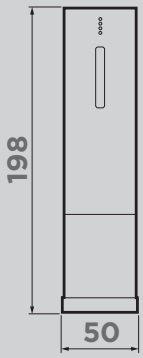

МАТЕРИАЛ

нержавеющая сталь, пластик

КОМПЛЕКТАЦИЯ

электрический штопор - 1 шт, шнур USB для зарядки- 1 шт.

GRINDER USB

МЕЛЬНИЦА ЭЛЕКТРИЧЕСКАЯ

GRINDER **USB-BN**
4911346

ОСОБЕННОСТИ

GRINDER USB обладает удобной и простой в использовании конструкцией, которая позволяет перемалывать специи буквально за несколько секунд. Автоматическое включение жерновов и фонарика при переворачивании обеспечивает максимальную скорость движений и точность в пропорциях.

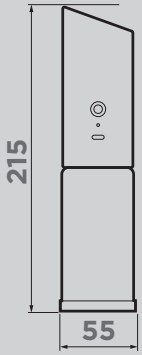

МАТЕРИАЛ

стекло, нержавеющая сталь, пластик

КОМПЛЕКТАЦИЯ

мельница электрическая - 1 шт, шнур USB для зарядки- 1 шт.

GR-02-SET

НАБОР МЕЛЬНИЦ ДЛЯ СПЕЦИЙ НА ПОДСТАВКЕ

GR-02-SET-**WD**
4911413

ОСОБЕННОСТИ

Набор кухонных аксессуаров станет не только функциональным, но и стильным дополнением интерьера. В комплект входят две мельницы для специй с прочными металлическими механизмами для помола соли, перца и других приправ, а также деревянная подставка для их аккуратного хранения и защиты столешницы от загрязнений. Набор дополнен удобной мерной ложкой для точного дозирования и специальной щеткой для бережной очистки жерновов. Все элементы выполнены из цельного массива акации, что гарантирует долговечность, практичность и эстетичный внешний вид.

МАТЕРИАЛ

дерево (акация)

КОМПЛЕКТАЦИЯ

мельница для специй - 2 шт., подставка - 1 шт., ложка - 1 шт., щетка для чистки - 1 шт.

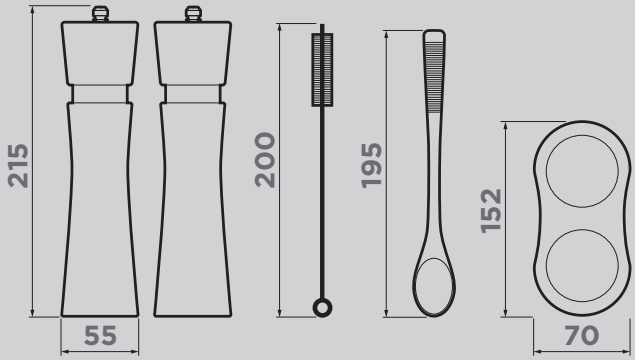

SR-01

СПРЕЙ ДЛЯ МАСЛА

SR-01-**BN**
4911378

ОСОБЕННОСТИ

Распылитель предназначен для равномерного распределения масла, уксуса, соевого соуса, лимонного сока. Конструкция распылителя помогает ограничить количество масла или других жидкостей и вести более здоровый образ жизни. Удобен для придания вкуса салатам, а также при приготовлении пищи на сковороде, гриле, выпекании.

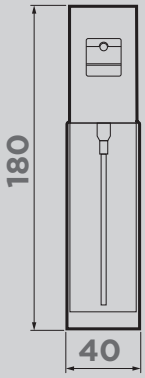

МАТЕРИАЛ

стекло, нержавеющая сталь

КОМПЛЕКТАЦИЯ

спрей для масла 100 мл - 1 шт.

SP-01

НАБОР БАНОК

SP-01
4911377

ОСОБЕННОСТИ

Набор из трёх банок для сыпучих продуктов станет идеальным решением для организации вашего кухонного пространства. Каждая банка изготовлена из качественного стекла с герметичными крышками, что позволяет сохранять свежесть и аромат содержимого. Прозрачный дизайн позволяет легко отслеживать запасы, а разнообразие объемов идеально подходит для хранения круп, сахара.

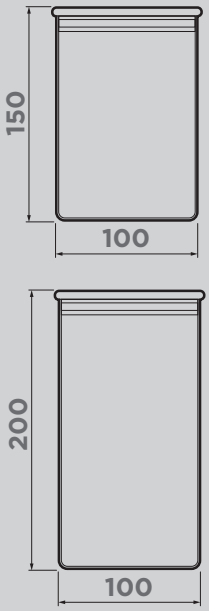

МАТЕРИАЛ

стекло, бамбук

КОМПЛЕКТАЦИЯ

банка 1400 мл - 1 шт.,
банка 1000 мл - 2 шт.

OMOIKIRI

omoikiri_russia omoikiri

Горячая линия (сервисная служба):
8-800-700-04-32
www.omoikiri.ru

Смотрите каталог ОНЛАЙН

121059
МОСКВА
Бережковская наб., д. 12
+7 (495) 118-88-88

191180
САНКТ-ПЕТЕРБУРГ
7-я Советская улица, 10-12
+7 (812) 277-88-88