HALMAR
2026
www.halmar.by

HALMAR

STOŁY NOWOCZESNE
MODERN TABLES
СОВРЕМЕННЫЕ СТОЛЫ 2-59

STOŁY GLAMOUR
GLAMOUR TABLES
ГЛАМУРНЫЕ СТОЛЫ 60-69

STOŁY LOFTOWE
LOFT TABLES
ЛОФТ СТОЛЫ 70-91

STOŁY KLASYCZNE
CLASSIC TABLES
КЛАССИЧЕСКИЕ СТОЛЫ 92-105

STOŁY TRADYCYJNE
TRADITIONAL TABLES
ТРАДИЦИОННЫЕ СТОЛЫ 106-119

STOŁY SKANDYNAWSKIE
SCANDINAVIAN TABLES
СКАНДИНАВСКИЕ СТОЛЫ 120-128

ZESTAWY STOŁOWE
DINING SETS
НАБОРЫ СТОЛ + СТУЛЬЯ 129-133

KOLEKCJE
COLLECTIONS
КОЛЛЕКЦИИ 134-164

PRZEDPOKOJE
HALLWAY
PRIKHOZHEY 165-168

KUCHNIE
KITCHENS
КУХНИ 169-181

ŁAWY
COFFEE TABLES
СТОЛЫ ЖУРНАЛЬНЫЕ 182-205

SYPIALNIE
BEDROOM FURNITURE
МЕБЕЛЬ ДЛЯ СПАЛЬНИ 206-227

MEBLE WYPOCZYNKOWE
LEISURE FURNITURE
МЕБЕЛЬ ДЛЯ ОТДЫХА 228-276

WIESZAKI
HANGERS
МЕБЕЛЬ ДЛЯ ПРИХОЖЕЙ 277-278

MEBLE UZUPEŁNIAJĄCE
COMPLEMENTARY FURNITURE
ДОПОЛНИТЕЛЬНАЯ МЕБЕЛЬ 279-281

LUSTRA
MIRRORS
ЗЕРКАЛА 282-286

MEBLE BAROWE I RESTAURACYJNE
BAR AND RESTAURANT FURNITURE
БАРНЫЕ СТОЛЫ И СТУЛЬЯ 287-290

MEBLE OGRODOWE I TARASOWE
GARDEN AND TERRACE FURNITURE
МЕБЕЛЬ ДЛЯ САДА И ТЕРРАСЫ 291-298

BIURKA I KONSOLKI
OFFICE DESKS AND CONSOLES
КОМПЬЮТЕРНЫЕ СТОЛЫ И КОНСОЛИ 299-311

FOTELE OBROTOWE
OFFICE CHAIRS
ВРАЩАЮЩИЕСЯ КРЕСЛА 312-331

KRZESŁA METALOWE
METAL CHAIRS
СТУЛЬЯ: КАРКАС МЕТАЛЛИЧЕСКИЙ 332-360

KRZESŁA DREWNIANE
WOODEN CHAIRS
СТУЛЬЯ: КАРКАС ДЕРЕВЯННЫЙ 361-365

NEW

BENJAMIN + krzesła K596_CS / *BENJAMIN + K596_CS chairs*

stół rozkładany, materiał: ceramika / szkło / stal malowana proszkowo
kolor: blat - beżowy marmur, noga - kaszmir

extension table, *material: ceramic / glass / powder coated steel*
color: top - beige marble, legs - cashmere

стол раскладной, *материал: керамика / стекло / сталь с порошковым покрытием*
цвет: столешница - бежевый мрамор, опоры - кашемир

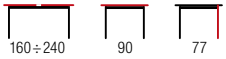

K596_CS

K614_CS

HILARIO + krzesła K592_CS / *HILARIO + K592_CS chairs*

- **stół rozkładany**, materiał: spiek / stal malowana proszkowo, kolor: blat - jasny trawertyn, noga - kaszmir
- ***extension table***, *material: sintered stone / powder coated steel, color: top - light travertine, legs - cashmere*
- ***стол раскладной***, *материал: керамика / сталь с порошковым покрытиемт, цвет: столешница - светло травертин, опоры - кашемир*

HILARIO + K495_CS

SALIX + krzesła K581 / *SALIX + K581 chairs*

- **stół rozkładany**, materiał: spiek / stal malowana proszkowo, kolor: blat - trawertyn, nogi - kaszmir
- ***extension table***, *material: sintered stone / powder coated steel, color: top - travertine, legs - cashmere*
- ***стол раскладной***, *материал: керамика / сталь с порошковым покрытием, цвет: столешница - травертин, ноги - кашемир*

SALIX + K584

ARMANI + krzesła K614_CS / *ARMANI + K614_CS chairs*

- **stół rozkładany**, materiał: spiek / stal malowana proszkowo, kolor: blat - jasny trawertyn, noga - kaszmir
- ***extension table***, *material: sintered stone / powder coated steel, color: top - light travertine, legs - cashmere*
- ***стол раскладной***, *материал: керамика / сталь с порошковым покрытием, цвет: столешница - светло травертин, опоры - кашемир*

ARMANI + K520_CS

FALONE + krzesła K603 / *FALONE + K603 chairs*

- **stół rozkładany**, materiał: spiek / MDF lakierowany / stal malowana proszkowo, kolor: blat - jasny trawertyn, noga - kaszmir
- ***extension table***, *material: sintered stone / lacquered MDF / powder coated steel, color: top - light travertine, legs - cashmere*
- ***стол раскладной***, *материал: керамика / МДФ окрашенный / сталь с порошковым покрытием, цвет: столешница - светлый травертин, опоры - кашемир*

FALONE + K607_CS

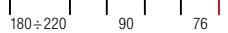

NEW

VESNA + krzesła K597 / *VESNA + K597 chairs*

stół rozkładany, materiał: ceramika / szkło / stal malowana proszkowo / drewno lite
kolor: blat - beżowy marmur, noga - brązowy

extension table, *material: ceramic / glass / powder coated steel / solid wood*
color: top - beige marble, legs - brown

стол раскладной, *материал: керамика / стекло / сталь с порошковым покрытием*
цвет: столешница - бежевый мрамор, опоры - кашемир

K597

K611

LUCIANO + krzesła K572 / *LUCIANO + K572 chairs*

| **stół rozkładany**, materiał: ceramika / szkło / stal malowana proszkowo, kolor: blat - biały marmur, noga - czarny
| ***extension table***, *material: ceramic / glass / powder coated steel, color: top - white marble, legs - black*
| ***стол раскладной***, *материал: керамика / стекло / сталь с порошковым покрытием, цвет: столешница - белый мрамор, ноги - черные*

LUCIANO + K591

LUCIANO + krzesła K540 / *LUCIANO + K540 chairs*

| **stół rozkładany**, materiał: ceramika / szkło / stal malowana proszkowo, kolor: blat - niebieski marmur, nogi - czarny
| ***extension table***, *material: ceramic / glass / powder coated steel, color: top - blue marble, legs - black*
| ***стол раскладной***, *материал: керамика / стекло / сталь с порошковым покрытием, цвет: столешница - синий мрамор, опоры - черный*

LUCIANO + K537

VITRUS + krzesła K595 / *VITRUS + K595 chairs*

VITRUS + K601

180 ÷ 260	90	76	136

- **stół rozkładany**, materiał: spiek / stal malowana proszkowo, kolor: blat - jasny trawertyn, noga - czarny
- ***extension table***, *material: sintered stone / powder coated steel, color: top - light travertine, legs - black*
- ***стол раскладной***, *материал: керамика / сталь с порошковым покрытием, цвет: столешница - светлый травертин, опоры - черные*

VINCE + krzesła K596 / *VINCE + K596 chairs*

VINCE + K593

180 ÷ 238	90	85	115

- **stół rozkładany**, materiał: spiek / stal malowana proszkowo, kolor: blat - brązowy marmur, noga - czarny
- ***extension table***, *material: sintered stone / powder coated steel, color: top - brown marble, legs - black*
- ***стол раскладной***, *материал: керамика / сталь с порошковым покрытием, цвет: столешница - коричневый мрамор, опоры - черные*

NEW

ALTER + krzesła K596 / *ALTER + K596 chairs*

stół rozkładany, materiał: ceramika / szkło / stal malowana proszkowo
kolor: blat - beżowy marmur, noga - czarny

extension table, *material: ceramic / glass / powder coated steel*
color: top - beige marble, legs - black

стол раскладной, *материал: керамика / стекло / сталь с порошковым покрытием*
цвет: столешница - бежевый мрамор, опоры - черные

K596

K602

HILARIO + krzesła K542 / *HILARIO + K542 chairs*

- **stół rozkładany**, materiał: spiek / stal malowana proszkowo, kolor: blat - beżowy marmur, nogi - czarny
- ***extension table***, *material: sintered stone / powder coated steel, color: top - beige marble, legs - black*
- ***стол раскладной***, *материал: керамика / сталь с порошковым покрытием, цвет: столешница - бежевый мрамор, опоры - черный*

HILARIO + K550

HILARIO + krzesła K531 / *HILARIO + K531 chairs*

- **stół rozkładany**, materiał: spiek / stal malowana proszkowo, kolor: blat - czarny marmur, nogi - czarny
- ***extension table***, *material: sintered stone / powder coated steel, color: top - black marble, legs - black*
- ***стол раскладной***, *материал: керамика / сталь с порошковым покрытиемт, цвет: столешница - черный мрамор, опоры - черный*

HILARIO + K554

JULIUS + krzesła K613 / *JULIUS + K613 chairs*

| materiał: spiek / stal malowana proszkowo, kolor: blat - jasny trawertyn, noga - czarny
| *material: sintered stone / powder coated steel, color: top - light travertine, legs - black*
| *материал: керамика / сталь с порошковым покрытием, цвет: столешница - светлый травертин, опоры - черные*

200 | 100 | 77 | 140

HILARIO + krzesła K564 / *HILARIO + K564 chairs*

| **stół rozkładany**, materiał: spiek / stal malowana proszkowo, kolor: blat - orzechowy, noga - czarny
| ***extension table**, material: sintered stone / powder coated steel, color: top - walnut, legs - black*
| ***стол раскладной**, материал: керамика / сталь с порошковым покрытием, цвет: столешница - орех, ноги - черные*

HILARIO + K564

180 ÷ 260 | 90 | 75 | 125

FELIX + krzesła K574 / *FELIX + K574 chairs*

- **stół rozkładany**, materiał: spiek / stal malowana proszkowo, kolor: blat - biały marmur, noga - czarny
- ***extension table***, *material: sintered stone / powder coated steel, color: top - white marble, legs - black*
- ***стол раскладной***, *материал: керамика / сталь с порошковым покрытием, цвет: столешница - белый мрамор, ноги - черные*

FELIX + K587

FELIX + krzesła K543 / *FELIX + K543 chairs*

- **stół rozkładany**, materiał: spiek / stal malowana proszkowo, kolor: blat - popielaty marmur, nogi - czarny
- ***extension table***, *material: sintered stone / powder coated steel, color: top - grey marble, legs - black*
- ***стол раскладной***, *материал: керамика / сталь с порошковым покрытием, цвет: столешница - пепельный мрамор, опоры - черный*

FELIX + K552

ARMANI + krzesła K564 / *ARMANI + K564 chairs*

- **stół rozkładany**, materiał: spiek / stal malowana proszkowo, kolor: blat - czarny marmur, nogi - czarny
- ***extension table***, *material: sintered stone / powder coated steel, color: top - black marble, legs - black*
- ***стол раскладной***, *материал: керамика / сталь с порошковым покрытием, цвет: столешница - чёрный мрамор, ноги - черный*

ARMANI + K579

FORUM + krzesła K570 / *FORUM + K570 chairs*

- **stół rozkładany**, materiał: spiek / stal malowana proszkowo, kolor: blat – czarny marmur, nogi - czarny
- ***extension table***, *material: sintered stone / powder coated steel, color: top - black marble, legs - black*
- ***стол раскладной***, *материал: керамика / сталь с порошковым покрытием, цвет: столешница - черный мрамор, ноги - черный*

FORUM + K574

NEW

MARVIN + krzesła K611 / *MARVIN + K611 chairs*

stół rozkładany, materiał: spiek / stal malowana proszkowo
kolor: blat - bordowy marmur, noga - czarny

extension table, *material: sintered stone / powder coated steel*
color: top - dark red marble, legs - black

стол раскладной, *материал: керамика / сталь с порошковым покрытие*
цвет: столешница - бордовый мрамор, опоры - черные

K611

K602

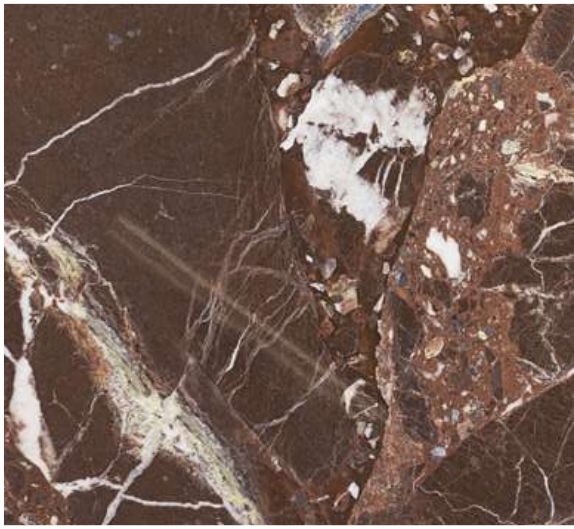

VITORINO + krzesła K591 / *VITORINO + K591 chairs*

VITORINO + K576

- **stół rozkładany**, materiał: spiek / stal malowana proszkowo, kolor: blat - biały marmur, noga - czarny
- ***extension table***, *material: sintered stone / powder coated steel, color: top - white marble, legs - black*
- ***стол раскладной***, *материал: керамика / сталь с порошковым покрытием, цвет: столешница - белый мрамор, ноги - черные*

VITORINO + krzesła K535 / *VITORINO + K535 chairs*

VITORINO + K536

- **stół rozkładany**, materiał: spiek / stal malowana proszkowo, kolor: blat - czarny marmur, nogi - czarny
- ***extension table***, *material: sintered stone / powder coated steel, color: top - black marble, legs - black*
- ***стол раскладной***, *материал: керамика / сталь с порошковым покрытием, цвет: столешница - черный мрамор, опоры - черный*

PLATAN + krzesła K579 / *PLATAN + K579 chairs*

- **stół rozkładany**, materiał: spiek / stal malowana proszkowo, kolor: blat - biały marmur, nogi - czarny
- ***extension table***, *material: sintered stone / powder coated steel, color: top - white marble, legs - black*
- ***стол раскладной***, *материал: керамика / сталь с порошковым покрытием, цвет: столешница - белый мрамор, ноги - черный*

PLATAN + K588

ALFREDO + krzesła K573 / *ALFREDO + K573 chairs*

- **stół rozkładany**, materiał: spiek / stal malowana proszkowo, kolor: blat - biały marmur, nogi - czarny
- ***extension table***, *material: sintered stone / powder coated steel, color: top - white marble, legs - black*
- ***раскладной стол***, *материал: керамика / сталь с порошковым покрытием, цвет: столешница - белый мрамор, ноги - черный*

ALFREDO + K576

FERNANDO + K527

FERNANDO + krzesła K528 / *FERNANDO + K528 chairs*

| **stół rozkładany**, materiał: spiek / stal malowana proszkowo, kolor: blat - beżowy marmur, nogi - czarny
| ***extension table***, *material: sintered stone / powder coated steel, color: top - beige marble, legs - black*
| ***стол раскладной***, *материал: керамика / сталь с порошковым покрытием, цвет: столешница - бежевый мрамор, опоры - черный*

OSMAN + K516

OSMAN

| **stół rozkładany**, materiał: ceramika / MDF lakierowany / stal malowana proszkowo, kolor: blat - biały marmur / czarny, noga - czarny
| ***extension table***, *material: ceramic / lacquered MDF / powder coated steel, color: top - white marble / black, legs - black*
| ***раскладной стол***, *материал: керамика / МДФ окрашенная / сталь с порошковым покрытием, цвет: столешница - белый мрамор / черный, ножки - черные*

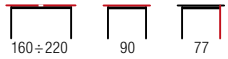

DIESEL + krzesła K450 / *DIESEL + K450 chairs*

DIESEL + K426

160 ÷ 200 | 90 | 76

- **stół rozkładany**, materiał: ceramika / MDF lakierowany / stal malowana proszkowo, kolor: blat - biały marmur / ciemny popiel, nogi - czarny
- ***extension table***, *material: ceramic / lacquered MDF / powder coated steel, color: top - white marble / dark grey, legs - black*
- ***раскладной стол***, *материал: керамика / МДФ лакированная / сталь с порошковым покрытием, цвет: столешница - белый мрамор / темно-серый, ножки - черный*

VINSTON

180 ÷ 230 | 95 | 76

- **stół rozkładany**, materiał: MDF lakierowany + płyta HPL / stal malowana proszkowo, kolor: blat - ciemny popiel / czarny, nogi - czarny
- ***extension table***, *material: lacquered MDF + HPL board / powder coated steel, color: top - dark grey / black, legs - black*
- ***раскладной стол***, *Материал: MDF лакированный + HPL пластина / сталь с порошковым покрытием, цвет: столешница-темно-пепельный / черный, ножки-черный*

DANCAN + krzesła K523 / *DANCAN + K523 chairs*

DANCAN + K494

- **stół rozkładany**, materiał: ceramika / MDF lakierowany / stal malowana proszkowo, kolor: blat - biały marmur / popielaty, noga - popielaty / czarny
- ***extension table***, *material: ceramic / lacquered MDF / powder coated steel, color: top - white marble / grey, legs - grey / black*
- ***раскладной стол***, *материал: керамика / МДФ окрашенная / сталь с порошковым покрытием, цвет: столешница - белый мрамор / серый, ножки - серый / черный*

ROBINSON + krzesła K523 / *ROBINSON + K523 chairs*

- **stół rozkładany**, materiał: ceramika / MDF lakierowany / stal malowana proszkowo, kolor: blat - beżowy marmur / cappuccino, noga - cappuccino / czarny
- ***extension table***, *material: ceramic / lacquered MDF / powder coated steel color: top - beige marble / cappuccino, legs - cappuccino / black*
- ***раскладной стол***, *материал: керамика / МДФ окрашенная / сталь с порошковым покрытием, цвет: столешница - бежевый мрамор / капучино, ножки - капучино / черный*

TIZIANO

TIZIANO + K430

- **stół rozkładany**, materiał: szkło / MDF lakierowany / stal malowana proszkowo, kolor: blat - jasny popiel / ciemny popiel, nogi - ciemny popiel
- ***extension table***, *material: glass / lacquered MDF / powder coated steel, color: top - light grey / dark grey, legs - dark grey*
- ***раскладной стол***, *материал: стекло / МДФ лакированный / сталь с порошковым покрытием, цвет: столешница - светло-пепельный / темно-пепельный, ножки-темно-пепельный*

PERONI

- **stół rozkładany**, materiał: płyta meblowa okleinowana / stal malowana proszkowo, kolor: blat - biały marmur, nogi - czarny
- ***extension table***, *material: laminated chipboard / powder coated steel, color: top - white marble, legs - black*
- ***стол раскладной***, *материал: ламинированный ДСП / сталь с порошковым покрытием, цвет: столешница - белый мрамор, ножки - черный*

VERTIGO + krzesła K590 / *VERTIGO + K590 chairs*

stół rozkładany, materiał: szkło / MDF lakierowany / stal malowana proszkowo, kolor: blat - biały marmur, noga - czarny
extension table, *material: glass / lacquered MDF / powder coated steel, color: top - white marble, legs - black*
раздвижной стол, *материал: стекло / МДФ лакированная / сталь с порошковым покрытием*
цвет: столешница - белый мрамор, ноги - черные

VERTIGO + K571

VERTIGO

stół rozkładany, materiał: szkło / MDF lakierowany / stal malowana proszkowo, kolor: blat - czarny marmur, nogi - czarny
extension table, *material: glass / lacquered MDF / powder coated steel, color: top - black marble, legs - black*
раздвижной стол, *материал: стекло / МДФ лакированная / сталь с порошковым покрытием*
цвет: столешница - черный мрамор, ножки - черный

GARET + krzesła K587 / *GARET + K587 chairs*

ø120 76

| materiał: spiek / stal malowana proszkowo, kolor: blat - biały marmur, nogi - czarny
| *material: sintered stone / powder coated steel, color: top - white marble, legs - black*
| *материал: керамика / сталь с порошковым покрытием, цвет: столешница - белый мрамор, ноги - черный*

MANUEL + krzesła K559 / *MANUEL + K559 chairs*

ø120 77

| materiał: spiek / stal malowana proszkowo, kolor: blat - czarny marmur, noga - czarny
| *material: sintered stone / powder coated steel, color: top - black marble, legs - black*
| *материал: керамика / сталь с порошковым покрытием, цвет: столешница - черный мрамор, опоры - черный*

CHARLES

CHARLES + K558

stół rozkładany, materiał: MDF okleinowany - melamina / stal malowana proszkowo, kolor: blat - popielaty marmur, nogi - czarny

extension table, *material: laminated MDF - melamine / powder coated steel, color: top - grey marble, legs - black*

стол раскладной, *материал: МДФ ламинированная - меламин / сталь с порошковым покрытием, цвет: столешница - пепельный мрамор, опоры - черный*

HORIZON

stół rozkładany, materiał: blat ceramiczny / stal malowana proszkowo, kolor: blat - humo, nogi - czarne

extension table, *material: ceramic top / powder coated steel, color: top - humo, legs - black*

стол раскладной, *материал: керамическая столешница / окрашенная сталь, цвет: столешница - humo, ноги - черный*

BOLERO + krzesła K590 / *BOLERO + K590 chairs*

- **stół rozkładany**, materiał: MDF + okleina naturalna (dębowa) / stal malowana proszkowo, kolor: blat – czarny, nogi - czarny
- ***extension table**, material: MDF + natural veneer (oak) / powder coated steel, color: top - black, legs - black*
- ***стол раскладной**, материал: МДФ + натуральный шпон дуба / сталь с порошковым покрытием, цвет: столешница - чёрный, ноги - черный*

BOLERO + K574

SANDRO + krzesła K579 / *SANDRO + K579 chairs*

- **stół rozkładany**, materiał: MDF okleinowany - melamina / stal malowana proszkowo, kolor: blat - czarny, nogi - czarny
- ***extension table**, material: laminated MDF - melamine / powder coated steel, color: top - black, legs - black*
- ***раскладной стол**, материал: МДФ ламинированный - меламин / сталь с порошковым покрытием, цвет: столешница - чёрный, ноги - черный*

SANDRO + K568

PATRIZIO

| **stół rozkładany**, materiał: szkło / MDF lakierowany / stal nierdzewna, kolor: blat - ciemny popiel, noga - czarny
| ***extension table***, *material: glass / lacquered MDF / stainless steel, color: top - dark grey, legs - black*
| ***раскладной стол***, *материал: стекло / МДФ лакированный / нержавеющая сталь, цвет: столешница - темно - пепельный, ножка - черная*

160 ÷ 200 | 90 | 77

SALVADOR

SALVADOR + K442

| **stół rozkładany**, materiał: szkło / MDF lakierowany / stal nierdzewna, kolor: blat - ciemny popiel, nogi - ciemny popiel
| ***extension table***, *material: glass / lacquered MDF / stainless steel, color: top - dark grey, legs - dark grey*
| ***раскладной стол***, *материал: стекло / МДФ лакированный / нержавеющая сталь, цвет: столешница - темно-пепельный, ножки - темно-пепельный*

160 ÷ 200 | 90 | 77

FANGOR + krzesła K442 / *FANGOR + K442 chairs*

160 ÷ 220 | 90 | 76

stół rozkładany, materiał: szkło / MDF lakierowany / stal malowana proszkowo / stal nierdzewna, kolor: blat - ciemny popiel, nogi - czarny

extension table, *material: glass / lacquered MDF / powder coated steel / stainless steel, color: top - dark grey, legs - black*

раскладной стол, *материал: стекло / МДФ лакированная / сталь с порошковым покрытием / нержавеющая сталь цвет: столешница - темно-пепельный, ножки - черный*

SILVESTRO

180 ÷ 220 | 89 | 75

stół rozkładany, materiał: szkło / MDF lakierowany, kolor: blat - ciemny popiel, noga - czarny

extension table, *extension table, material: glass / lacquered MDF, color: top - dark grey, legs - black*

раскладной стол, *материал: стекло / МДФ лакированный, цвет: столешница - темно - пепельный, ножки - черная*

BRODWAY + krzesła K426 / *BRODWAY + K426 chairs*

ø110 75

- materiał: MDF okleinowany / stal malowana proszkowo, kolor: blat - biały marmur, nogi - czarny
- *material: laminated MDF / powder coated steel, color: top - white marble, legs - black*
- *материал: МДФ оклееный / сталь с порошковым покрытием, цвет: столешница - белый мрамор, ножки-черный*

GIOVANI + krzesła K553 / *GIOVANI + K553 chairs*

ø135 76 60

- materiał: spiek / stal malowana proszkowo, kolor: blat - zielony marmur, nogi - czarny
- *material: sintered stone / powder coated steel, color: top - green marble, legs - black*
- *материал: керамика / сталь с порошковым покрытием, цвет: столешница - зеленый мрамор, опоры - черный*

EDGAR 2 + krzesła K549 / *EDGAR 2 + K549 chairs*

- materiał: spiek / stal malowana proszkowo, kolor: blat - biały marmur, nogi - czarny
- *material: sintered stone / powder coated steel, color: top - white marble, legs - black*
- *материал: керамика / сталь с порошковым покрытием, цвет: столешница - белый мрамор, опоры - черный*

EMILIO + krzesła K552 / *EMILIO + K552 chairs*

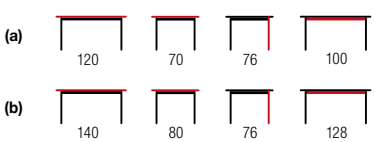

- materiał: spiek / stal malowana proszkowo, kolor: blat - biały marmur, nogi - czarny
- *material: sintered stone / powder coated steel, color: top - white marble, legs - black*
- *материал: керамика / сталь с порошковым покрытием, цвет: столешница - белый мрамор, опоры - черный*

TOLIO + krzesła K584 / *TOLIO + K584 chairs*

ø90 76

- materiał: spiek / stal malowana proszkowo, kolor: blat - trawertyn, nogi - kaszmir
- *material: sintered stone / powder coated steel, color: top - travertine, legs - cashmere*
- *материал: керамика / сталь с порошковым покрытием, цвет: столешница - травертин, ноги - кашемир*

ARAMIS + krzesła K557 / *ARAMIS + K557 chairs*

ø120 76 68

- materiał: MDF + płyta HPL / stal malowana proszkowo, kolor: blat - lastryko, nogi - biały
- *material: laminated MDF + HPL board / powder coated steel, color: top - lastrico, legs - white*
- *аматериал: МДФ + плита HPL / сталь с порошковым покрытием, цвет: столешница - lastryko, опоры - белые*

ABBOT + krzesła K615 / *ABBOT + K615 chairs*

ø120 77

- materiał: MDF okleinowany, kolor: blat - jasny trawertyn, noga - jasny trawertyn
- *material: laminated MDF, color: top - light travertine, legs - light travertine*
- *материал: МДФ ламинированный, цвет: столешница - светлый травертин, опоры - светлый травертин*

EDGAR + krzesła K569_CS / *EDGAR + K569_CS chairs*

ø100 76 55

- materiał: MDF okleinowany - melamina / stal malowana proszkowo, kolor: blat - kaszmir, nogi - kaszmir
- *material: laminated MDF - melamine / powder coated steel, color: top - cashmere, legs - cashmere*
- *материал: МДФ ламинированная - меламин / сталь с порошковым покрытием, цвет: столешница - кашемир, опоры - кашемир*

NEW

EVEREST + krzesła K594 / *EVEREST + K594 chairs*

stół rozkładany, materiał: płyta meblowa + okleina naturalna (dębowa)
kolor: blat - naturalny, noga - naturalny

extension table, *material: laminated chipboard + natural oak veneer*
color: top - natural, legs - natural

стол раскладной, *материал: ДСП + натуральный шпон дуба*
цвет: столешница - натуральный, опоры - натуральный

K594

BUENO

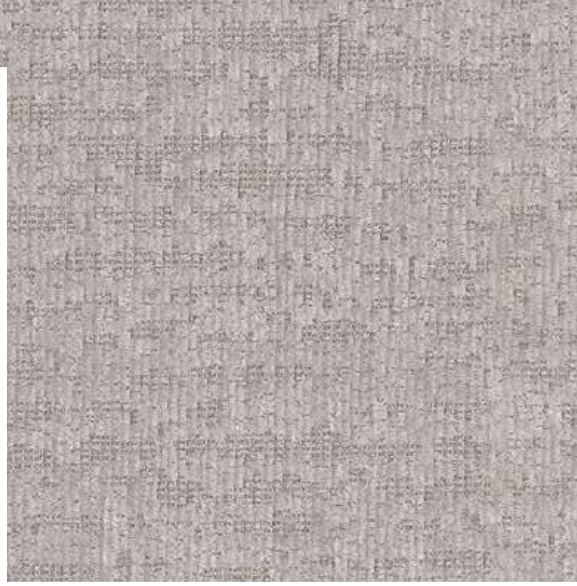

CALYPSO + krzesła K600 / *CALYPSO + K600 chairs*

CALYPSO + K332_WD

- **stół rozkładany**, materiał: MDF + okleina naturalna, kolor: blat - naturalny, noga - naturalny
- ***extension table***, *material: MDF + natural veneer, color: top - natural, legs - natural*
- ***стол раскладной***, *материал: МДФ + натуральный шпон, цвет: столешница - натуральный, опоры - натуральный*

MELTON + krzesła K585 / *MELTON + K585 chairs*

MELTON + BASSO

- **stół rozkładany**, materiał: MDF + okleina naturalna (dębowa) / drewno lite - bukowe, kolor: blat – jasny orzech, nogi - jasny orzech
- ***extension table***, *material: MDF + natural veneer (oak) / solid beech wood, color: top - light walnut, legs - light walnut*
- ***стол раскладной***, *материал: МДФ + натуральный шпон дуба / массив дерева бук, цвет: столешница - светлый орех, ноги - светлый орех*

GARIBALDI + krzesła K612 / *GARIBALDI + K612 chairs*

- **stół rozkładany**, materiał: płyta meblowa + okleina naturalna (dębowa), kolor: blat - naturalny, noga - naturalny
- ***extension table***, *material: laminated chipboard + natural oak veneer, color: top - natural, legs - natural*
- ***стол раскладной***, *материал: ДСП + натуральный шпон дуба, цвет: столешница - натуральный, опоры - натуральный*

GARIBALDI + K545

SUNSET + krzesła K594 / *SUNSET+ K594 chairs*

- **stół rozkładany**, materiał: MDF + okleina naturalna, kolor: blat - naturalny, noga - naturalny
- ***extension table***, *material: MDF + natural veneer, color: top - natural, legs - natural*
- ***стол раскладной***, *материал: МДФ + натуральный шпон, цвет: столешница - натуральный, опоры - натуральный*

SUNSET + K598

ELEFANTE okrągły + krzesła K502 / *ELEFANTE round + K502 chairs*

ø120 | 77

- materiał: MDF + okleina naturalna - dębowa, kolor: dąb naturalny
- *material: MDF + natural oak veneer, color: natural oak*
- *материал: МДФ + шпон дуба, цвет: натуральный дуб*

ELEFANTE

160 ÷ 240 | 100 | 77 | 110 ÷ 190

- **stół rozkładany**, materiał: MDF + okleina naturalna - dębowa, kolor: dąb naturalny
- ***extension table**, material: MDF + natural oak veneer, color: natural oak*
- ***раскладной стол**, материал: МДФ + шпон дуба, цвет: натуральный дуб*

LOPEZ + krzesła K514 / *LOPEZ + K514 chairs*

ø120 78

| materiał: MDF + okleina naturalna / drewno lite, kolor: dąb naturalny
| *material: MDF + natural veneer / solid wood, color: natural oak*
| *материал: МДФ + натуральный шпон / массив дерева, цвет: натуральный дуб*

BRUNO

ø120 76

| materiał: ceramika / drewno lite, kolor: blat - biały marmur, nogi - orzechowy
| *material: ceramic / solid wood, color: top - white marble, legs - walnut*
| *материал: керамика / массив дерева, цвет: столешница - белый мрамор, ножки - орех*

NEW

FLAVOR + krzesła K597 / *FLAVOR + K597 chairs*

stół rozkładany, materiał: ceramika / szkło / MDF okleinowany
kolor: blat - beżowy marmur, noga - orzech

extension table, *material: ceramic / glass / laminated MDF*
color: top - beige marble, legs - walnut

стол раскладной, *материал: керамика / стекло / МДФ ламинированный*
цвет: столешница - бежевый мрамор, опоры - орех

K597

K605

SIRIUS + krzesła K613 / *SIRIUS + K613 chairs*

- **stół rozkładany**, materiał: spiek / MDF + okleina naturalna, kolor: blat - biały marmur, noga - naturalny
- ***extension table**, material: sintered stone / MDF + natural veneer, color: top - white marble, legs - natural*
- ***раздвижной стол**, материал: керамика / МДФ + натуральный шпон, цвет: столешница - белый мрамор, опоры - натуральный*

SIRIUS + K545

GIACOMO + krzesła K553 / *GIACOMO + K553 chairs*

- **stół rozkładany**, materiał: MDF okleinowany - melamina / stal malowana proszkowo, kolor: blat - naturalny, nogi - czarny
- ***extension table**, material: laminated MDF - melamine / powder coated steel, color: top - natural, legs - black*
- ***раздвижной стол**, материал: МДФ ламинированная - меламин / сталь с порошковым покрытием цвет: столешница - натуральный, опоры - черный*

GIACOMO + K536

GIBSON + K605

GIBSON + krzesła K616 / *GIBSON + K616 chairs*

- **stół rozkładany**, materiał: spiek / MDF okleinowany / stal nierdzewna, kolor: blat - biały marmur, noga - orzech / złoty
- ***extension table**, material: sintered stone / laminated MDF / stainless steel, color: top - white marble, legs - walnut / gold*
- ***раздвижной стол**, материал: керамика / МДФ ламинированный / нержавеющая сталь, цвет: столешница - белый мрамор, опоры - орех / золотой*

160 ÷ 220 | 90 | 76

VAGNER + krzesła K545 / *VAGNER + K545 chairs*

- materiał: MDF + okleina naturalna, kolor: orzechowy
- *material: MDF + natural veneer, color: walnut*
- *материал: МДФ + натуральный шпон, цвет: орех*

220 | 98 | 76

GINTER

- materiał: MDF okleinowany, kolor: czarny
- *material: laminated MDF, color: black*
- *материал: ламинированный МДФ, цвет: черный*

ø120 77

PIREUS + krzesła K581 / *PIREUS + K581 chairs*

- materiał: marmur lakierowany / MDF okleinowany, kolor: blat - trawertyn, nogi - orzechowy
- *material: lacquered marble / laminated MDF, color: top - travertine, legs - walnut*
- *материал: мрамор окрашенный / МДФ ламинированный , цвет: столешница - травертин, ноги - орех*

ø120 76

ARANI + krzesła K610 / *ARANI + K610 chairs*

ø120 76

| materiał: spiek / MDF + okleina naturalna, kolor: blat - beżowy marmur, noga - orzech
| *material: sintered stone / MDF + natural veneer, color: top - beige marble, legs - walnut*
| *материал: керамика / МДФ + натуральный шпон, цвет: столешница - бежевый мрамор, опоры - орех*

HENDERSON + krzesła K498 / *HENDERSON + K498 chairs*

HENDERSON + K495

ø136 78

| materiał: MDF + okleina naturalna, kolor: orzechowy
| *material: MDF + natural veneer, color: walnut*
| *материал: МДФ + натуральный шпон, цвет: орех*

MIYAKI

- materiał: MDF + okleina naturalna - dębowa / drewno lite - bukowe / sklejka, kolor: blat - dąb naturalny, noga - czarny
- *material: MDF + natural veneer - oak / solid beech wood / plywood, color: top - natural oak, legs - black*
- *материал: МДФ + натуральный шпон - дуб / дерево - бук / фанера, цвет: столешница - натуральный дуб, ножка - черный*

MORUS + krzesła K581 / *MORUS + K581 chairs*

- materiał: MDF okleinowany - melamina, kolor: blat - naturalny, nogi - naturalny
- *material: laminated MDF - melamine, color: top - natural, legs - natural*
- *материал: МДФ ламинированный - меламин, цвет: столешница - натуральный, ноги - натуральный*

FARGO + K604

FARGO + krzesła K581 / *FARGO + K581 chairs*

- **stół rozkładany**, materiał: MDF + okleina naturalna / MDF okleinowany, kolor: blat - orzech, noga - orzech
- ***extension table**, material: MDF + natural veneer / laminated MDF, color: top - walnut, legs - walnut*
- ***раздвижной стол**, материал: МДФ + натуральный шпон / МДФ ламинированный, цвет: столешница - орех, ноги - орех*

FARGO + BASSO

FARGO + krzesła K585 / *FARGO + K585 chairs*

- **stół rozkładany**, materiał: MDF + okleina naturalna / MDF okleinowany, kolor: blat - naturalny, nogi - naturalny
- ***extension table**, material: MDF + natural veneer / laminated MDF, color: top - natural, legs - natural*
- ***раздвижной стол**, материал: МДФ + натуральный шпон / МДФ ламинированный, цвет: столешница - натуральный, ноги - натуральный*

JAMES + krzesła K573 / *JAMES + K573 chairs*

JAMES + K576

stół rozkładany, materiał: MDF okleinowany - melamina / stal malowana proszkowo, kolor: blat – naturalny, nogi - czarny / naturalny

extension table, *material: laminated MDF - melamine / powder coated steel, color: top - natural, legs - black / natural*

раскладной стол, *материал: МДФ ламинированный - меламин / сталь с порошковым покрытием цвет: столешница - натуральный, ноги - чёрный / натуральный*

przedłużki MASSIVE 3
MASSIVE 3 worktop extension

MASSIVE 3 + krzesła K585 / *MASSIVE 3 + K585 chairs*

MASSIVE 3 + BASSO

stół rozkładany, materiał: blat - płyta fornirowana, na obrzeżach drewno lite, nogi - drewno lite - dębowe, kolor: blat – dąb naturalny, nogi - dąb naturalny,
* w opcji przedłużki do blatów MASSIVE 3 (wymiary: 45x90 cm - 2 szt.)

extension table, *material: top - vaneered board, solid wood on edges, legs - solid oak wood, color: top - natural oak, legs - natural oak, * optional MASSIVE 3 worktop extension (dimensions: 45x90 cm - 2 pcs.)*

раскладной стол, *материал: столешница - шпонированный щит, по краям массив дерева, ноги - массив дерева - дуб, цвет: столешница - натуральный дуб, ноги - натуральный дуб, *дополнительные удлинители для столешницы MASSIVE 3 (размеры: 45x90 см - 2 шт.)*

SANDOR

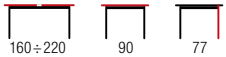

- **stół rozkładany**, materiał: MDF okleinowany / stal nierdzewna, kolory: dąb sonoma lub dąb złoty
- ***extension table***, *material: laminated MDF / stainless steel, colors: sonoma oak, golden oak*
- ***стол раскладной***, *материал: ламинированный МДФ / нержавеющая сталь, цвета: дуб сонома или золотой дуб*

LOZANO + krzesła K506 / *LOZANO + K506 chairs*

- **stół rozkładany**, materiał: spiek / stal malowana proszkowo, kolor: blat - czarny marmur, nogi - orzechowy
- ***extension table***, *material: sintered stone / powder coated steel, color: top - black marble, legs - walnut*
- ***раскладной стол***, *материал: кварцевый керамика / сталь с порошковым покрытием, цвет: столешница - черный мрамор, ножки - орех*

SANDOR 2

| **stół rozkładany**, materiał: szkło / MDF lakierowany / stal nierdzewna, kolor: szkło - ekstra biały, MDF - biały
| ***extension table***, *material: glass / lacquered MDF / stainless steel, color: glass - extra white, MDF - white*
| ***раскладной стол***, *материал: стекло / окрашенный МДФ / нержавеющая сталь, цвет: стекло - экстра белый , МДФ - белый*

160 ÷ 220 | 90 | 78

SANDOR 2

| **stół rozkładany**, materiał: szkło / MDF lakierowany / stal nierdzewna, kolor: szkło - popiel, MDF - biały
| ***extension table***, *material: glass / lacquered MDF / stainless steel, color: glass - grey, MDF - white*
| ***раскладной стол***, *материал: стекло / окрашенный МДФ / нержавеющая сталь, цвет: стекло - серый, МДФ - белый*

160 ÷ 220 | 90 | 78

SANDOR 2

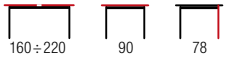

- **stół rozkładany**, materiał: szkło / MDF lakierowany / stal nierdzewna, kolor: szkło - czarny, MDF - biały
- ***extension table***, *material: glass / lacquered MDF / stainless steel, color: glass - black, MDF - white*
- ***стол раскладной***, *материал: стекло / окрашенный МДФ / нержавеющая сталь, цвет: стекло - черный, МДФ - белый*

SANDOR + krzesła K194 / *SANDOR + K194 chairs*

- **stół rozkładany**, materiał: MDF lakierowany / stal nierdzewna, kolor: biały
- ***extension table***, *material: lacquered MDF / stainless steel, color: white*
- ***стол раскладной***, *маткриал: окрашенный МДФ / нержавеющая сталь, цвет: белый*

VIVALDI

| **stół rozkładany**, materiał: spiek / MDF lakierowany / stal malowana proszkowo, kolor: blat - biały marmur, nogi - biały
| ***extension table***, *material: sintered stone / lacquered MDF / powder coated steel, color: top - white marble, legs - white*
| ***раскладной стол***, *материал: кварцевый керамика / МДФ лакированный / сталь с порошковым покрытием, цвет: столешница-белый мрамор, ножки-белый*

160 ÷ 200 | 89 | 78

PALERMO

| **stół rozkładany**, materiał: szkło / MDF lakierowany / stal nierdzewna, kolor: biały mat
| ***extension table***, *material: glass / lacquered MDF / stainless steel, color: white matt*
| ***стол раскладной***, *материал: стекло / МДФ окрашенная / нержавеющая сталь, цвет: белый матовый*

140 ÷ 180 | 80 | 75

MISTRAL + krzesła K224 / *MISTRAL + K224 chairs*

| **stół rozkładany**, materiał: MDF lakierowany / stal nierdzewna, kolor: biały
| ***extension table***, *material: lacquered MDF / stainless steel, color: white*
| ***стол раскладной***, *материал: окрашенный МДФ / нержавеющая сталь, цвет: белый*

160 ÷ 220 | 90 | 77

VISION

| **stół rozkładany**, materiał: MDF lakierowany / stal nierdzewna, kolor: biały
| ***extension table***, *material: lacquered MDF / stainless steel, color: white*
| ***стол раскладной***, *материал: окрашенный МДФ / нержавеющая сталь, цвет: белый*

160 ÷ 200 | 90 | 76

SORENTO

140 ÷ 180 | 80 | 76

- **stół rozkładany**, materiał: szkło / MDF lakierowany / stal nierdzewna, kolor: champagne mat
- ***extension table***, *material: glass / lacquered MDF / stainless steel, color: champagne matt*
- ***стол раскладной***, *материал: стекло / МДФ окрашенная / нержавеющая сталь, цвет: шампань матовый*

MONACO

160 ÷ 220 | 90 | 76

- **stół rozkładany**, materiał: MDF lakierowany / MDF okleinowany / stal nierdzewna, kolor: biało-popielaty
- ***extension table***, *material: lacquered MDF / laminated MDF / stainless steel, color: white / grey*
- ***стол раскладной***, *материал: окрашенный МДФ / ламинированный МДФ / нержавеющая сталь, цвет: белый / серый*

ASPEN

- **stół rozkładany**, materiał: MDF lakierowany / stal nierdzewna, kolor: biały
- ***extension table***, *material: lacquered MDF / stainless steel, color: white*
- ***стол раскладной***, *материал: окрашенный МДФ / нержавеющая сталь, цвет: белый*

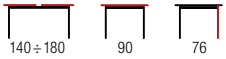

NORD

- **stół rozkładany**, materiał: MDF lakierowany / stal nierdzewna, kolor: biało-czarny
- ***extension table***, *material: lacquered MDF / stainless steel, color: white / black*
- ***раскладной стол***, *материал: окрашенный МДФ / нержавеющая сталь, цвет: белый / черный*

BILOTTI

- **stół rozkładany**, materiał: szkło / MDF lakierowany / MDF okleinowany / stal nierdzewna, kolor: antracyt mat - orzech
- ***extension table***, *material: glass / lacquered MDF / laminated MDF / stainless steel, color: anthracite matt / walnut*
- ***стол раскладной***, *материал: стекло / МДФ окрашенная / МДФ ламинированная / нержавеющая сталь, цвет: антрацит матовый - орех*

ANTON

- materiał: szkło / stal malowana, kolor: szkło - czarny
- *material: glass / painted steel, color: glass - black*
- *материал: стекло / окрашеная сталь, цвет: черный*

AVELAR

ø120 | 76 | 72

- materiał: szkło / MDF lakierowany / stal malowana proszkowo, kolor: blat - czarny / biały, nogi - czarny
- *material: glass / lacquered MDF / powder coated steel, color: top - black / white, legs - black*
- *материал: стекло / МДФ окрашенная / сталь с порошковым покрытием, цвет: столешница - черный / белый, опоры - черный*

RICARDO

120 ÷ 160 | 120 | 76

- **stół rozkładany,** materiał: szkło / MDF lakierowany / stal nierdzewna, kolor: blat - popielaty marmur, nogi - ciemny popiel
- ***extension table,*** *material: glass / lacquered MDF / stainless steel, color: top - grey marble, legs - dark grey*
- ***раскладной стол,*** *материал: стекло / МДФ лакированный / нержавеющая сталь*
  цвет: столешница - пепельный мрамор, ножки - темно-пепельный

PIXEL

ø120 76

- materiał: MDF lakierowany / stal malowana proszkowo, kolor: blat - biały, nogi - czarny
- *material: lacquered MDF / powder coated steel, color: top table - white, legs - black*
- *материал: окрашенный МДФ / сталь окрашенная, цвет: столешницы - белый, ноги - черный*

PASCAL

160 90 76 150

- materiał: MDF lakierowany / stal malowana proszkowo, kolor: blat - biały, nogi - czarny
- *material: lacquered MDF / powder coated steel, color: top table - white, legs - black*
- *материал: окрашенный МДФ / сталь окрашенная, цвет: столешницы - белый, ноги - черный*

AMBROSIO + krzesła K410 / *AMBROSIO + K410 chairs*

ø90 72

| materiał: szkło / stal malowana proszkowo, kolor: blat - biały marmur, nogi - czarny
| *material: glass / powder coated steel, color: top - white marble, legs - black*
| *материал: стекло / сталь с порошковым покрытием, цвет: столешница - белый мрамор, ножки - черный*

MARCO

120 70 76 106

| materiał: spiek / MDF lakierowany / stal malowana proszkowo, kolor: blat - biały marmur, nogi - czarny
| *material: sintered stone / lacquered MDF / powder coated steel, color: top - white marble, legs - black*
| *материал: керамика / окрашенный МДФ / сталь с порошковым покрытием, цвет: столешница - белый мрамор, ножки - черный*

VINCENZO + krzesła K474 / *VINCENZO + K474 chairs*

160 ÷ 200 | 90 | 77

stół rozkładany, materiał: MDF okleinowany / MDF lakierowany / stal chromowana, kolor: blat - biały marmur, noga - czarny / złoty

***extension table**, material: laminated MDF / lacquered MDF / chrome steel, color: top - white marble, legs - black / gold*

***раскладной стол**, материал: МДФ шпон / МДФ лакированная / хромированная сталь, цвет: столешница - белый мрамор, ножка - черный / злотый*

VALENTINO + krzesła K436 / *VALENTINO + K436 chairs*

VALENTINO + K460

160 ÷ 220 | 90 | 76

stół rozkładany, materiał: ceramika / MDF lakierowany / stal chromowana, kolor: blat - popielaty marmur, noga - jasny popiel / złoty

***extension table**, material: ceramic / lacquered MDF / chrome steel, color: top - grey marble, legs - light grey / gold*

***раскладной стол**, материал: керамика / МДФ лакированная / хромированная сталь, цвет: столешница - пепельный мрамор, ножки - светло - пепельный / злотый*

KONAMI + krzesła K436 / *KONAMI + K436 chairs*

- materiał: szkło / stal chromowana, kolor: blat - czarny marmur, nogi - złoty
- *material: glass / chrome steel, color: top - black marble, legs - gold*
- *материал: стекло / хромированная сталь, цвет: столешница - черный мрамор, ножки - золотой*

CLEMENTE + krzesła K537 / *CLEMENTE + K537 chairs*

- materiał: spiek / stal nierdzewna, kolor: blat - biały marmur, nogi - złoty
- *material: sintered stone / stainless steel, color: top - white marble, legs - gold*
- *материал: керамика / нержавеющая сталь, цвет: столешница - белый мрамор, опоры - золото*

REGINALD + krzesła K555 / *REGINALD + K555 chairs*

ø120 76 77

- materiał: spiek / stal nierdzewna, kolor: blat - biały marmur, nogi - srebrny
- *material: sintered stone / stainless steel, color: top - white marble, legs - silver*
- *материал: керамика / нержавеющая сталь, цвет: столешница - белый мрамор, опоры - серебро*

REGINALD 2 + krzesła K556 / *REGINALD 2 + K556 chairs*

ø120 76 77

- materiał: szkło / stal nierdzewna, kolor: blat - czarny, nogi - złoty
- *material: glass / stainless steel, color: top - black, legs - gold*
- *материал: стекло / нержавеющая сталь, цвет: столешница - черный, опоры - золото*

VEGAS

ø120 76

- materiał: MDF lakierowany / stal chromowana, kolor: blat - biały, noga - biały / złoty
- *material: lacquered MDF / chrome steel, color: top - white, leg - white / gold*
- *материал: МДФ лакированная / хромированная сталь, цвет: столешница - белый, ножки - белый / золотой*

GALARDO

160 ÷ 200 90 76

- **stół rozkładany**, materiał: MDF lakierowany / stal nierdzewna / stal malowana proszkowo, kolor: biały - złoty
- ***extension table**, material: lacquered MDF veneer / stainless steel / powder coated steel. color: white - gold*
- ***раскладной стол**, материал: окрашеннный МДФ / нержавеющая сталь / сталь с порошковым покрытием, цвет: бело- золотой*

MUSCAT

120 ÷ 160 | 120 | 76

- **stół rozkładany**, materiał: ceramika / MDF lakierowany / stal chromowana / polipropylen, kolor: blat - popielaty marmur, noga - jasny popiel / złoty
- ***extension table***, *material: ceramic / lacquered MDF / chrome steel / polypropylene, color: top - grey marble, legs - light grey / gold*
- ***раскладной стол***, *материал: керамика / МДФ лакированная / хромированная сталь / полипропилен, цвет: столешница - пепельный мрамор, ножки - светло - пепельный / злотый*

MORATA + krzesła K500 / *MORATA + K500 chairs*

ø79 | 74

- materiał: MDF okleinowany / stal malowana proszkowo / stal nierdzewna, kolor: blat - biały marmur, nogi - czarny / złoty
- *material: laminated MDF / powder coated steel / stainless steel, color: top - white marble, legs - black / gold*
- *материал: МДФ шпон / сталь с порошковым покрытием / нержавеющая сталь, цвет: столешница - белый мрамор, ножки - черный / золото*

BONELLO

| materiał: MDF okleinowany / stal chromowana, kolor: blat - popielaty marmur, nogi - złoty
| *material: laminated MDF / chrome steel, color: top - grey marble, legs - gold*
| *материал: МДФ ламинированная / сталь хромированная, цвет: столешница - серый мрамор, ножки - золотой*

ø120 | 76 | 63

LUNGO + krzesła K290 / *LUNGO + K290 chairs*

| materiał: szkło / stal malowana, kolor: blat - brązowy, nogi - antyczny złoty
| *material: glass / painted steel, color: top - brown, legs - antique gold*
| *материал: стекло / окрашенная сталь, цвет: столешница - коричневый, ноги - античное золото*

ø120 | 76 | 53

RONDO

| materiał: szkło / stal chromowana, kolor: blat - transparentny, nogi - złoty
| *material: glass / chrome steel, color: top - transparent, legs - gold*
| *материал: стекло / сталь хромированная, цвет: столешница - прозрачный, ножки - золотой*

ø110 74 60

LIVERPOOL

| materiał: szkło / stal chromowana, kolor: blat - transparentny, nogi - złoty
| *material: glass / chrome steel, color: top - transparent, legs - gold*
| *материал: стекло / сталь хромированная, цвет: столешница - прозрачный, ножки - золотой*

ø120 75

CASEMIRO + K460

CASEMIRO + krzesła K474 / *CASEMIRO + K474 chairs*

| materiał: szkło / stal chromowana, kolor: blat - biały marmur, noga - złoty
| *material: glass / chrome steel, color: top - white marble, legs - gold*
| *материал: стекло / хромированная сталь, цвет: столешница - белый мрамор, ножка - злотый*

ø90 75

DENVER

| materiał: MDF okleinowany / stal malowana proszkowo, kolor: blat - biały marmur, noga - biały
| *material: laminated MDF / powder coated steel, color: top - white marble, legs - white*
| *материал: МДФ оклееный / сталь с порошковым покрытием, цвет: столешница - белый мрамор, ножки - белый*

ø80 73

RAYMOND

ø100 73

| materiał: szkło / stal chromowana, kolor: szkło - bezbarwny, nogi - złoty lub chrom
| *material: glass / chrome steel, color: glass - transparent, legs - gold, chrome*
| *материал: стекло / хромированная сталь, цвет: стекла - бесцветный, ножки - золотой или хром*

RAYMOND 3 + krzesła K517 / *RAYMOND 3 + K517 chairs*

ø100 73

| materiał: szkło / stal chromowana, kolor: blat - biały marmur, nogi - srebrny
| *material: glass / chrome steel, color: top - white marble, legs - silver*
| *материал: стекло / сталь хромированная, цвет: столешница - белый мрамор, опоры - серебро*

RAYMOND 2 + krzesła K517 / *RAYMOND 2 + K517 chairs*

ø100 73

| materiał: szkło / stal chromowana, kolory: blat - czarny marmur, nogi - złoty
| *material: glass / chrome steel, colors: top - black marble, legs - gold*
| *материал: столешница - черный мрамор, ножки - золото*

RAYMOND 2 + krzesła K517 / *RAYMOND 2 + K517 chairs*

ø100 73

| materiał: szkło / stal chromowana, kolor: blat - biały marmur, nogi - złoty
| *material: glass / chrome steel, color: top - white marble, legs - gold*
| *материал: столешница - белый мрамор, ножки - золото*

NEW

JASON + krzesła K599 / *JASON + K599 chairs*

stół rozkładany, materiał: MDF + okleina naturalna / stal malowana proszkowo
kolor: blat - orzechowy, noga - czarny

extension table, *material: MDF + natural veneer / powder coated steel*
color: top - walnut, legs - black

стол раскладной, *материал: МДФ + натуральный шпон / сталь с порошковым покрытием*
цвет: столешница - орех, опоры - черный

K599

K604

ÉLÉGANCE NATURELLE
EXPOSITION TRÉSORS DE LA NATURE

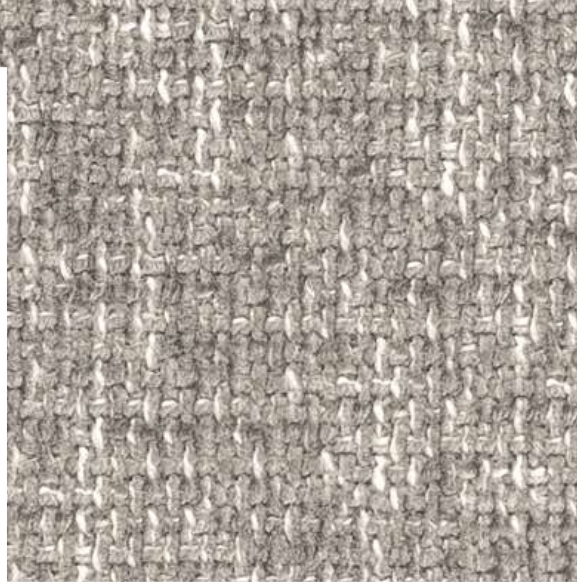

FORMES LIBRES

BARON + krzesła K572 / *BARON + K572 chairs*

- **stół rozkładany**, materiał: MDF + okleina naturalna / stal malowana proszkowo, kolor: blat - orzechowy, nogi - czarny
- ***extension table***, *material: MDF + natural veneer / powder coated steel, color: top - walnut, legs - black*
- ***стол раскладной***, *материал: МДФ + натуральный шпон / сталь с порошковым покрытием, цвет: столешница - орех, ноги - черный*

BARON + K570

HENRY + krzesła K533 / *HENRY + K533 chairs*

- **stół rozkładany**, materiał: MDF + okleina naturalna / stal malowana proszkowo, kolor: blat - naturalny, nogi - czarny
- ***extension table***, *material: MDF + natural veneer / powder coated steel, color: top - natural, legs - black*
- ***стол раскладной***, *материал: МДФ + натуральный шпон / сталь с порошковым покрытием, цвет: столешница - натуральный, опоры - черный*

HENRY + K550

BACARDI

BACARDI + K450

- **stół rozkładany**, materiał: MDF + okleina naturalna / stal malowana proszkowo, kolor: blat - dąb naturalny, nogi - czarny
- ***extension table***, *material: MDF + natural veneer / powder coated steel, color: top - natural oak, legs - black*
- ***раскладной стол***, *материал: МДФ + натуральный шпон / сталь с порошковым покрытием, цвет: столешница - натуральный дуб, ножки - черный*

FIESTA

- **stół rozkładany**, materiał: blat - MDF + lamele dębowe 5 mm, na obrzeżach drewno lite, nogi - drewno lite - bukowe, kolor: blat – dąb naturalny, nogi - czarny
- ***extension table***, *material: top - MDF board + oak slats 5mm, solid wood on edges, legs - solid beech wood, color: top - natural oak, legs - black*
- ***стол раскладной***, *материал: столешница - МДФ + 5 мм дубовые ламели, по краям массив дерева, ноги - массив дерева - бук цвет: столешница - натуральный дуб, ноги - черный*

ACORD + krzesła K567 / *ACORD + K567 chairs*

- **stół rozkładany**, materiał: MDF + okleina naturalna / stal malowana proszkowo, kolor: blat - naturalny, nogi - czarny
- ***extension table***, *material: MDF + natural veneer / powder coated steel color: top - natural, legs - black*
- ***раскладной стол***, *материал: МДФ + натуральный шпон / сталь с порошковым покрытием, цвет: столешница - натуральный, ноги - черный*

ACORD + K576

VOLANT + krzesła K564 / *VOLANT + K564 chairs*

- **stół rozkładany**, materiał: spiek / MDF lakierowany / MDF okleinowany / stal malowana proszkowo, kolor: blat - czarny marmur, nogi - dąb złoty / czarny
- ***extension table***, *material: sintered stone lacquered MDF / laminated MDF / powder coated steel, color: top - black marble, legs - golden oak / black*
- ***раскладной стол***, *материал: керамика / МДФ окрашенный / МДФ ламинированный / сталь с порошковым покрытием цвет: столешница - черный мрамор, ножки - дуб золотой / черный*

VOLANT + K573

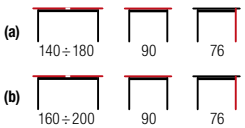

FANIS okrągły + krzesła K568 / *FANIS round + K568 chairs*

FANIS okrągły + K567

- **stół rozkładany**, materiał: MDF + okleina naturalna (dębowa) / stal malowana proszkowo, kolor: blat – naturalny, nogi - czarny / naturalny
- ***extension table***, *material: MDF + natural veneer (oak) / powder coated steel, color: top - natural, legs - black / natural*
- ***раскладной стол***, *материал: МДФ + натуральный шпон дуба / сталь с порошковым покрытием, цвет: столешница - натуральный, ноги - чёрный / натуральный*

FANIS + krzesła K591 / *FANIS + K591 chairs*

FANIS + K588

- **stół rozkładany**, materiał: MDF + okleina naturalna (dębowa) / stal malowana proszkowo, kolor: blat – naturalny, nogi - czarny / naturalny
- ***extension table***, *material: MDF + natural veneer (oak) / powder coated steel, color: top - natural, legs - black / natural*
- ***раскладной стол***, *материал: МДФ + натуральный шпон дуба / сталь с порошковым покрытием, цвет: столешница - натуральный, ноги - чёрный / натуральный*

INFERNO + krzesła K454 i K458 / *INFERNO + K454 & K458 chairs*

100 ÷ 300 | 100 | 76 | 70 ÷ 270

stół rozkładany, materiał: MDF + okleina naturalna (dębowa) / stal malowana proszkowo
kolor: blat - dąb naturalny, nogi - czarny, * w opcji konsolka INFERNO do przechowywania wkładek

extension table, *material: MDF + natural oak veneer / powder coated steel, color: top - natural oak, legs - black, * optionally a console INFERNO for storing worktop extension*

раскладной стол, *материал: МДФ + натуральный шпон (дуб) / сталь с порошковым покрытием*
*цвет: столешница - натуральный дуб, ножки - черный, * опционально консоль INFERNO для хранения надставки столешницы*

(1) konsolka INFERNO

COLORADO

120 ÷ 160 | 80 | 74 | 80 ÷ 120

stół rozkładany, materiał: MDF okleinowany / stal malowana proszkowo, kolor: blat - dąb złoty, nogi - czarny

extension table, *material: laminated MDF / powder coated steel, color: top - golden oak, legs - black*

стол раскладной, *материал: МДФ ламинированная / сталь с порошковым покрытием, цвет: столешница - дуб золотой , ножки - черный*

MORETTI

- **stół rozkładany**, materiał: MDF okleinowany / MDF lakierowany / stal malowana proszkowo, kolor: blat - dąb złoty / grafitowy mat, nogi - antracyt
- ***extension table***, *material: laminated MDF / lacquered MDF / powder coated steel, color: top - golden oak / graphite matt, legs - anthracite*
- ***стол раскладной***, *материал: МДФ ламинированная / МДФ окрашенная / сталь с порошковым покрытием, цвет: столешница - дуб золотой / графитовый матовый, опоры - антрацит*

MERCY

MERCY + K430

- **stół rozkładany**, materiał: MDF okleinowany / stal malowana proszkowo, kolor: blat - dąb złoty, nogi - czarny
- ***extension table***, *material: laminated MDF / powder coated steel, color: top - golden oak, legs - black*
- ***раскладной стол***, *материал: МДФ оклееный / сталь с порошковым покрытием, цвет: столешница - золотой дуб, ножки - черный*

DICKSON 2

DICKSON + K491

| **stół rozkładany**, materiał: MDF + okleina naturalna / stal malowana proszkowo, kolor: blat - dąb naturalny, nogi - czarny
| ***extension table***, *material: MDF + natural veneer / powder coated steel, color: top - natural oak, legs - black*
| ***раскладной стол***, *материал: МДФ + натуральный шпон / сталь с порошковым покрытием, цвет: столешница - натуральный дуб, ножки - черный*

DICKSON + krzesła K392 / *DICKSON + K392 chairs*

DICKSON + K396

| **stół rozkładany**, materiał: MDF okleinowany / stal malowana proszkowo, kolor: blat - dąb naturalny, nogi - czarny
| ***extension table***, *material: laminated MDF / powder coated steel, color: top - natural oak, legs - black*
| ***стол раскладной***, *материал: MDF ламинированная / сталь с порошковым покрытием, цвет: столешница - натуральный дуб, ножки - черный*

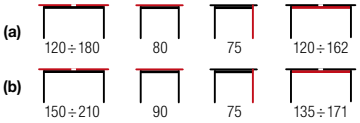

HOLTER + krzesła K332 / *HOLTER + K332 chairs*

- **stół rozkładany**, materiał: MDF okleinowany - melamina / stal malowana proszkowo, kolor: blat - dąb złoty, noga - czarny
- ***extension table***, *material: laminated MDF - melamine / powder coated steel, color: top - golden oak, legs - black*
- ***стол раскладной***, *материал: МДФ ламинированный - меламин / сталь с порошковым покрытием, цвет: столешница - дуб золотой, опоры - черный*

HOLTER + K608

BERLIN + krzesła K336 / *BERLIN + K336 chairs*

- **stół rozkładany**, materiał: MDF okleinowany / stal malowana proszkowo, kolor: blat - orzech miodowy, nogi - czarny
- ***extension table***, *material: laminated MDF / powder coated steel, color: top - honey walnut, legs - black*
- ***стол раскладной***, *материал: МДФ ламинированная / сталь с порошковым покрытием, цвет: столешница - орех медовый, опоры - черный*

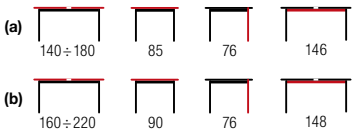

przedłużki MASSIVE
MASSIVE worktop extension

MASSIVE

MASSIVE + K432

stół rozkładany, materiał: blat - płyta fornirowana, na obrzeżach drewno lite, nogi - stal malowana proszkowo, kolor: blat – jasny dąb, nogi - czarne
* w opcji przedłużki do blatów MASSIVE (wymiary: 45x90 cm - 2 szt.)

***extension table**, material: top - vaneered board, solid wood on edges, legs - powder coated steel, color: top - light oak, legs - black, * optional MASSIVE worktop extension (dimensions: 45x90 cm - 2 pcs.)*

***раскладной стол**, материал: столешница - мебельный щит, по краям массив, ножки - сталь с порошковым покрытием, цвет: столешница - светлый дуб, ножки - черный*
** дополнительно: расширение рабочей поверхности (размеры: 45x90 см - 2 шт.)*

XAVIER

XAVIER + K265

stół rozkładany, materiał: blat - płyta fornirowana, na obrzeżach drewno lite, nogi - stal malowana proszkowo , kolor: blat – jasny dąb, nogi - czarne

***extension table,** material: top - vaneered board, solid wood on edges, legs - powder coated steel, color: top - light oak, legs - black*

***стол раскладной,** материал: столешница - шпон, кромка массив бука, ножки - сталь с порошковым покрытием, цвет: столешница - светлый дуб, ноги - черный*

HORUS

126 ÷ 206 | 80 | 76 | 105

- **stół rozkładany**, materiał: blat - płyta fornirowana, na obrzeżach drewno lite, nogi - stal malowana proszkowo, kolor: blat – jasny dąb, nogi - czarne
- ***extension table***, *material: top - vaneered board, solid wood on edges, legs - powder coated steel, color: top - light oak, legs - black*
- ***стол раскладной***, *материал: столешница - шпон, кромка массив бука, ножки - сталь с порошковым покрытием, цвет: столешница - светлый дуб, ноги - черный*

PEREZ

PEREZ + K338

160 ÷ 250 | 90 | 76 | 114

- **stół rozkładany**, materiał: blat - płyta fornirowana, na obrzeżach drewno lite, nogi - stal malowana proszkowo, kolor: blat – jasny dąb, nogi - czarne
- ***extension table***, *material: top - vaneered board, solid wood on edges, legs - powder coated steel, color: top - light oak, legs - black*
- ***стол раскладной***, *материал: столешница - шпон, кромка массив бука, ножки - сталь с порошковым покрытием, цвет: столешница - светлый дуб, ноги - черный*

CAPITAL

stół rozkładany, materiał: MDF okleinowany / stal malowana proszkowo
kolor: blat - dąb złoty, nogi - czarny

extension table, *material: laminated MDF / powder coated steel, color: top - golden oak, legs - black*

стол раскладной, *материал: ламинированная МДФ / окрашенная сталь*
цвет: столешница - золотой дуб, ноги - черный

DERRICK + krzesła K409 / *DERRICK + K409 chairs*

stół rozkładany, materiał: MDF + okleina naturalna / stal malowana proszkowo, kolor: blat - dąb naturalny, nogi - czarny

extension table, *material: MDF + natural veneer / powder coated steel, color: top - natural oak, legs - black*

стол раскладной, *материал: МДФ + натуральный шпон / сталь с порошковым покрытием, цвет: столешница - дуб натуральный, ножки - черный*

CAMBELL

140 ÷ 180 | 80 | 74 | 125

- **stół rozkładany**, materiał: MDF okleinowany / stal malowana proszkowo, kolor: blat - dąb naturalny, nogi - czarny
- ***extension table***, *material: laminated MDF / powder coated steel, color: top - natural oak, legs - black*
- ***стол раскладной***, *материал: МДФ ламинированная / сталь с порошковым покрытием, цвет: столешница - дуб натуральный, ножки - черный*

przedłużki MASSIVE 2
MASSIVE 2 worktop extension

MASSIVE 2 + krzesła K570 / *MASSIVE 2 + K570 chairs*

MASSIVE 2 + K575

160 ÷ 250 (340) | 90 | 77

- **stół rozkładany**, materiał: blat - płyta fornirowana, na obrzeżach drewno lite, nogi - stal malowana proszkowo, kolor: blat – dąb naturalny, nogi - czarny,
  * w opcji przedłużki do blatów MASSIVE 2 (wymiary: 45x90 cm - 2 szt.)
- ***extension table***, *material: top - vaneered board, solid wood on edges, legs - powder coated steel, color: top - natural oak, legs - black, * optional MASSIVE 2 worktop extension (dimensions: 45x90 cm - 2 pcs.)*
- ***раскладной стол***, *материал: столешница - шпонированный щит, по краям массив дерева, ноги - сталь с порошковым покрытием, цвет: столешница - натуральный дуб, ноги - чёрные, *дополнительные удлинители для столешницы MASSIVE 3 (размеры: 45x90 см - 2 шт.).)*

PERONI + krzesła K579 / *PERONI + K579 chairs*

PERONI + K567

- **stół rozkładany**, materiał: płyta meblowa okleinowana / stal malowana proszkowo, kolor: blat - orzechowy, noga - czarny
- ***extension table***, *material: laminated chipboard / powder coated steel, color: top - walnut, legs - black*
- ***раскладной стол***, *материал: ламинированный ДСП / сталь с порошковым покрытием, цвет: столешница - орех, ноги - черные*

PERONI

- **stół rozkładany**, materiał: płyta meblowa okleinowana / stal malowana proszkowo, kolor: dąb złoty - czarny
- ***extension table***, *material: laminated chipboard / powder coated steel, color: golden oak / black*
- ***раскладной стол***, *материал: ламинированный ДСП / сталь с порошковым покрытием, цвет: золотой дуб - черный*

PIXEL 2

ø120 | 76

| materiał: MDF okleinowany / stal malowana proszkowo, kolor: blat - dąb złoty, nogi - czarny
| *material: laminated MDF / powder coated steel, color: top - golden oak, legs - black*
| *материал: МДФ ламинированная / сталь с порошковым покрытием, цвет: столешница - дуб золотой, опоры - черный*

LEGARTO

160 ÷ 200 | 90 | 76

| **stół rozkładany**, materiał: MDF + okleina naturalna / stal malowana proszkowo, kolor: blat - dąb naturalny, noga - czarny
| ***extension table**, material: MDF + natural veneer / powder coated steel, color: top - natural oak, legs - black*
| ***раскладной стол**, материал: МДФ + натуральный шпон / сталь с порошковым покрытием, цвет: столешница - натуральный дуб, ножки - черный*

BLACKY

| **stół rozkładany**, materiał: MDF okleinowany / stal malowana proszkowo, kolor: blat - dąb złoty, podstawa - czarny
| ***extension table***, *material: laminated MDF / powder coated steel, color: top - golden oak, base -black*
| ***стол раскладной***, *материал: ламинированная МДФ / окрашенная сталь, цвет: столешница - золотой дуб, база - черный*

160 ÷ 220 | 90 | 76

SANDOR 3 + krzesła K338 / *SANDOR 3 + K338 chairs*

| **stół rozkładany**, materiał: MDF okleinowany / stal malowana proszkowo, kolor: dąb złoty - czarny
| ***extension table***, *material: laminated MDF / powder coated steel, color: golden oak / black*
| ***стол раскладной***, *материал: МДФ ламинированная / сталь с порошковым покрытием, цвет: дуб золотой - черный*

160 ÷ 220 | 90 | 75

BERTO + krzesła K548 / *BERTO + K548 chairs*

120 | 80 | 77 | 107

- materiał: MDF okleinowany / stal malowana proszkowo, kolor: blat - naturalny, nogi - czarny
- *material: laminated MDF / powder coated steel, color: top - natural, legs - black*
- *материал: МДФ ламинированная / сталь с порошковым покрытием, цвет: столешница - натуральный, опоры - черный*

JACKSON

JACKSON + K401

160 | 90 | 77 | 113

- materiał: MDF okleinowany / rattan syntetyczny / stal malowana proszkowo, kolor: blat - dąb złoty, nogi - czarny
- *material: laminated MDF / powder coated steel, color: top - golden oak, legs - black*
- *материал: МДФ оклееный / синтетический ротанг / сталь с порошковым покрытием, цвет: столешница - дуб золотой, ножки - черный*

LARSON

120 | 80 | 77 | 110

- materiał: MDF okleinowany / stal malowana proszkowo, kolor: blat - dąb naturalny, nogi - czarny
- *material: laminated MDF / powder coated steel, color: top - natural oak, legs - black*
- *материал: МДФ ламинированная / сталь с порошковым покрытием, цвет: столешница - дуб натуральный, ножки - черный*

EDGAR + krzesła K530 / *EDGAR + K530 chairs*

ø100 | 76 | 55

- materiał: MDF okleinowany - melamina / stal malowana proszkowo, kolor: blat - dąb złoty, nogi - czarny
- *material: laminated MDF - melamine / powder coated steel, color: top - golden oak, legs - black*
- *материал: МДФ ламинированная - меламин / сталь с порошковым покрытием, цвет: столешница - орех, опоры - черный*

EDGAR + krzesła K547 / *EDGAR + K547 chairs*

ø100 76 55

| materiał: MDF okleinowany - melamina / stal malowana proszkowo, kolor: blat - orzechowy, nogi - czarny
| *material: laminated MDF - melamine / powder coated steel, color: top - walnut, legs - black*
| *материал: МДФ ламинированная - меламин / сталь с порошковым покрытием, цвет: столешница - дуб золотой, опоры - черный*

OLMO

ø90 73

| materiał: MDF okleinowany / stal malowana proszkowo, kolor: blat - orzech, noga - czarny
| *material: laminate MDF / powder coated steel, color: top - walnut, leg - black*
| *материал: ламинированный МДФ / сталь с порошковым покрытием, цвет: столешница - орех, ножка - черный*

YOHANN

170 | 90 | 76 | 119

| materiał: MDF okleinowany / stal malowana proszkowo, kolor: blat - dąb san remo, nogi - czarny
| *material: laminated MDF / powder coated steel, color: top - san remo oak, legs - black*
| *материал: ламинированная МДФ / окрашенная сталь, цвет: столешница - дуб сан ремо, ноги - черный*

TIAGO + krzesła DIEGO 3 / *TIAGO + DIEGO 3 chairs*

| **stół rozkładany**, materiał: blat - płyta meblowa laminowana, nogi - drewno lite bukowe, kolory: blat - dąb craft, nogi - czarny
| ***extension table**, material: top - laminated chipboard, legs - solid beech wood, colors: top - carft oak, legs - black*
| ***стол раскладной**, материал: столешница - ДСП ламинированная, ноги - массив бука, цвета: столешница - крафтовый дуб, ножки - черный*

TIAGO + TOLEDO 2

140 ÷ 220 | 80 | 76 | 122

noga / leg
7x7 cm

BALROG okrągły + krzesła K384 / *BALROG round + K384 chairs*

ø100 | 74 | 60

- materiał: MDF lakierowany / stal malowana proszkowo, kolor: blat - jasny popiel, nogi - czarny
- *material: lacquered MDF / powder coated steel, color: top - light grey, legs - black*
- *материал: МДФ окрашенная / сталь с порошковым покрытием, цвет: столешница - светло серый, ножки - черный*

HALIFAX

160 | 90 | 76 | 140

- materiał: MDF okleinowany / stal malowana proszkowo, kolor: blat - beton, nogi - czarne
- *material: lamianted MDF / powder coated steel, color: top - concrete, legs - black*
- *материал: ламинированный МДФ / окрашенная сталь, цвет: столешница - бетон, ноги - черный*

NEW

MAGNUS + krzesła K540_WD/ *MAGNUS + K540_WD chairs*

stół rozkładany, materiał: płyta meblowa + okleina naturalna (dębowa) / drewno lite - dębowe
kolor: blat - naturalny, noga - naturalny

extension table, *material: laminated chipboard + natural oak veneer / solid oak wood*
color: top - natural, legs - natural

стол раскладной, *материал: ДСП + натуральный шпон дуба / массив дуба*
цвет: столешница - натуральный, опоры - натуральный

K540_WD

K598

EDMONDO + krzesła CADIZ / *EDMONDO + CADIZ chairs*

| **stół rozkładany**, materiał: płyta meblowa + okleina naturalna - dębowa / drewno lite - bukowe, kolor: blat - naturalny, nogi - naturalny
| ***extension table***, *material: laminated chipboard + natual oak veneer / solid beech wood, color: top - natural, legs - natural*
| ***стол раскладной***, *материал: ДСП + натуральный шпон дуба / массив бука, цвет: столешница - натуральный, опоры - натуральный*

160÷240 | 90 | 75 | 140

EDMONDO

| **stół rozkładany**, materiał: płyta meblowa + okleina naturalna- dębowa / drewno lite - bukowe, kolor: blat - naturalny, nogi - czarny
| ***extension table***, *material: laminated chipboard + natual oak veneer / solid beech wood, color: top - natural, legs - black*
| ***стол раскладной***, *материал: ДСП + натуральный шпон дуба / массив бука, цвет: столешница - натуральный, опоры - черный*

EDMONDO + K543

160÷240 | 90 | 75 | 140

GULIAN + krzesła K548 / *GULIAN + K548 chairs*

GULIAN + K547

- **stół rozkładany**, materiał: płyta meblowa laminowana / drewno lite, kolor: blat - dąb wotan, nogi - czarny
- ***extension table***, *material: laminated chipboard / solid wood, color: top - wotan oak, legs - black*
- ***стол раскладной***, *материал: ДСП ламинированная / массив дерева, цвет: столешница - дуб вотан, опоры - черный*

WINDSOR + krzesła VELO / *WINDSOR + VELO chairs*

- **stół rozkładany,** materiał: blat - płyta fornirowana, nogi - drewno lite - bukowe, kolor: blat – ciemny dąb, nogi - czarne
- ***extension table,*** *material: top - vaneered board, legs - solid beech wood, color: top - dark oak, legs - black*
- ***раскладной стол,*** *материал: столешница - ДСП, ножки - массив - бук, цвет: столешница - темный дуб, ножки - черный*

DANILO + krzesła K546 / *DANILO + K546 chairs*

ø120 | 74 | 65

- materiał: MDF + okleina naturalna / stal malowana proszkowo, kolor: blat - orzechowy, nogi - czarny
- *material: MDF + natural veneer / powder coated steel, color: top - walnut, legs - black*
- *материал: МДФ + натуральный шпон / сталь с порошковым покрытием, цвет: столешница - орех, опоры - черный*

LOCARNO

170 | 90 | 75 | 80

- materiał: MDF + okleina naturalna / stal malowana proszkowo, kolor: blat - orzechowy, nogi - czarny
- *material: MDF + natural veneer / powder coated steel, color: top - walnut, legs - black*
- *материал: МДФ + натуральный шпон / сталь с порошковым покрытием, цвет: столешница - орех, ножки - черный*

HEVELIUS + krzesła K609 / *HEVELIUS + K609 chairs*

ø130 77

| materiał: MDF + okleina naturalna / stal malowana proszkowo, kolor: blat - orzechowy, noga - czarny
| *material: MDF + natural veneer / powder coated steel, color: top - walnut, legs - black*
| *материал: МДФ + натуральный шпон / сталь с порошковым покрытием, цвет: столешница - орех, опоры - черный*

CARMELO + krzesła K396 / *CARMELO + K396 chairs*

ø100 75

| materiał: MDF + okleina naturalna / stal malowana proszkowo, kolor: blat - orzechowy, noga - czarny
| *material: MDF + natural veneer / powder coated steel, color: top - walnut, leg - black*
| *материал: МДФ + натуральный шпон / сталь с порошковым покрытием цвет: столешница - орех, ножки - черный*

BARRY + krzesła K586 / *BARRY + 586 chairs*

ø105 | 75 | 71

| materiał: MDF okleinowany - melamina / stal malowana proszkowo, kolor: blat - orzechowy, nogi - czarny
| *material: laminated MDF - melamine / powder coated steel, color: top - walnut, legs - black*
| *материал: МДФ ламинированный - меламин / сталь с порошковым покрытием, цвет: столешница - орех, ноги - черный*

DOMENICO + krzesła K482 / *DOMENICO + K482 chairs*

ø110 | 76 | 72

| materiał: MDF okleinowany / stal malowana, kolor: blat - orzech, nogi - orzech / złoty
| *material: laminated MDF / painted steel, color: top - walnut, legs - walnut / gold*
| *материал: МДФ шпон / окрашенная сталь, цвет: столешница - орех, ножки - орех / злотый*

CALDO + krzesła K575 / *CALDO + K575 chairs*

ø120 76

| materiał: MDF + okleina naturalna , kolor: blat - orzechowy, nogi - orzechowy
| *material: MDF + natural veneer, color: top - walnut, legs - walnut*
| *материал: МДФ + натуральный шпон, цвет: столешница - орех, ноги - орех*

RUPERT + krzesła K583 / *RUPERT + K583 chairs*

ø120 77 73

| materiał: MDF + okleina naturalna / drewno lite - kauczukowe, kolor: blat - orzechowy, nogi - orzechowy
| *material: MDF + natural veneer / solid rubber wood, color: top - walnut, legs - walnut*
| *материал: МДФ + натуральный шпон / массив дерева гивея, цвет: столешница - орех, ноги - орех*

MIGUEL + krzesła K562 / *MIGUEL + K562 chairs*

- materiał: MDF + okleina naturalna / drewno lite - kauczukowe, kolor: blat - orzechowy, nogi - orzechowy
- *material: MDF + natural veneer / solid rubber wood, color: top - walnut, legs - wlanut*
- *материал: МДФ + натуральный шпон / массив гивеи, цвет: столешница - орех, опоры - орех*

PEDRO + krzesła K563 / *PEDRO + K563 chairs*

- materiał: MDF + okleina naturalna / drewno lite - kauczukowe, kolor: blat - orzechowy, nogi - czarny
- *material: MDF + natural veneer / solid rubber wood, color: top - walnut, legs - black*
- *материал: МДФ + натуральный шпон / массив гивеи, цвет: столешница - орех, опоры - черный*

SORBUS + krzesła HAITI / *SORBUS + HAITI chairs*

SORBUS + K610

CHARAZIAK DESIGN

- **stół rozkładany**, materiał: MDF + okleina naturalna - dębowa / drewno lite - bukowe, kolor: kolor: blat - naturalny, noga - czarny
- ***extension table***, *material: MDF + natural oak veneer / solid wood - beech, color: color: top - natural, legs - black*
- ***стол раскладной***, *материал: МДФ + шпон дуба натуральный / массив бука, цвет: столешница - натуральный, опоры - черный*

SORBUS

CHARAZIAK DESIGN

- **stół rozkładany**, materiał: MDF + okleina naturalna - dębowa / drewno lite - bukowe, kolor: blat - dąb miodowy, nogi - dąb miodowy
- ***extension table***, *material: MDF + natural oak veneer / solid wood - beech, color: top - honey oak, legs - honey oak*
- ***стол раскладной***, *материал: МДФ + шпон дуба натуральный / массив бука, цвет: столешница - дуб медовый, опоры - дуб медовый*

NICOLAS + krzesła TOLEDO 2 / *NICOLAS + TOLEDO 2 chairs*

ø120 | 77 | 57

- materiał: MDF + okleina naturalna / drewno lite, kolor: dąb naturalny
- *material: MDF + natural veneer / solid wood, color: natural oak*
- *материал: МДФ + натуральный шпон / массив , цвет: дуб натуральный*

NELSON

- **stół rozkładany**, materiał: MDF lakierowany / drewno lite - kauczukowe, kolor: blat – biały, nogi - biały
- ***extension table***, *material: lacquered MDF / solid rubber wood, color: top - white, legs - white*
- ***стол раскладной***, *материал: МДФ окрашенный / массив дерева гивея, цвет: столешница - белый, ноги - белый*

NELSON + K530

160 ÷ 200 | 90 | 76 | 68 ÷ 180

GLOSTER + krzesła BARKLEY / *GLOSTER + BARKLEY chairs*

ø106 | 75

- materiał: blat - MDF lakierowany, nogi - drewno lite kauczukowe, kolor: biały
- *material: top - lacquered MDF, legs - solid rubber wood, color: white*
- *материал: столешница - МДФ окрашенная, ноги - массив дерева гевеи, цвет: белый*

JOSEPH + BAROCK

JOSEPH + krzesła VERDI / *JOSEPH + VERDI chairs*

150 ÷ 190 | 90 | 77 | 63

- **stół rozkładany**, materiał: MDF lakierowany / drewno lite, kolor: biały
- ***extension table**, material: lacquered MDF / solid wood, color: white*
- ***стол раскладной**, материал: МДФ окрашенный / массив , цвет: белый*

RINGO + krzesła VELO / *RINGO + VELO chairs*

102÷142 | 102 | 76 | 55÷95

stół rozkładany, materiał: płyta meblowa okleinowana / MDF okleinowany, kolor: biały
extension table, *material: laminated chipboard / laminated MDF, color: white*
раскладной стол, *материал: ламинированная ДСП / МДФ ламинированная, цвета: белый*

SORBUS

100÷200 | 100 | 77 | 57÷157

stół rozkładany, materiał: MDF + okleina naturalna - dębowa / drewno lite - bukowe, kolor: blat - biały, nogi - biały
extension table, *material: MDF + natural oak veneer / solid wood - beech, color: top - white, legs - white*
стол раскладной, *материал: МДФ + шпон дуба натуральный / массив бука, цвет: столешница - белый, опоры - белый*

CHARAZIAK DESIGN

FLORIAN

160 ÷ 228	90	76	140

- **stół rozkładany**, materiał: płyta meblowa okleinowana / MDF okleinowany, kolor: blat - biały, nogi - biały
- ***extension table***, *material: laminated chipboard / laminated MDF, color: top - white, legs - white*
- ***стол раскладной***, *материал: шпонированый мебельный щит / шпонированный МДФ, цвет: столешница - белый, ножки - белый*

MOZART + krzesła VERDI / *MOZART + VERDI chairs*

(a)	140 ÷ 180	80	75	114
(b)	160 ÷ 240	90	75	135

- **stół rozkładany**, materiał: blat - płyta MDF okleinowana + obrzeża ABS, nogi - drewno lite bukowe, kolor: biały
- ***extension table***, *material: top - laminated MDF + ABS edges, legs - solid beech wood, color: white*
- ***стол раскладной***, *материал: столешница - МДФ ламинированная + кромка АБС, ноги - массив бука, цвет: белый*

BRANDON + BASSO

BRANDON + krzesła BASSO / *BRANDON + BASSO chairs*

- **stół rozkładany**, materiał: płyta meblowa laminowana, kolor: blat - kaszmir, noga - kaszmir / dąb cremona
- ***extension table***, *material: laminated chipboard, color: top - cashmere, legs - cashmere / cremona oak*
- ***стол раскладной***, *материал: ламинированная ДСП, цвет: столешница - кашемир, ноги - кашемир / дуб кремона*

BRANDON + krzesła K519 / *BRANDON + K519 chairs*

- **stół rozkładany**, materiał: płyta meblowa laminowana, kolor: dąb wotan - czarny
- ***extension table***, *material: laminated chipboard, color: wotan oak / black*
- ***раскладной стол***, *материал: ламинированная ДСП, цвет: дуб вотан / черный*

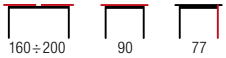

XARELTO

130 ÷ 175 | 85 | 76

- **stół rozkładany**, materiał: płyta meblowa okleinowana, kolor: blat - kaszmir, noga - kaszmir / dąb cremona
- ***extension table***, *material: laminated chipboard, color: top - cashmere, legs - cashmere / cremona oak*
- ***стол раскладной***, *материал: шпонированый мебельницы щит, цвет: столешница - кашемир, ноги - кашемир / дуб кремона*

XARELTO + krzesła DIEGO 3 / *XARELTO + DIEGO 3 chairs*

130 ÷ 175 | 85 | 76

- **stół rozkładany**, materiał: płyta meblowa okleinowana, kolor: dąb lancelot - biały
- ***extension table***, *material: laminated chipboard, color: lancelot oak / white*
- ***стол раскладной***, *материал: шпонированый мебельницы щит, цвет: дуб ланцелот / белый*

XARELTO

- **stół rozkładany**, materiał: płyta meblowa okleinowana, kolor: dąb wotan - czarny
- ***extension table***, *material: laminated chipboard, color: wotan oak / black*
- ***стол раскладной***, *материал: шпонированый мебельницы щит, цвет: дуб вотан - черный*

130 ÷ 175 | 85 | 76

WILSON + krzesła K569 / *WILSON + K569 chairs*

WILSON + K577

- **stół rozkładany**, materiał: płyta meblowa laminowana, kolor: blat - dąb artisan / czarny, nogi - dąb artisan / czarny
- ***extension table***, *material: laminated chipboard, color: top - artisan oak / black, legs - artisan oak / black*
- ***раскладной стол***, *материал: ДСП ламинированная, цвет: столешница - дуб артизан / чёрный, ноги - дуб артизан / чёрный*

120 ÷ 158 | 77 | 77

LAMELLO + krzesła K518 / *LAMELLO + K518 chairs*

- **stół rozkładany**, materiał: płyta meblowa laminowana, kolor: blat - dąb artisan, nogi - dąb artisan / czarny
- ***extension table***, *material: laminated chipboard, color: top - artisan oak, legs - artisan oak / black*
- ***раскладной стол***, *материал: ламинированная ДСП, цвет: столешница - дуб ручной работы, ножки - дуб ручной работы / черный*

LAMELLO + K520

(a)	130 ÷ 180	80	76
(b)	160 ÷ 210	90	76

FABIANO

- **stół rozkładany**, materiał: płyta meblowa laminowana, kolor: blat - dąb wotan, noga - dąb wotan / czarny
- ***extension table***, *material: laminated chipboard, color: top - wotan oak, legs - wotan oak / black*
- ***стол раскладной***, *материал: ДСП ламинированная, цвет: столешница - дуб вотан, опоры - дуб вотан / черный*

FABIANO + K538

130 ÷ 175	85	76

QUBIK + krzesła K576 / *QUBIK + K576 chairs*

- **stół rozkładany**, materiał: płyta meblowa laminowana, kolor: blat - dąb artisan, nogi - czarny
- ***extension table***, *material: laminated chipboard, color: top - artisan oak, legs - black*
- ***раскладной стол***, *материал: ДСП ламинированная, цвет: столешница - дуб артизан, ноги - чёрный*

QUBIK + K577

TIAGO kwadrat / *TIAGO square*

- **stół rozkładany**, materiał: płyta meblowa laminowana / MDF laminowany, kolor: blat - dąb craft, nogi - czarny
- ***extension table***, *material: laminated chipboard / laminated MDF, color: top - craft oak, legs - black*
- ***раскладной стол***, *материал: ламинированная ДСП / ламинированный МДФ, цвет: столешница - дуб крафт, ножки - черный*

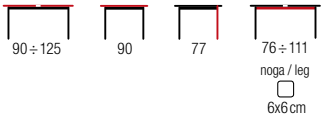

PIVOT + krzesła K569 / *PIVOT + K569 chairs*

| **stół rozkładany**, materiał: płyta meblowa laminowana / drewno lite - bukowe, kolor: blat – dąb artisan, nogi - czarny
| ***extension table***, *material: laminated chipboard / solid beech wood, color: top - artisan oak, legs - black*
| ***раскладной стол***, *материал: ДСП ламинированная / массив дерева - бук, цвет: столешница - дуб артизан, ноги - чёрные*

PIVOT + K582

BARRIL + krzesła K582 / *BARRIL + K582 chairs*

| **stół rozkładany**, materiał: płyta meblowa laminowana / MDF okleinowany, kolor: blat – dąb artisan, nogi - czarny
| ***extension table***, *material: laminated chipboard / laminated MDF, color: top - artisan oak, legs - black*
| ***раскладной стол***, *материал: ДСП ламинированная / МДФ ламинированный, цвет: столешница - дуб артизан, ноги - чёрные*

BAGIO + krzesła K538 / *BAGIO + K538 chairs*

| **stół rozkładany**, materiał: płyta meblowa laminowana, kolor: blat - dąb artisan, nogi - dąb artisan
| ***extension table***, *material: laminated chipboard, color: top - artisan oak, legs - artisan oak*
| ***стол раскладной***, *материал: ДСП ламинированная, цвет: столешница - дуб артизан, опоры - дуб артизан*

BAGIO + K532

BAGIO + krzesła K560 / *BAGIO + K560 chairs*

| **stół rozkładany**, materiał: płyta meblowa laminowana, kolor: blat - dąb artisan, nogi - czarny
| ***extension table***, *material: laminated chipboard, color: top - artisan oak, legs - black*
| ***стол раскладной***, *материал: ДСП ламинированная, цвет: столешница - дуб артизан, опоры - черный*

BAGIO + K561

GIZMO + krzesła K525_WDF / *GIZMO + K525_WDF chairs*

| **stół rozkładany**, płyta meblowa laminowana, kolor: blat - dąb artisan, noga - dąb artisan
| ***extension table***, *material: laminated chipboard, color: top - artisan oak, legs - artisan oak*
| ***стол раскладной***, *материал: ДСП ламинированная, цвет: столешница - дуб артизан, опоры - дуб артизан*

GIZMO + K525_WD

GIZMO + krzesła K608 / *GIZMO + K608 chairs*

| **stół rozkładany**, materiał: płyta meblowa laminowana, kolor: blat - dąb artisan, noga - czarny
| ***extension table***, *material: laminated chipboard, color: top - artisan oak, legs - black*
| ***стол раскладной***, *материал: ДСП ламинированная, цвет: столешница - дуб артизан, опоры - черный*

GIZMO + K608

GREG

| **stół rozkładany**, materiał: płyta meblowa okleinowana, kolor: dąb wotan - czarny
| ***extension table***, *material: laminated chipboard, color: wotan oak / black*
| ***раскладной стол***, *материал: ламинированная ДСП, цвет: дуб вотан - черный*

GREG + K401

COBALT

| materiał: płyta meblowa okleinowana, kolor: dąb wotan - czarny
| *material: laminated chipboard, color: wotan oak / black*
| *материал: ламинированная ДСП, цвет: дуб вотан - черный*

GINO

100÷135 | 60 | 75 | 85

- **stół rozkładany**, materiał: płyta meblowa okleinowana, kolory: blat - dąb wotan, nogi - czarny lub blat - biały, nogi - biały, blat - dąb craft, nogi - dąb craft
- ***extension table***, *material: laminated chipboard, color: top - wotan oak, legs - black, top - white, legs - white, top - craft oak, legs - craft oak*
- ***стол раскладной***, *материал: шпонированый мебельный щит, цвет: столешница - дуб вотан, ножки - черный, столешница - белый, ножки - белый, столешница - дуб крафт, ножки - дуб крафт*

FLORIAN

160÷228 | 90 | 76 | 140

- **stół rozkładany**, materiał: płyta meblowa okleinowana / MDF okleinowany, kolor: blat - dąb artisan, nogi - czarny
- ***extension table***, *material: laminated chipboard / laminated MDF, color: top - artisan oak, legs - black*
- ***стол раскладной***, *материал: шпонированый мебельный щит / шпонированный МДФ, цвет: столешница - дуб артизан, ножки - черный*

KSAWERY + krzesła K514 / *KSAWERY + K514 chairs*

noga
6x6 cm

- materiał: blat - płyta meblowa laminowana, na obrzeżach ABS, nogi – MDF laminowany, kolory: biały, dąb sonoma, dąb sonoma / biały lub dąb craft
- *material: top - laminated chipboard, ABS plastic on edges, legs - laminated MDF, color: white, sonoma oak, sonoma oak / white, craft oak*
- *материал: столешница - ламинированное ДСП, кромка ПВХ, ножки - МДФ ламинированный, цвет: белый, дуб соном или дуб сонома / белый, дуб крафт*

SEWERYN

- **stół rozkładany**, materiał: blat - płyta MDF laminowana, na obrzeżach ABS, nogi - MDF laminowany kolory: biały, dąb sonoma / biały, dąb sonoma, ciemny orzech lub dąb craft
- ***extension table***, *material: top - laminated MDF board, ABS plastic on edges, legs - laminated MDF, colors: white, sonoma oak / white, sonoma oak, dark walnut, craft oak*
- ***стол раскладной***, *материал: столешница - плита МДФ ламинированная, кромка ПВХ, ножки - МДФ ламинированный, цвета: белый, дуб сонома / белый, дуб сонома, темный орех, дуб крафт*

MAURYCY

MAURYCY + K514

118 ÷ 158 | 75 | 76 | 105

noga / leg 6x6 cm

stół rozkładany, materiał: blat - płyta meblowa laminowana, na obrzeżach ABS, nogi – MDF laminowany
kolory: biały, dąb sonoma, ciemny orzech, dąb sonoma / biały lub dąb craft

extension table, *material: top - laminated chipboard, legs - laminated MDF, ABS plastic on edges, colors: white, sonoma oak, dark walnut, sonoma oak / white, craft oak*

стол раскладной, *материал: столешница - ламинированное ДСП, кромка ПВХ, ножки - МДФ ламинированный, цвета: белый, дуб сонома, темный орех, дуб сонома/белый, дуб крафт*

GRACJAN

GRACJAN + K508

80 ÷ 160 | 80 | 76 | 66

noga / leg 6x6 cm

stół rozkładany, materiał: blat - płyta meblowa laminowana, na obrzeżach ABS, nogi – MDF laminowany
kolory: biały, dąb sonoma, ciemny orzech, dąb sonoma / biały, dąb craft

extension table, *material: top - laminated chipboard, ABS plastic on edges, legs - laminated MDF, colors: white, sonoma oak, dark walnut, sonoma oak / white, craft oak*

стол раскладной, *материал: столешница - ламинированное ДСП, кромка ПВХ, ножки - МДФ ламинированный, цвет: белый, дуб сонома, темный орех, дуб крафт*

RINGO

RINGO + DIEGO 2

- **stół rozkładany**, materiał: płyta meblowa okleinowana / MDF okleinowany, kolor: dąb artisan / czarny
- ***extension table***, *material: laminated chipboard / laminated MDF, color: artisan oak / black*
- ***раскладной стол***, *материал: ламинированная ДСП / МДФ ламинированная, цвет: дуб артизан / черный*

RINGO + krzesła CLARION 2 / *RINGO + CLARION 2 chairs*

- **stół rozkładany**, materiał: płyta meblowa okleinowana / MDF okleinowany, kolor: czarny
- ***extension table***, *material: laminated chipboard / laminated MDF, color: black / black*
- ***раскладной стол***, *материал: ламинированная ДСП / МДФ ламинированная, цвет: черный*

RUBEN + krzesła DIEGO 2 / *RUBEN + DIEGO 2 chairs*

| **stół rozkładany**, materiał: płyta meblowa okleinowana / drewno lite - bukowe, kolor: blat - dąb artisan, nogi - czarny
| ***extension table***, *material: laminated chipboard / solid beech wood, color: top - artisan oak, legs - black*
| ***раскладной стол***, *материал: плита мебельная ламинированная / массив - бук, цвет: столешница - дуб артизан, ножки - черный*

RUBEN + TOLEDO 3

RINGO + krzesła K490 / *RINGO + K490 chairs*

| **stół rozkładany**, materiał: płyta meblowa okleinowana / MDF okleinowany, kolor: dąb craft
| ***extension table***, *material: laminated chipboard / laminated MDF, color: craft oak*
| ***раскладной стол***, *материал: ламинированная ДСП / МДФ ламинированная, цвет: дуб крафт*

PERONI + krzesła K606_CS / *PERONI + K606_CS chairs*

- **stół rozkładany**, materiał: płyta meblowa okleinowana / stal malowana proszkowo, kolor: blat - dąb hikora, noga - kaszmir
- ***extension table***, *material: laminated chipboard / powder coated steel, color: top - hikora oak, legs - cashmere*
- ***стол раскладной***, *материал: ламинированный ДСП / сталь с порошковым покрытием, цвет: столешница - дуб гикори, ножки - кашемир*

PERONI + K520_CS

PERONI + krzesła K489 / *PERONI + K489 chairs*

- **stół rozkładany**, materiał: płyta meblowa okleinowana / stal malowana proszkowo, kolor: blat - dąb złoty, nogi - biały
- ***extension table***, *material: laminated chipboard / powder coated steel, color: top - golden oak, legs - white*
- ***стол раскладной***, *материал: ламинированный ДСП / сталь с порошковым покрытием, цвет: столешница - дуб золотой, ножки - белые*

PERONI + K490 i K491

RINGO + krzesła K520_CS / *RINGO + K520_CS chairs*

- **stół rozkładany**, materiał: płyta meblowa okleinowana / MDF okleinowany, kolor: blat - kaszmir, noga - kaszmir
- ***extension table***, *material: laminated chipboard / laminated MDF, color: top - cashmere, legs - cashmere*
- ***раскладной стол***, *материал: ламинированная ДСП / МДФ ламинированная, цвет: столешница - кашемир, опоры - кашемир*

RINGO + BUGGI 2

GIZMO + krzesła DARIUSZ 2 / *GIZMO + DARIUSZ 2 chairs*

- **stół rozkładany**, materiał: płyta meblowa laminowana, kolor: blat - kaszmir, noga - kaszmir
- ***extension table***, *material: laminated chipboard, color: top - cashmere, legs - cashmere*
- ***раскладной стол***, *материал: ДСП ламинированная, цвет: столешница - кашемир, опоры - кашемир*

GIZMO + K569_CS

PIVOT

PIVOT + CADIZ

| **stół rozkładany**, materiał: płyta meblowa laminowana / drewno lite - bukowe, kolor: blat – kaszmir, nogi - naturalny
| ***extension table***, *material: laminated chipboard / solid beech wood, color: top - cashmere, legs - natural*
| ***раскладной стол***, *материал: ДСП ламинированная / массив дерева - бук, цвет: столешница - кашемир, ноги - натуральный*

RUBEN + krzesła BASSO / *RUBEN + BASSO chairs*

RUBEN + BASSO

| **stół rozkładany**, materiał: płyta meblowa okleinowana / drewno lite - bukowe, kolor: blat - kaszmir, noga - naturalny
| ***extension table***, *material: laminated chipboard / solid beech wood, color: top - cashmere, legs - natural*
| ***раскладной стол***, *материал: плита мебельная ламинированная / массив - бук, цвет: столешница - кашемир, ноги - натуральные*

TIAGO + krzesła K332_CS / *TIAGO + K332_CS chairs*

- **stół rozkładany**, materiał: blat - płyta meblowa laminowana, nogi - drewno lite bukowe, kolory: blat - dąb hikora, noga - kaszmir
- ***extension table***, *material: top - laminated chipboard, legs - solid beech wood, colors: top - hikora oak, legs - cashmere*
- ***стол раскладной***, *материал: столешница - ДСП ламинированная, ноги - массив бука, цвета: столешница - дуб гикори, ножки - кашемир*

TIAGO + DARIUSZ 2

140 ÷ 220	80	76	122

noga / leg 7x7 cm

RINGO + krzesła K589 / *RINGO + K589 chairs*

- **stół rozkładany**, materiał: płyta meblowa okleinowana / MDF okleinowany, kolor: blat - kaszmir, noga - czarny
- ***extension table***, *material: laminated chipboard / laminated MDF, color: top - cashmere, legs - black*
- ***раскладной стол***, *материал: ламинированная ДСП / МДФ ламинированная, цвет: столешница - кашемир, ноги - черные*

RINGO + K589

102÷ 142	102	76	55 ÷ 95

TIAGO

140 ÷ 220 | 80 | 76 | 122 noga / leg 7x7 cm

- **stół rozkładany**, materiał: blat (gr. 54 mm) - płyta meblowa laminowana, nogi - drewno lite bukowe, kolor: dąb lancelot / biały
- ***extension table***, *material: top (th. 54 mm) - laminated chipboard, legs - solid beech wood, color: lancelot oak / white*
- ***стол раскладной***, *материал: столешница (то.54 mm) - ДСП ламинированная, ноги - массив бука, цвет: дуб ланцелот / белый*

TIAGO 2

140 ÷ 220 | 80 | 76 | 122 noga / leg 7x7 cm

- **stół rozkładany**, materiał: blat (gr. 48 mm) - płyta meblowa laminowana, na obrzeżach ABS, nogi - MDF laminowany, kolor: biały, dąb craft
- ***extension table***, *material: top (th. 48 mm) - laminated chipboard, ABS plastic on edges, legs - laminated MDF, color: white, craft oak*
- ***стол раскладной***, *материал: столешница (то.48 mm) - ДСП ламинированная, кромка ПВХ, опоры - МДФ ламинированная, цвет: белый, дуб крафт*

RINGO + krzesła K490 / *RINGO + K490 chairs*

102÷142 | 102 | 76 | 55÷95

- **stół rozkładany**, materiał: płyta meblowa okleinowana / MDF okleinowany, kolor: dąb craft / biały
- ***extension table**, material: laminated chipboard / laminated MDF, color: craft oak / white*
- ***раскладной стол**, материал: ламинированная ДСП / МДФ ламинированная, цвет: дуб крафт / белый*

STING

ø80 | 73

- materiał: MDF okleinowany / stal malowana proszkowo, kolor: blat - dąb złoty, noga - biały
- *material: laminated MDF / powder coated steel, color: top - golden oak, legs - white*
- *материал: МДФ оклееный / сталь с порошковым покрытием, цвет: столешница - золотой дуб, ножки - белый*

CALIBER + krzesła K247 / *CALIBER + K247 chairs*

- **stół rozkładany**, materiał: MDF lakierowany / MDF okleinowany / stal malowana, kolor: blat - biały mat / dąb san remo, nogi - naturalny
- ***extension table***, *material: lacquered MDF / laminated MDF / painted steel, color: top - white matt / san remo oak, legs - natural*
- ***стол раскладной***, *материал: лакированная МДФ / ламинированная МДФ / окрашенная сталь, цвет: столешница - белый матовый / дуб сан ремо, ноги - натуральный*

EDWARD + K214

EDWARD + krzesła K285 / *EDWARD + K285 chairs*

- **stół rozkładany**, materiał: MDF lakierowany / MDF okleinowany / stal malowana, kolory: blat - biały / dąb san remo, nogi - dąb san remo lub blat - biały / dąb miodowy, nogi - dąb miodowy
- ***extension table***, *material: lacquered MDF / laminated MDF / painted steel, colors: top - white / san remo oak, legs - san remo oak; top - white / honey oak, legs - honey oak*
- ***стол раскладной***, *материал: окрашенный МДФ / ламинированный МДФ / окрашенная сталь, цвета: столешница - белый / дуб сан ремо, ноги - дуб сан ремо или столешницы - белый/дуб медовый, ножек - дуб медовый*

RUBEN + krzesła BUGGI / *RUBEN + BUGGI chairs*

102 ÷ 142 | 102 | 73 | 75

- **stół rozkładany**, materiał: płyta meblowa okleinowana / drewno lite - bukowe, kolor: blat - biały mat, nogi - dąb miodowy
- ***extension table***, *material: lamianated chipboard / solid wood - beech, color: top - white matt, legs - honey oak*
- ***стол раскладной***, *материал: ДСП ламинированная / массив - бук, цвет: столешница - белый матовый, ножки - медовый дуб*

BARRET + krzesła K285 / *BARRET + K285 chairs*

90 ÷ 190 | 80 | 75 | 70 ÷ 170

- **stół rozkładany**, materiał: MDF okleinowany / drewno lite - bukowe, kolor: blat - biały mat, nogi - dąb lefkas
- ***extension table***, *material: laminated MDF / solid wood - beech, color: top - white, legs - lefkas oak*
- ***стол раскладной***, *материал: МДФ ламинированная / массив - бук , цвет: столешница - белый матовый, ножки - дуб лефкас*

160÷240 | 90 | 74 | 118

FRYDERYK 160/240 + krzesła GERARD 2 / *FRYDERYK 160/240 + GERARD 2 chairs*

stół rozkładany (prowadnica metalowa + rolka), materiał: blat - płyta MDF laminowana, nogi - drewno lite (bukowe), kolory: biały
extension table *(metal fence + roller), material: top - laminated MDF board, legs - solid beech wood, color: white*
стол раскладной *(металлическая направляющая + ролики), материал: столешница - плита МДФ ламинированная, ножки - массив бука, цвет: белый*

ciemny orzech / dark walnut / темный орех

dąb craft / craft oak / дуб крафт

160÷240 | 90 | 74 | 118

FRYDERYK 160/240 + krzesła CITRONE / *FRYDERYK 160/240 + CITRONE chairs*

stół rozkładany (prowadnica metalowa + rolka), materiał: blat - płyta MDF laminowana, nogi - drewno lite (bukowe), kolory: dąb craft lub ciemny orzech
extension table *(metal fence + roller), material: top - laminated MDF board, legs - solid beech wood, colors: craft oak, dark walnut*
стол раскладной *(металлическая направляющая + ролики), материал: столешница - плита МДФ ламинированная, ножки - массив бука, цвет: дуб крафт или темный орех*

biały / white / белый

orzech / walnut / орех

WILLIAM + krzesła VERDI / *WILLIAM + VERDI chairs*

90÷124 | 90 | 75

stół rozkładany, materiał: blat - płyta MDF + okleina naturalna, nogi - drewno lite, kolory: biały lub orzech
extension table*, material: top - MDF board + natural veneer, legs - solid wood, colors: white, walnut*
стол раскладной*, материал: столешница - плита МДФ + натуральный шпон, ножки - массив гевеи, цвета: белый или орех*

Zestaw NANDO stół + 2 krzesła / *NANDO set table + 2 chairs*

- materiał: płyta meblowa okleinowana - melamina / stal malowana proszkowo / PVC, kolor: naturalny - czarny - popielaty
- *material: laminated chipboard - melamine / powder coated steel / PVC, color: natural / black / grey*
- *Комплект NANDO стол + 2 стула : материал: ДСП ламинированная - меламин /сталь с порошковым покрытием / ПВХ, цвет: натуральный / черный / серый*

Zestaw DICKY stół + 4 krzesła / *DICKY set table + 4 chairs*

- materiał: płyta meblowa okleinowana / stal malowana proszkowo / tkanina, kolor: naturalny / czarny / popielaty
- *material: laminated chipboard / powder coated steel / cloth, color: natural / black / grey*
- *материал: ДСП ламинированная / сталь с порошковым покрытием / ткань, цвет: натуральный / черный / серый*

Zestaw MILTON stół + 4 krzesła / *MILTON set table + 4 chairs*

- materiał: płyta meblowa okleinowana - melamina / stal malowana proszkowo / MDF / PVC, kolor: naturalny - czarny
- *material: laminated chipboard - melamine / powder coated steel / MDF / PVC, color: natural / black*
- *Комплект MILTON стол + 4 стула : материал: ДСП ламинированная - меламин / сталь с порошковым покрытием / МДФ / ПВХ, цвет: натуральный / черный*

36
38
84
44

110 70 75

Zestaw FAUST 3 stół + 4 krzesła / *FAUST 3 set table + 4 chairs*

| materiał: MDF okleinowany / stal malowana proszkowo, kolor: naturalny - czarny
| *material: laminated MDF / powder coated steel, color: natural / black*
| *материал: МДФ ламинированный / сталь с порошковым покрытием / ткань, цвет: натуральный - черный*

36
38
84
44

Zestaw FAUST stół + 4 krzesła / *FAUST set table + 4 chairs*

110 70 75

| materiał: stal malowana proszkowo / MDF okleinowany, kolor: blat - dąb sonoma
| *material: powder coated steel / laminated MDF, color: top - sonoma oak*
| *материал: сталь окрашенная / МДФ ламинированный, цвет: столешница - дуб сонома*

39
45
86
44

140 80 75

Zestaw BOLIVAR stół + 6 krzeseł / *BOLIVAR set table + 6 chairs*

| materiał: MDF okleinowany / stal malowana proszkowo, kolor: dąb złoty - czarny
| *material: laminated MDF / powder coated steel, color: golden oak / black*
| *материал: ламинированная МДФ / окрашенная сталь, цвет: дуб золотой / черный*

Zestaw KABIR kwadrat stół + 2 krzesła / *KABIR square set table + 2 chairs*

- materiał: MDF okleinowany / stal malowana proszkowo, kolor: blat - dąb san remo, nogi - czarny
- *material: laminated MDF / powder coated steel, color: top - san remo oak, legs - black*
- *материал: ламинированная МДФ / окрашенная сталь, цвет: столешница - дуб сан ремо, ноги - черный*

Zestaw MALCOLM stół + 4 krzesła / *MALCOLM set table + 4 chairs*

- materiał: blat - płyta komórkowa okleinowana, siedziska krzeseł - płyta MDF okleinowana, stelaże: stół i krzesła - stal malowana proszkowo, kolor: blat - dąb sonoma
- *material: table top - laminated cell board, seats of chairs - laminated MDF, frames: table and chairs - powder coated steel, color: top - sonoma oak*
- *материал: столешница: плита сотовая ламинированная МДФ, сиденья стульев - ламинированный МДФ, каркас: стол и стулья сталь окрашенная, цвет: столешница - дуб сонома*

Zestaw JASPER stół + 4 krzesła / *JASPER set table + 4 chairs*

- materiał: szkło / stal malowana proszkowo, kolor: czarny - popielaty
- *material: glass / powder coated steel, color: black / grey*
- *материал: стекло / сталь с порошковым покрытием, цвет: черный / серый*

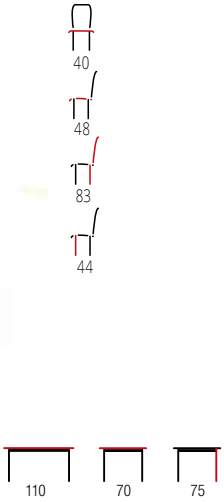

Zestaw MALCOLM stół + 4 krzesła / *MALCOLM set table + 4 chairs*

| materiał: blat - płyta komórkowa okleinowana, siedziska krzeseł - płyta MDF okleinowana, stelaże: stół i krzesła - stal malowana proszkowo, kolor: blat - wenge
| *material: table top - laminated cell board, seats of chairs - laminated MDF, frames: table and chairs - powder coated steel, color: top - wenge*
| *материал: столешница: плита сотовая ламинированная МДФ, сиденья стульев - ламинированный МДФ, каркас: стол и стулья сталь окрашенная, цвет: столешница - венге*

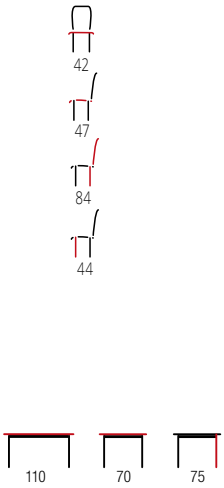

Zestaw NEW STARTER 2 stół + 4 krzesła / *NEW STARTER 2 set table + 4 chairs*

| materiał: blat - MDF + okleina naturalna, stelaże - drewno lite, siedziska - tapicerka, kolor: espresso
| *material: table top - MDF + natural veneer, frames - solid wood , seats of chairs - upholstery, color: espresso*
| *материал: столешница - МДФ + шпон, каркас - массив, сиденья - ткань, цвет: эспрессо*

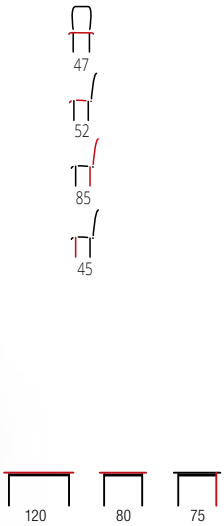

Zestaw CORDOBA stół + 4 krzesła / *CORDOBA set table + 4 chairs*

| material: MDF + okleina naturalna / tkanina, kolor: drewno - jasny dąb, tapicerka - mokate
| *material: MDF + natural veneer / cloth, color: wood - light oak / upholstery - mokate*
| *материал: МДФ + шпон натуральный / ткань, цвет: дерево - светло-дуб / ткань - mokate*

Zestaw LANCE stół + 2 krzesła / *LANCE set table + 2 chairs*

- materiał: blat i siedziska - płyta MDF okleinowana, stelaże - stal malowana proszkowo, kolor: blat - biały
- *material: table top and seats of chairs - laminated MDF, frames - powder coated steel, color: top - white*
- *материал: столешница и сиденья - ламинированный МДФ, каркас - окрашенная сталь, цвет: столешница - белый*

Zestaw LANCE stół + 2 krzesła / *LANCE set table + 2 chairs*

- materiał: blat i siedziska - płyta MDF okleinowana, stelaże - stal malowana proszkowo, kolor: blat - dąb sonoma
- *material: table top and seats of chairs - laminated MDF, frames - powder coated steel, color: top - sonoma oak*
- *материал: столешница и сиденья - ламинированный МДФ, каркас - окрашенная сталь, цвет: столешница - дуб сонома*

Zestaw LANCE stół + 2 krzesła / *LANCE set table + 2 chairs*

- materiał: blat i siedziska - płyta MDF okleinowana, stelaże - stal malowana proszkowo, kolor: blat - wenge
- *material: table top and seats of chairs - laminated MDF, frames - powder coated steel, color: top - wenge*
- *материал: столешница и сиденья - ламинированный МДФ, каркас - окрашенная сталь, цвет: столешница - венге*

SOLANO

materiał: płyta meblowa laminowana / MDF laminowany / stal malowana proszkowo / zaokrąglone boki, kolor: orzech warmia / czarny marmur
* w opcji kominek elektryczny BILU - do RTV-1 oraz RTV-2

material: laminated chipboard / laminated MDF / powder coated steel / rounded edges, color: warmia walnut / black marble
** electric fireplace in option to RTV-1 and RTV-2*

материал: ДСП ламинированная / МДФ ламинированный / сталь окрашенная порошковой краской / закругленные края, цвет: орех вармия / черный мрамор.
** опции для моделей RTV-1 и RTV-2*

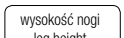

SOLANO KM-2
100/40/116 cm

SOLANO KM-1
160/40/77 cm

SOLANO RTV-2
200/40/55 cm

BILU

napięcie - 230V AC / moc - maks. 1500W / sterowanie pilotem / timer - 10 ustawień / zakres temp: 18-35 stopni C / 3 prędkości płomienia / 5 kolorów płomienia / 5 różnych jasności drewna

voltage - 230V AC / power - max. 1500W / remote control / timer - 10 settings / temperature range: 18-35 degrees C / 3 flame speeds / 5 flame colors / 5 different wood brightnesses

напряжение - 230 В переменного тока / Мощность - макс. 1500 Вт / Пульт дистанционного управления / Таймер - 10 настроек / Диапазон температур: 18-35 °C / 3 скорости пламени / 5 цветов пламени / 5 различных оттенков древесины

SOLANO RTV-1
150/40/55 cm

wszystkie wymiary podano w kolejności: szerokość / głębokość / wysokość

Все размеры указаны в следующей последовательности: ширина / глубина / высота

all dimensions in order: width / depth / height

BELUCI

materiał: płyta meblowa laminowana / MDF laminowany / stal malowana proszkowo / zaokrąglone boki, kolor: kaszmir / dąb cremona
* w opcji kominek elektryczny BILU - do RTV-1

material: laminated chipboard / laminated MDF / powder coated steel / rounded edges, color: cashmere / cremona oak
** electric fireplace in option to RTV-1*

материал: ДСП ламинированная / МДФ ламинированный / сталь окрашенная порошковой краской / закругленные края, цвет: кашемир / дуб кремона.
** опции для моделей RTV-1*

wysokość nogi
leg height
20 cm

BELUCI KM-2
97/40/116 cm

BELUCI KM-1
160/40/76 cm

BELUCI RTV-2
200/40/54 cm

BELUCI RTV-1
160/40/56 cm

BILU

napięcie - 230V AC / moc - maks. 1500W / sterowanie pilotem / timer - 10 ustawień / zakres temp: 18-35 stopni C / 3 prędkości płomienia / 5 kolorów płomienia / 5 różnych jasności drewna

voltage - 230V AC / power - max. 1500W / remote control / timer - 10 settings / temperature range: 18-35 degrees C / 3 flame speeds / 5 flame colors / 5 different wood brightnesses

напряжение - 230 В переменного тока / Мощность - макс. 1500 Вт / Пульт дистанционного управления / Таймер - 10 настроек / Диапазон температур: 18-35 °C / 3 скорости пламени / 5 цветов пламени / 5 различных оттенков древесины

TIRANTE

materiał: płyta meblowa laminowana / MDF laminowany / stal malowana proszkowo / zaokrąglone boki, kolor: kaszmir
* w opcji kominek elektryczny BILU - do RTV-1 oraz RTV-2

material: laminated chipboard / laminated MDF / powder coated steel / rounded edges, color: cashmere
** electric fireplace in option to RTV-1 and RTV-2*

материал: ДСП ламинированная / МДФ ламинированный / сталь окрашенная порошковой краской / закругленные края, цвет: кашемир
** опции для моделей RTV-1 и RTV-2*

wysokość nogi
leg height
15 cm

TIRANTE KM-2
100/40/120 cm

TIRANTE KM-1
160/40/75 cm

TIRANTE RTV-2
200/40/46 cm

BILU

napięcie - 230V AC / moc - maks. 1500W / sterowanie pilotem / timer - 10 ustawień / zakres temp: 18-35 stopni C / 3 prędkości płomienia / 5 kolorów płomienia / 5 różnych jasności drewna

voltage - 230V AC / power - max. 1500W / remote control / timer - 10 settings / temperature range: 18-35 degrees C / 3 flame speeds / 5 flame colors / 5 different wood brightnesses

напряжение - 230 В переменного тока / Мощность - макс. 1500 Вт / Пульт дистанционного управления / Таймер - 10 настроек / Диапазон температур: 18-35 °C / 3 скорости пламени / 5 цветов пламени / 5 различных оттенков древесины

TIRANTE RTV-1
160/40/46 cm

wszystkie wymiary podano w kolejności: szerokość / głębokość / wysokość

Все размеры указаны в следующей последовательности: ширина / глубина / высота

all dimensions in order: width / depth / height

ARANGO

wysokość nogi
leg height
15 cm

materiał: płyta meblowa laminowana / MDF laminowany / drewno lite bukowe / zaokrąglone boki, kolor: dąb hikora

material: laminated chipboard / laminated MDF / solid beech wood / rounded edges, color: hikora oak

материал: ДСП ламинированная / МДФ ламинированный / массив бука / закругленные края, цвет: дуб гикори

ARANGO KM-1
150/40/85 cm

ARANGO KM-2
110/40/93 cm

ARANGO RTV-1
150/40/55 cm

ARANGO RTV-2
190/40/55 cm

RANDOM_2

materiał: MDF okleinowany / płyta meblowa laminowana / polipropylen
kolor: kaszmir - orzech - czarny

material: laminated MDF / laminated chipboard / polypropylene
color: cashmere / walnut / black

материал: шпонированный МДФ / шпонированный мебельный щит / полипропилен
цвет: кашемир / орех / черный

RANDOM_2 LAW-1

ława, wymiary: 92/50/40 cm
coffee table, dimensions: 92/50/40 cm
журнальный стол, размеры: 92/50/40 см

RANDOM_2 KM-1

komoda, wymiary: 160/40/82 cm
chest, dimensions: 160/40/82 cm
комод, размеры: 160/40/82 см

RANDOM_2 KM-2

komoda, wymiary: 100/40/95 cm
chest, dimensions: 100/40/95 cm
комод, размеры: 100/40/95 см

RANDOM_2 W-1

witryna, wymiary: 60/40/182 cm
display cabinet, dimensions: 60/40/182 cm
витрина, размеры: 60/40/182 см

RANDOM_2 W-1

RANDOM_2 RTV-1

stolik RTV, wymiary: 150/40/47 cm
TV-stand, dimensions: 150/40/47 cm
тумба под ТВ, размеры: 150/40/47 см

RANDOM_2 RTV-2

stolik RTV, wymiary: 180/40/52 cm
TV-stand, dimensions: 180/40/52 cm
тумба под ТВ, размеры: 180/40/52 см

RANDOM_2 RTV-3

stolik RTV, wymiary: 200/40/52 cm
TV-stand, dimensions: 200/40/52 cm
тумба под ТВ, размеры: 200/40/52 см

RANDOM_2 P-1

półka wisząca, wymiary: 150/20/25 cm
hanging shelf, dimensions: 150/20/25 cm
подвесная полка, размеры: 150/20/25 см

RANDOM_2 P-2

półka wisząca, wymiary: 180/20/25 cm
hanging shelf, dimensions: 180/20/25 cm
подвесная полка, размеры: 180/20/25 см

RANDOM_2 S-1

szafa, wymiary: 90/55/182 cm
wardobe, dimensions: 90/55/182 cm
шкаф, размеры: 90/55/182 см

RANDOM_2 RTV-180K

stolik RTV z kominkiem elektrycznym, wymiary: 180/40/52 cm
TV stand with electric fireplace, dimensions: 180/40/52 cm
Тумба под ТВ с электрическим камином, размеры: 180/40/52 см

wszystkie wymiary podano w kolejności: szerokość / głębokość / wysokość

Все размеры указаны в следующей последовательности: ширина / глубина / высота

all dimensions in order: width / depth / height

RANDOM_2 RTV-180K

RANDOM_2 KM-1

RANDOM_2 KM-2

wysokość nogi
leg height

RANDOM_2 RTV-1

RANDOM_2 RTV-2

RANDOM_2 RTV-3

RANDOM_2 S-1

RANDOM_2 P-2

RANDOM_2 P-1

RANDOM_2 LAW-1

all dimensions in order: width / depth / height

Все размеры указаны в следующей последовательности: ширина / глубина / высота

wszystkie wymiary podano w kolejności: szerokość / głębokość / wysokość

RANDOM

materiał: MDF okleinowany / płyta meblowa laminowana / polipropylen
kolor: dąb wotan - czarny

material: laminated MDF / laminated chipboard / polypropylene
color: wotan oak / black

материал: шпонированный МДФ / шпонированный мебельный щит / полипропилен
цвет: дуб вотан - черный

RANDOM LAW-1

ława, wymiary: 92/50/40 cm
coffee table, dimensions: 92/50/40 cm
журнальный стол, размеры: 92/50/40 см

RANDOM KM-1

komoda, wymiary: 160/40/82 cm
chest, dimensions: 160/40/82 cm
комод, размеры: 160/40/82 см

RANDOM KM-2

komoda, wymiary: 100/40/95 cm
chest, dimensions: 100/40/95 cm
комод, размеры: 100/40/95 см

RANDOM W-1

witryna, wymiary: 60/40/182 cm
display cabinet, dimensions: 60/40/182 cm
витрина, размеры: 60/40/182 см

RANDOM W-1

RANDOM RTV-1

stolik RTV, wymiary: 150/40/47 cm
TV-stand, dimensions: 150/40/47 cm
тумба под ТВ, размеры: 150/40/47 см

RANDOM RTV-2

stolik RTV, wymiary: 180/40/52 cm
TV-stand, dimensions: 180/40/52 cm
тумба под ТВ, размеры: 180/40/52 см

RANDOM RTV-3

stolik RTV, wymiary: 200/40/52 cm
TV-stand, dimensions: 200/40/52 cm
тумба под ТВ, размеры: 200/40/52 см

RANDOM P-1

półka wisząca, wymiary: 150/20/25 cm
hanging shelf, dimensions: 150/20/25 cm
подвесная полка, размеры: 150/20/25 см

RANDOM P-2

półka wisząca, wymiary: 180/20/25 cm
hanging shelf, dimensions: 180/20/25 cm
подвесная полка, размеры: 180/20/25 см

RANDOM S-1

szafa, wymiary: 90/55/182 cm
wardobe, dimensions: 90/55/182 cm
шкаф, размеры: 90/55/182 см

RANDOM RTV-180K

stolik RTV z kominkiem elektrycznym, wymiary: 180/40/52 cm
TV stand with electric fireplace, dimensions: 180/40/52 cm
Тумба под ТВ с электрическим камином, размеры: 180/40/52 см

wszystkie wymiary podano w kolejności: szerokość / głębokość / wysokość

Все размеры указаны в следующей последовательности: ширина / глубина / высота

all dimensions in order: width / depth / height

RANDOM RTV-180K

RANDOM KM-1

RANDOM KM-2

wysokość nogi
leg height

RANDOM RTV-1

RANDOM RTV-2

RANDOM RTV-3

RANDOM S-1

RANDOM P-2

RANDOM P-1

RANDOM LAW-1

all dimensions in order: width / depth / height

Все размеры указаны в следующей последовательности: ширина / глубина / высота

wszystkie wymiary podano w kolejności: szerokość / głębokość / wysokość

SWING

materiał: płyta meblowa laminowana / MDF foliowany / stal malowana proszkowo
kolor: orzechowy - czarny

material: laminated chipboard / laminated MDF / powder coated steel
color: walnut / black

материал: ДСП ламинированная / МДФ ламинированная / сталь с порошковым покрытием
цвет: орех / черный

SWING RTV-1

stolik RTV, wymiary: 180/40/53 cm

TV-stand, dimensions: 180/40/53 cm

тумба под ТВ,, размеры: 180/40/53 см

SWING KM-2

komoda, wymiary: 102/40/128 cm

chest, dimensions: 102/40/128 cm

комод, размеры: 102/40/128 см

SWING W-1

witryna, wymiary: 53/40/179 cm

display cabinet, dimensions: 53/40/179 cm

витрина, размеры: 53/40/179 см

SWING LAW-1

ława, wymiary: 100/54/45 cm

coffee table, dimensions: 100/54/45 cm

журнальный стол, размеры: 100/54/45 см

SWING S-1

szafa, wymiary: 102/55/179 cm

wardobe, dimensions: 102/55/179 cm

шкаф, размеры: 102/55/179 см

SWING S-1

wszystkie wymiary podano w kolejności: szerokość / głębokość / wysokość

Все размеры указаны в следующей последовательности: ширина / глубина / высота

all dimensions in order: width / depth / height

wysokość nogi
leg height

SWING W-1

SWING LAW-1

SWING RTV-1

SWING KM-2

all dimensions in order: width / depth / height

Все размеры указаны в следующей последовательности: ширина / глубина / высота

wszystkie wymiary podano w kolejności: szerokość / głębokość / wysokość

PAXOS

materiał: płyta meblowa laminowana / MDF foliowany /
stal malowana proszkowo, kolor: kaszmir - czarny

material: laminated chipboard / laminated MDF /
powder coated steel, color: cashmere / black

материал: ламинированная ДСП / ламинированный МДФ /
сталь с порошковым покрытием, цвет: кашемир / черный

PAXOS KM-1

komoda, wymiary: 150/40/84 cm

chest, dimensions: 150/40/84 cm

комод, размеры: 150/40/84 см

PAXOS KM-2

komoda, wymiary: 80/40/84 cm

chest, dimensions: 80/40/84 cm

комод, размеры: 80/40/84 см

PAXOS F-1

komplet frontów do REG-1, wymiary: 50/1,6/55 cm

set of facades to REG-1, dimensions: 50/1,6/55 cm

комплект фасады REG-1, размеры: 50/1,6/55 см

PAXOS RTV-1

stolik RTV, wymiary: 150/40/54 cm

TV-stand, dimensions: 150/40/54 cm

тумба под ТВ, размеры: 150/40/54 см

PAXOS LAW-1

ława, wymiary: 120/50/57 cm

coffee table, dimensions: 120/50/57 cm

журнальный стол, размеры: 120/50/57 см

PAXOS RTV-2

stolik RTV, wymiary: 200/40/54 cm

TV-stand, dimensions: 200/40/54 cm

тумба под ТВ, размеры: 200/40/54 см

PAXOS REG-1

regał, wymiary: 100/40/179 cm

regal, dimensions: 100/40/179 cm

стеллаж, размеры: 100/40/179 см

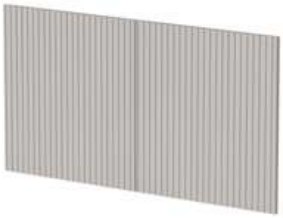

PAXOS F-1

PAXOS REG-1

wszystkie wymiary podano w kolejności: szerokość / głębokość / wysokość

Все размеры указаны в следующей последовательности: ширина / глубина / высота

all dimensions in order: width / depth / height

wysokość nogi
leg height

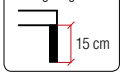

PAXOS RTV-1

PAXOS KM-2

PAXOS RTV-2

PAXOS LAW-1

PAXOS KM-1

all dimensions in order: width / depth / height

Все размеры указаны в следующей последовательности: ширина / глубина / высота

wszystkie wymiary podano w kolejności: szerokość / głębokość / wysokość

ASENSIO

materiał: płyta meblowa laminowana / MDF laminowany / stal malowana proszkowo
kolor: jasny popiel - czarny

material: laminated chipboard / laminated MDF / powder coated steel
color: light grey / black

материал: ламинированная ДСП / ламинированный МДФ / сталь с порошковым покрытием
цвет: светло-серый / черный

ASENSIO KM-1

komoda, wymiary: 150/42/81 cm
chest, dimensions: 150/42/81 cm
комод, размеры: 150/42/81 см

ASENSIO KM-2

komoda, wymiary: 100/42/110 cm
chest, dimensions: 100/42/110 cm
комод, размеры: 100/42/110 см

ASENSIO RTV-1

stolik RTV, wymiary: 180/42/57 cm
TV-stand, dimensions: 180/42/57 cm
тумба под ТВ, размеры: 180/42/57 см

ASENSIO W-1

witryna, wymiary: 50/42/180 cm
display cabinet, dimensions: 50/42/180 cm
витрина, размеры: 50/42/180 см

ASENSIO LAW-1

ława, wymiary: 110/60/48 cm
coffee table, dimensions: 110/60/48 cm
журнальный стол, размеры: 110/60/48 см

ASENSIO S-1

szafa, wymiary: 80/54/185 cm
wardobe, dimensions: 80/54/185 cm
шкаф, размеры: 80/54/185 см

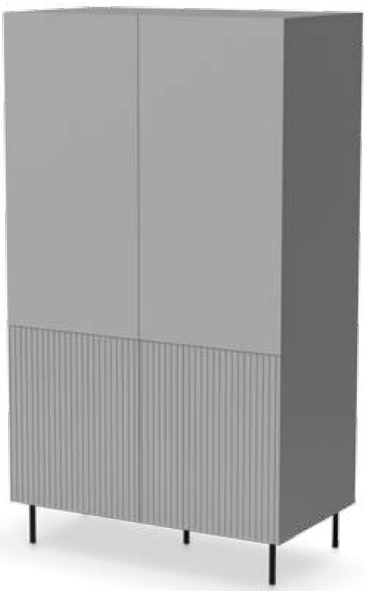

ASENSIO S-1

ASENSIO W-1

wszystkie wymiary podano w kolejności: szerokość / głębokość / wysokość

Все размеры указаны в следующей последовательности: ширина / глубина / высота

all dimensions in order: width / depth / height

wysokość nogi
leg height
20 cm

ASENSIO LAW-1

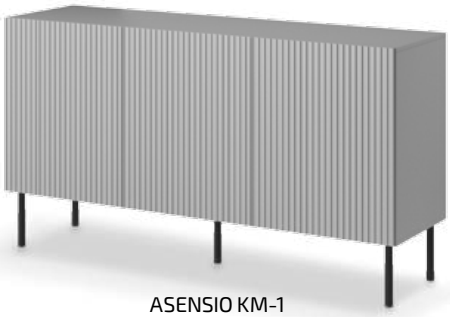

ASENSIO KM-1

ASENSIO KM-2

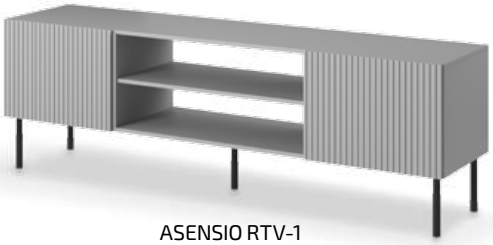

ASENSIO RTV-1

all dimensions in order: width / depth / height

Все размеры указаны в следующей последовательности: ширина / глубина / высота

wszystkie wymiary podano w kolejności: szerokość / głębokość / wysokość

BULLET

materiał: płyta meblowa laminowana / MDF laminowany / stal malowana proszkowo
kolor: czarny - złoty

material: laminated chipboard / laminated MDF / powder coated steel
color: black / gold

материал: ламинированная ДСП / ламинированный МДФ / сталь с порошковым покрытием
цвет: черный / золото

BULLET KM-1

komoda, wymiary: 155/41/73 cm

chest, dimensions: 155/41/73 cm

комод, размеры: 155/41/73 см

BULLET KM-2

komoda, wymiary: 100/41/105 cm

chest, dimensions: 100/41/105 cm

комод, размеры: 100/41/105 см

BULLET W-1

witryna, wymiary: 55/41/185 cm

display cabinet, dimensions: 55/41/185 cm

витрина, размеры: 55/41/185 см

BULLET LAW-1

ława, wymiary: 92/50/43 cm

coffee table, dimensions: 92/50/43 cm

журнальный стол, размеры: 92/50/43 см

BULLET RTV-1

stolik RTV, wymiary: 180/41/58 cm

TV-stand, dimensions: 180/41/58 cm

тумба под ТВ, размеры: 180/41/58 см

BULLET S-1

szafa, wymiary: 90/53/185 cm

wardobe, dimensions: 90/53/185 cm

шкаф, размеры: 90/53/185 см

BULLET S-1

wszystkie wymiary podano w kolejności: szerokość / głębokość / wysokość

Все размеры указаны в следующей последовательности: ширина / глубина / высота

all dimensions in order: width / depth / height

BULLET W-1

BULLET RTV-1

BULLET LAW-1

BULLET KM-1

BULLET KM-2

all dimensions in order: width / depth / height

Все размеры указаны в следующей последовательности: ширина / глубина / высота

wszystkie wymiary podano w kolejności: szerokość / głębokość / wysokość

BORNEO

wysokość nóżek 15cm, materiał: płyta meblowa laminowana / MDF laminowany / płyta HDF laminowana / polipropylen / plecionka wiedeńska (nadruk)
kolor: dąb artisan - naturalny

legs height 15cm, material: laminated chipboard / laminated MDF / laminated HDF board / polypropylene / viennese weave (print)
color: artisan oak / natural

материал: ламинированная ДСП / ламинированный МДФ / ламинированная ДВП повышенной плотности / полипропилен / венское плетение (отпечатать)
цвет: дуб артисан / натуральный

BORNEO KM-1

komoda, wymiary: 160/40/85 cm
chest, dimensions: 160/40/85 cm
комод, размеры: 160/40/85 см

BORNEO KM-2

komoda, wymiary: 80/40/85 cm
chest, dimensions: 80/40/85 cm
комод, размеры: 80/40/85 см

BORNEO REG-1

regał, wymiary: 80/40/173 cm
regal, dimensions: 80/40/173 cm
стеллаж, размеры: 80/40/173 см

BORNEO LAW-1

ława, wymiary: 120/60/41 cm
coffee table, dimensions: 120/60/41 cm
журнальный стол, размеры: 120/60/41 см

BORNEO LOZ-160

łóżko, wymiary: 165/205/100 cm
bed, dimensions: 165/205/100 cm
кровать, размеры: 165/205/100 см

BORNEO RTV-1

stolik RTV, wymiary: 150/40/45 cm
TV-stand, dimensions: 150/40/45 cm
тумба под ТВ, размеры: 150/40/45 см

BORNEO S-1

szafa, wymiary: 80/57/200 cm
wardobe, dimensions: 80/57/200 cm
шкаф, размеры: 80/57/200 см

BORNEO SN-1

szafka nocna, wymiary: 50/34/52 cm
night stand, dimensions: 50/34/52 cm
тумбочка прикроватная, размеры: 50/34/52 см

BORNEO S-1

wszystkie wymiary podano w kolejności: szerokość / głębokość / wysokość

Все размеры указаны в следующей последовательности: ширина / глубина / высота

all dimensions in order: width / depth / height

wysokość nogi
leg height
15 cm

BORNEO KM-2

BORNEO RTV-1

BORNEO LAW-1

BORNEO REG-1

BORNEO KM-1

BORNEO LOZ-160

BORNEO SN-1

all dimensions in order: width / depth / height

Все размеры указаны в следующей последовательности: ширина / глубина / высота

wszystkie wymiary podano w kolejności: szerokość / głębokość / wysokość

MOBIUS

DESign AGNIESZKA OKOŃSKA

materiał: płyta meblowa okleinowana gr. 18 mm / obrzeża abs / system otwierania push-click, stelaż: stal malowana proszkowo gr. 2 mm / regulowane stopki, kolor: czarny
kolory: korpus – hikora naturalna, fronty – hikora naturalna, biel alpejska, szary przykurzony, antyczny róż albo niebieski horyzont

material: laminated chipboard th – 18mm / ABS edges / push click system, colors: body - natural hickory, fasades - natural hickory, alpine white, grey dusty, antique pink or blue horizon
frame: powder coated steel th – 2mm / adjustable feet, color: black

материал: шпонированный мебельный щит, толщина 18 мм / края abc / система открывания push-click, рама: сталь с порошковым покрытием, толщина 2 мм / регулируемые ножки, цвет: черный
цвета: корпус - гикори натуральный, фасады - гикори натуральный, альпийский белый, пыльно - серый, антично - розовый или голубой горизонт

wszystkie wymiary podano w kolejności: szerokość / głębokość / wysokość

Все размеры указаны в следующей последовательности: ширина / глубина / высота

all dimensions in order: width / depth / height

SZAFKA 1D
50/41/83 cm

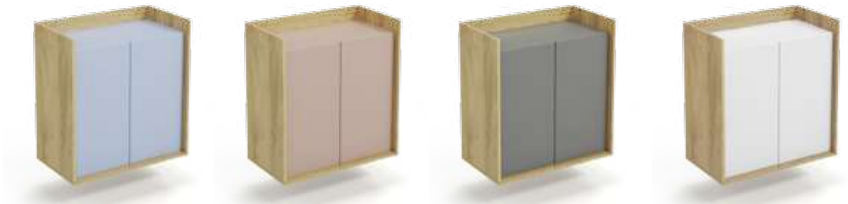

SZAFKA2D
78/41/83 cm

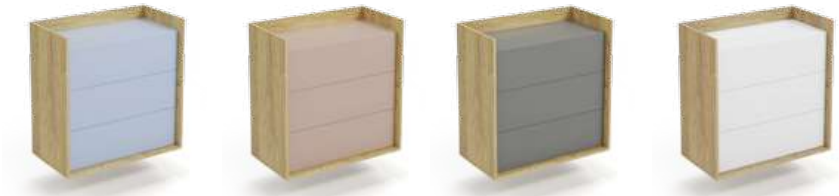

KOMODA 3S
78/41/83 cm

SZAFA 2D
78/60/179 cm

REGAŁ 2D
78/41/179 cm

REGAŁ 1D
50/41/179 cm

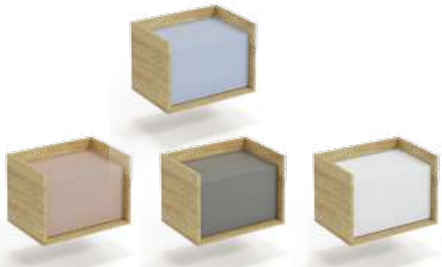

SZAFKA NISKA 1D
50/41/36 cm

SZAFKA NISKA 2D
78/41/36 cm

BIURKO 2S
110/55/38 cm

STELAŻ 95
2/34/95 cm

STELAŻ 145
2/34/145 cm

STELAŻ 195
2/34/195 cm

PÓŁKA 50
50/41/8 cm

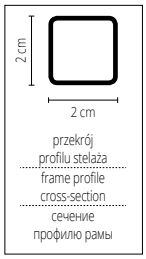

all dimensions in order: width / depth / height

Все размеры указаны в следующей последовательности: ширина / глубина / высота

wszystkie wymiary podano w kolejności: szerokość / głębokość / wysokość

MEZO

| materiał: płyta meblowa okleinowana / stal malowana proszkowo, kolor: wielobarwny
| *material: laminated chipboard / powder coated steel, color: multicolored*
| *материал: плита мебельная ламинированная / окрашенная сталь, цвет: разноцветный*

MEZO KM-1

| szafka nocna, wymiary: 59/29/53 cm
| *night stand, dimensions: 59/29/53 cm*
| *тумбочка прикроватная, размеры: 59/29/53 см*

MEZO KM-2

| komoda, wymiary: 63/29/85 cm
| *chest, dimensions: 63/29/85 cm*
| *комод, размеры: 63/29/85 см*

MEZO KM-3

| komoda, wymiary: 93/29/80 cm
| *chest, dimensions: 93/29/80 cm*
| *комод размеры: 93/29/80 см*

MEZO KM-4

| komoda, wymiary: 100/29/140 cm
| *chest, dimensions: 100/29/140 cm*
| *комод, размеры: 100/29/140 см*

MEZO RTV-1

| stolik RTV, wymiary: 120/39/60 cm
| *TV-stand, dimensions: 120/39/60 cm*
| *тумба под ТВ, размеры: 120/39/60 см*

MEZO B-1

| biurko, wymiary: 120/39/73 cm
| *desk, dimensions: 120/39/73 cm*
| *письменный стол, размеры: 120/39/73 см*

MEZO REG-1

| regał, wymiary: 60/29/180 cm
| *regal, dimensions: 60/29/180 cm*
| *стеллаж, размеры: 60/29/180 см*

wszystkie wymiary podano w kolejności: szerokość / głębokość / wysokość

Все размеры указаны в следующей последовательности: ширина / глубина / высота

all dimensions in order: width / depth / height

MEZO KM-1

MEZO KM-3

MEZO KM-2

MEZO KM-4

MEZO REG-1

MEZO B-1

MEZO RTV-1

all dimensions in order: width / depth / height

Все размеры указаны в следующей последовательности: ширина / глубина / высота

wszystkie wymiary podano w kolejności: szerokość / głębokość / wysokość

LIMA

materiał: płyta meblowa laminowana / wysoki połysk (biały), obrzeża ABS, kolory: biały, dąb sonoma lub dąb sonoma-biały

material: laminated chipboard / high gloss (white), ABS edges colors: white, sonoma oak, sonoma oak-white

материал: ДСП ламинированная / высокий глянец (белый), кромка АБС, цвет: белый, дуб сонома или дуб сонома-белый

LIMA SN-1

szafka nocna, wymiary: 39/40/44 cm

night stand, dimensions: 39/40/44 cm

тумбочка прикроватная, размеры: 39/40/44 см

LIMA SL-1

regał, wymiary: 40/40/200 cm

regal, dimensions: 40/40/200 cm

стеллаж, размеры: 40/40/200 см

LIMA W-1

witryna, wymiary: 60/40/200 cm

cabinet, dimensions: 60/40/200 cm

шкафчик, размеры: 60/40/200 см

wszystkie wymiary podano w kolejności: szerokość / głębokość / wysokość

Все размеры указаны в следующей последовательности: ширина / глубина / высота

all dimensions in order: width / depth / height

LIMA B-1

- biurko, wymiary: 120/55/75 cm
- *office desk, dimensions: 120/55/75 cm*
- *компьютерный стол, размеры: 120/55/75 см*

LIMA ST-2

- szafka na buty, wymiary: 70/32/45 cm
- *shoe cabinet, dimensions: 70/32/45 cm*
- *шкаф для обуви, размеры: 70/32/45 см*

LIMA S-2

- szafa z drzwiami otwieranymi, wymiary: 80/52/205 cm
- *wardobe with opening door, dimensions: 80/52/205 cm*
- *шкаф распашной, размеры: 80/52/205 см*

LIMA REG-3

- regał, wymiary: 77/40/200 cm
- *regal, dimensions: 77/40/200 cm*
- *стеллаж, размеры: 77/40/200 см*

LIMA S-3

- szafa z drzwiami otwieranymi, wymiary: 120/52/205 cm
- *wardobe with opening door, dimensions: 120/52/205 cm*
- *шкаф распашной, размеры: 120/52/205 см*

LIMA S-1

- szafa z drzwiami przesuwnymi, wymiary: 153/58/210 cm
- *wardrobe with moving door, dimensions: 153/58/210 cm*
- *шкаф с раздвижными дверями, размеры: 153/58/210 см*

wszystkie wymiary podano w kolejności: szerokość / głębokość / wysokość

Все размеры указаны в следующей последовательности: ширина / глубина / высота

all dimensions in order: width / depth / height

LIMA REG-1

| regał, wymiary: 60/40/200 cm
| *regal, dimensions: 60/40/200 cm*
| *стеллаж, размеры: 60/40/200 см*

LIMA KM-1

| komoda, wymiary: 77/40/82 cm | *chest, dimensions: 77/40/82 cm* | *комод, размеры: 77/40/82 см*

LIMA KM-2

| komoda, wymiary: 77/40/82 cm | *chest, dimensions: 77/40/82 cm* | *комод, размеры: 77/40/82 см*

LIMA REG-2

| regał, wymiary: 77/40/200 cm | *regal, dimensions: 77/40/200 cm*
| *стеллаж, размеры: 77/40/200 см*

LIMA KM-3

| komoda, wymiary: 77/40/82 cm | *chest, dimensions: 77/40/82 cm* | *комод, размеры: 77/40/82 см*

LIMA KM-4

| komoda, wymiary: 116/40/82 cm | *chest, dimensions: 116/40/82 cm* | *комод, размеры: 116/40/82 см*

LIMA stelaż 90/120

| stelaż do łóżka LIMA
wymiary: 90/198 cm, 120/198 cm
| *frame for LIMA bed*
dimensions: 90/198 cm, 120/198 cm
| *стеллаж на кровать*
размеры: 90/198 см, 120/198 см

LIMA RTV-1

| stolik RTV, wymiary: 137/40/44 cm
| *TV-stand, dimensions: 137/40/44 cm*
| *тумба под ТВ, размеры: 137/40/44 см*

LIMA LOZ-90

| łóżko, wymiary: 205/95/70 cm
| * łóżko bez stelaża i materaca
| *bed, dimensions: 205/95/70 cm*
| ** bed without frame and mattress*
| *кровать, размеры: 205/95/70 см*
| ** кровать без стеллажа и матраса*

LIMA LOZ-120

| łóżko, wymiary: 205/125/70 cm
| * łóżko bez stelaża i materaca
| *bed, dimensions: 205/125/70 cm*
| ** bed without frame and mattress*
| *кровать, размеры: 205/125/70 см*
| ** кровать без стеллажа и матраса*

all dimensions in order: width / depth / height

Все размеры указаны в следующей последовательности: ширина / глубина / высота

wszystkie wymiary podano w kolejności: szerokość / głębokość / wysokość

FORMO

SYSTEM SZAF MODUŁOWYCH
materiał: płyta meblowa laminowana / lustro /
zawiasy frontów z mechanizmem cichego domykania /
pełny wysów szuflady
kolory: korpus - biały lub dąb artisan,
fronty - biały, dąb artisan, ciemny popiel lub kaszmir

MODULAR WARDROBE SYSTEM
material: laminated chipboard / mirror /
fronts with soft closing hinges /
drawers with full extension
colors: body - white or artisan oak,
fronts - white, artisan oak, dark grey, cashmere

МОДУЛЬНАЯ СИСТЕМА ШКАФОВ
материал: ДСП / зеркало /
петли фасадов с доводчиком /
ящики полного выдвижения
цвета: корпус - белый или дуб артизан,
фасады - белый, дуб артизан, темно-серый или кашемир

FORMO KM-1 / FORMO KM-2

materiał: płyta meblowa laminowana, kolor: korpus - biały, fronty - biały, korpus - dąb artisan, fronty - biały, korpus - dąb artisan, fronty - dąb artisan

material: laminated chipboard, color: body - white, fronts - white, body - artisan oak, fronts - white, body - artisan oak, fronts - artisan oak

материал: ДСП ламинированная, цвет: корпус - белый, фасады - белые, корпус - дуб артизан, фасады - белые, корпус - дуб артизан, фасады - дуб артизан

FORMO KM-1
77/40/82 cm

FORMO KM-2
116/40/82 cm

wszystkie wymiary podano w kolejności: szerokość / głębokość / wysokość

Все размеры указаны в следующей последовательности: ширина / глубина / высота

all dimensions in order: width / depth / height

SYSTEM SZAF MODUŁOWYCH / MODULAR WARDROBE SYSTEM / МОДУЛЬНАЯ СИСТЕМА ШКАФОВ

I WYBIERZ KORPUS / CHOOSE BODY / ВЫБИРАТЬ КОРПУС

K1
50/54/238 cm

K2
50/54/238 cm

K3
50/54/238 cm

K4
100/54/238 cm

K5
100/54/238 cm

K6
100/54/238 cm

K7
150/54/238 cm

K8
91/91/238 cm

II WYBIERZ FRONTY
CHOOSE FRONTS
ВЫБИРАТЬ ФАСАДЫ

F1
50/16/238 cm

F2
50/18/238 cm

F3
50/18/238 cm

III WYBIERZ UCHWYTY
CHOOSE HANDLES
ВЫБИРАТЬ РУЧКИ

U1

U1

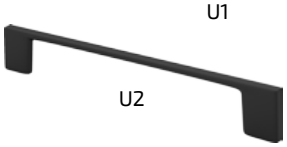

U2

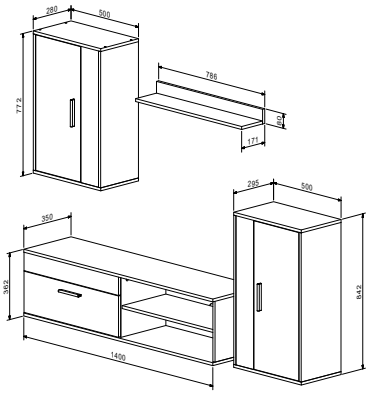

BENSON zestaw / *BENSON set*

materiał: płyta meblowa 16 mm, uchwyty plastikowe, zawiasy Hettich
kolor: dąb artisan / kaszmir
material: chipboard 16 mm, plastic handles, Hettich hinges
color: artisan oak / cashmere
материал: ДСП 16 мм, ручки из пластика, петли Hettich
цвет: дуб артизан / кашемир

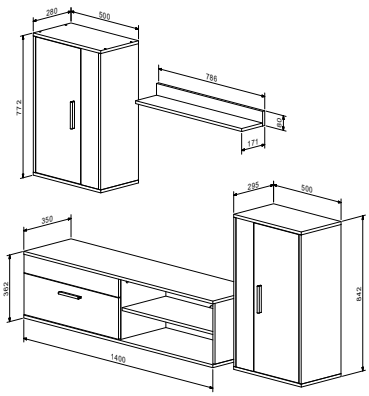

BENSON zestaw / *BENSON set*

materiał: płyta meblowa 16 mm, uchwyty plastikowe, zawiasy Hettich
kolor: dąb artisan / czarny
material: chipboard 16 mm, plastic handles, Hettich hinges
color: artisan oak / black
материал: ДСП 16 мм, ручки из пластика, петли Hettich
цвет: дуб артизан / черный

wszystkie wymiary podano w kolejności: szerokość / głębokość / wysokość

Все размеры указаны в следующей последовательности: ширина / глубина / высота

all dimensions in order: width / depth / height

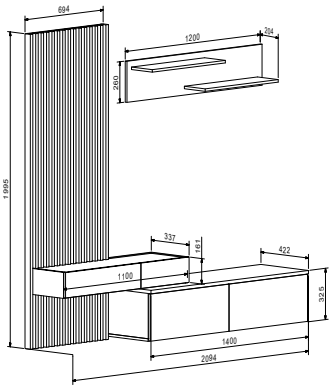

CAMINO zestaw / *CAMINO set*

materiał: płyta meblowa laminowana 16 mm, zawiasy: Hettich Slide-On, prowadnice kulkowe Hafele, system push to open
kolor: dąb artisan / kaszmir

material: laminated chipboard 16 mm, hinges: Hettich Slide-On, Hafele ball bearing drawer slides, push to open system
color: artisan oak / cashmere

материал: ДСП ламинированная 16 мм, петли Hettich Slide-On, шариковые направляющие Hafele, система push to open
цвет: дуб артизан / кашемир

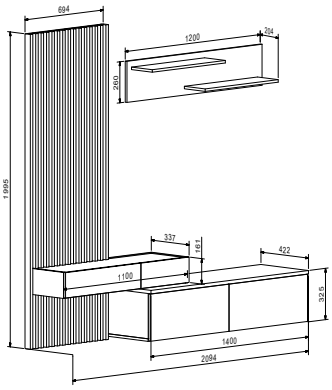

CAMINO zestaw / *CAMINO set*

materiał: płyta meblowa laminowana 16 mm, zawiasy: Hettich Slide-On, prowadnice kulkowe Hafele, system push to open
kolor: dąb artisan / czarny

material: laminated chipboard 16 mm, hinges: Hettich Slide-On, Hafele ball bearing drawer slides, push to open system
color: artisan oak / black

материал: ДСП ламинированная 16 мм, петли Hettich Slide-On, шариковые направляющие Hafele, система push to open
цвет: дуб артизан / черный

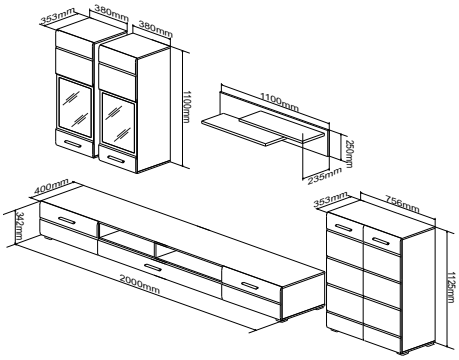

VALETTA zestaw / *VALETTA set*

materiał: korpus - płyta meblowa 16 mm, fronty - płyta MDF laminowana, uchwyty plastikowe, oświetlenie LED, zawiasy Hettich, kolor: kaszmir

material: body - chipboard 16 mm, facades - laminated MDF, plastic handles, LED lights, Hettich hinges
color: cashmere

материал: корпус - ДСП 16 мм, фасады МДФ ламинированные, ручки из пластика, LED подсветка, петли Hettich
цвет: кашемир

SNAP zestaw / *SNAP set*

wymiary: 175/39/180 cm, materiał: płyta meblowa okleinowana / polipropylen / szkło
kolor: dąb lefkas - czarny mat

dimensions: 175/39/180 cm, material: laminated chipboard / polypropylene / glass
color: lefkas oak / black matt

размеры: 175/39/180 см, материал: ДСП ламинированная / полипропилен / стекло
цвет: дуб лефкас / черный матовый

wszystkie wymiary podano w kolejności: szerokość / głębokość / wysokość

Все размеры указаны в следующей последовательности: ширина / глубина / высота

all dimensions in order: width / depth / height

90/30/184 cm

PERGO

materiał: płyta meblowa laminowana, uchwyty plastikowe zawiasy Hettich, kolor: dąb artisan - kaszmir

material: laminated chipboard, plastic handles, Hettich hinges color: artisan oak / cashmere

материал: ДСП ламинированная, ручки из пластика петли Hettich, цвет: дуб артизан / кашемир

90/30/184 cm

PERGO

materiał: płyta meblowa laminowana, uchwyty plastikowe zawiasy Hettich, kolor: dąb artisan

material: laminated chipboard, plastic handles, Hettich hinges color: artisan oak

материал: ДСП ламинированная, ручки из пластика петли Hettich, цвет: дуб артизан

120/41/223 cm

BAFRA

materiał: płyta meblowa laminowana / lustro / uchwyty plastikowe
kolory: dąb złoty, dąb złoty - kaszmir lub dąb złoty - czarny
material: lamianted chipboard / mirror / plastic handles,
colors: golden oak, golden oak / cashmere, golden oak / black
материал: ДСП ламинированная / зеркало / ручки из пластика
цвет: дуб золотой, дуб золотой / кашемир, дуб золотой / черный

150/40/198 cm

ZARIS

materiał: płyta meblowa laminowana / lustro / uchwyty plastikowe
kolor: dąb złoty - czarny
material: lamianted chipboard / mirror / plastic handles
color: golden oak - black
материал: ДСП ламинированная / зеркало / ручки из пластика
цвет: дуб золотой / черный

wszystkie wymiary podano w kolejności: szerokość / głębokość / wysokość

Все размеры указаны в следующей последовательности: ширина / глубина / высота

all dimensions in order: width / depth / height

SYSTEM PRZEDPOKOI MODUŁOWYCH / MODULAR HALL SYSTEM / МОДУЛЬНАЯ СИСТЕМА ДЛЯ ПРИХОЖИХ

CLIF

materiał: płyta meblowa laminowana, tkanina - velvet BLUVEL
kolory: biały, dąb artisan, dąb artisan / biały lub dąb artisan / antracyt

material: laminated chipboard, velvet cloth BLUVEL, colors: white, artisan oak, artisan oak / white, artisan oak / anthracite

материал: ламинированная ДСП, ткань - бархат BLUVEL
цвета: белый, дуб арисантис, дуб арисантис / белый, дуб арисантис / антрацит

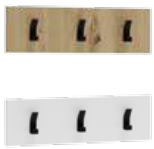

CLIF W-50
50/15 cm

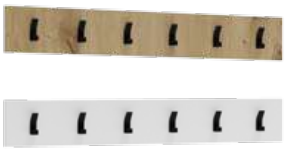

CLIF W-100
100/15 cm

BLUVEL #78
BLUVEL #40
BLUVEL #14
BLUVEL #86
BLUVEL #19

CLIF P-50
50/35 cm

CLIF SL-50
50/38/202,5 cm

CLIF ST-50
50/38/48 cm

CLIF ST-100
100/38/48 cm

all dimensions in order: width / depth / height

Все размеры указаны в следующей последовательности: ширина / глубина / высота

wszystkie wymiary podano w kolejności: szerokość / głębokość / wysokość

CORAL

materiał: lustro / płyta meblowa laminowana
kolory: dąb złoty, dąb złoty / biały lub dąb złoty / antracyt
wymiary: 100/45/202,5 cm

material: mirror / laminated chipboard
colors: golden oak, golden oak / white, golden oak / anthracite
dimensions: 100/45/202,5 cm

материал: зеркало / ламинированное ДСП
цвета: золотой дуб, золотой дуб / белый, золотой дуб / антрацит
размеры: 100/45/202,5 см

LIMA PR-1
70/20/120 cm

LIMA ST-2
70/32/45 cm

LIMA ST-3
70/32/82 cm

LIMA

materiał: lustro / płyta meblowa laminowana, kolory: biały, dąb artisan, dąb sonoma
material: mirror / laminated chipboard, colors: white, artisan oak, sonoma oak
материал: зеркало / ламинированное ДСП, цвета: белый, дуб артизан, дуб сонома

wszystkie wymiary podano w kolejności: szerokość / głębokość / wysokość

Все размеры указаны в следующей последовательности: ширина / глубина / высота

all dimensions in order: width / depth / height

SYSTEM MEBLI KUCHENNYCH **VENTO**

KASZMIR / CASHMERE / КАШЕМИР

ANTRACYT / ANTHRACITE / АНТРАЦИТ

ANTRACYT - ORZECH FRANKLIN / ANTHRACITE - FRANKLIN WALNUT / АНТРАЦИТ - ФРАНКЛИН ОРЕХ

SZAFKI GÓRNE / TOP CABINETS / ШКАФ ВЕРХНИЙ

G-15/72
15/72/30 cm

G-20/72
20/72/30 cm

G-25/72
25/72/30 cm

G-30/72
30/72/30 cm

G-40/72
40/72/30 cm

GV-40/72
40/72/30 cm

G-45/72
45/72/30 cm

G-60/72
60/72/30 cm

G-80/72
80/72/30 cm

GC-60/72
60/72/30 cm

GC-80/72
80/72/30 cm

GN - 60/72
60/72/30 cm

GO-50/36
50/36/30 cm

GOV-60/36
60/36/30 cm

GO-60/36
60/36/30 cm

GOO-60/58
60/58/30 cm

VENTO

- fronty wykonane z płyty MDF (nie dotyczy koloru orzech franklin)
- zawiasy frontów z mechanizmem cichego domykania
- siłowniki gazowe w szafkach GO, GOV
- uchwyty dł. 128 mm
- regulowane stopki szafek dolnych
- szafki górne montowane na zawieszkach z regulacją
- korpusy i fronty gr. 16 mm
- szafki dolne bez blatu
- DL - szafka pod zabudowę lodówki i zamrażalki
- DK, DKN - szafka zlewozmywakowa
- DM - front do zabudowy zmywarki
- DZ - maskownica boku szafki
- LK - listwa kątowa
- LS - listwa szczelinowa
- LZ (L/P) - listwa zakończeniowa (lewa, prawa)

- MDF facades (not applicable franklin walnut)
- fronts with soft closing hinges
- GO, GOV cabinets with gas lifts
- 128 mm handles
- adjustable lower cabinet feet
- top cabinets with adjustable hangers
- bodies and fronts thickness 16 mm
- lower cabinets without worktops
- DL - fridge & freezer cabinet
- DK, DKN - sink cabinet
- DM - dishwasher front
- DZ - cabinet end panel
- LK - angle trim
- LS - straight run trim
- LZ - end cap trim (left, right)

- МДФ фасады (не относится к цвету Франклин орех)
- Петли с доводчиком для фасадов
- Газовые лифты в шкафах GO, GOV
- Ручка длина 128 мм
- Опоры регулируемые, для нижних ящиков
- Шкафы верхние с регулируемыми подвесами
- Корпус и фасады толщиной 16 мм
- Нижние ящики без столешницы
- DL - холодильник и морозильная shkaf
- DK - Шкаф для мойки
- DM - Фасад для посудомоечной машины
- DZ - Фасад декоративный, для боковины шкафа
- LK - Планка для постформинга стыковочная 90°
- LS - Планка для постформинга стыковочная
- LZ (L/P) - Планка для постформинга торцевая (левая, правая)

wszystkie wymiary podano w kolejności: szerokość / wysokość / głębokość

Все размеры указаны в следующей последовательности: ширина / высота / глубина

all dimensions in order: width / height / depth

SZAFKI DOLNE / LOWER CABINETS / ШКАФ НИЖНИЙ

DP-60/214
60/214/56 cm

D-15/82
15/82/52 cm

D-20/82
20/82/52 cm

D-25/82
25/82/52 cm

D-30/82
30/82/52 cm

D-40/82
40/82/52 cm

D-60/82
60/82/52 cm

D-80/82
80/82/52 cm

DK-60/82
60/82/52 cm

DK-80/82
80/82/52 cm

D3S_H-40/82
40/82/52 cm

DL-60/214
60/214/56 cm

D3S_H-60/82
60/82/52 cm

D3S_H-80/82
80/82/52 cm

DP-60/82
60/82/52 cm

DN-100/82
100(80)/82/52 cm

DKN-100/82
100(80)/82/52 cm

DM-45/72
45/72 cm

DM-60/72
60/72 cm

DZ - 72/31
72/31,6 cm

DZ - 72/57
72/57,6 cm

DU-60/214
60/214/56 cm

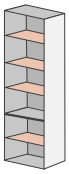

BLATY / WORKTOPS / СТОЛЕШНИЦА

wymiary / dimensions / размеры

a) 1010/28 mm b) 1340/28 mm c) 2020/28 mm

biały
white
белый

dąb craft
craft oak
дуб крафт

nero bronzo
nero bronzo
неро бронзо

AKCESORIA / ACCESSORIES
АКСЕССУАРЫ

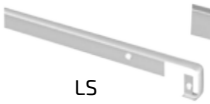

LS

LK

LZP

COK - 200/10
200/10 cm

LZL

KOLORY KORPUSÓW / BODY COLORS / ЦВЕТА КОРПУС

dąb craft
craft oak
дуб крафт

biały
white
белый

czarny
black
черный

KOLORY FRONTÓW / FACADE COLORS / ЦВЕТА ФАСАДОВ

biały mat
white matt
белый матовый

kaszmir
cashmere
кашемир

biały połysk
white gloss
белый блеск

j. popiel połysk
light grey gloss
светло-серый блеск

dąb miodowy
honey oak
медовый дуб

antracyt
anthracite
антрацит

orzech franklin
franklin walnut
Франклин орех

taupe
taupe
тауре

dąb cremona
cremona oak
дуб кремона

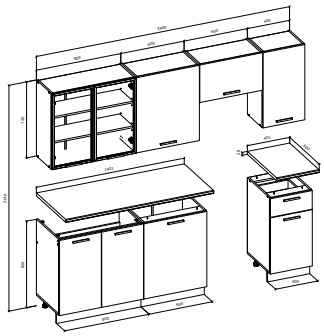

ALICANTE 240

długość zestawu: 240 cm, **podnośniki gazowe**, **regulacja szafek górnych i stopek szafek dolnych**, **wysokie szafki górne**, **aluminiowe ramki**, **szkło**, blat grubości 28 mm, kolory: fronty – taupe, korpus - dąb cremona, blat - dąb cremona

*lenght of the set 240, **gas lifts**, **adjustment of top and lower cabinets**, **high upper cabinets**, **aluminum frames**, **glass**, worktop thick. 28 mm colors: fronts - taupe, body - cremona oak, worktop - cremona oak*

*Длина комплекта: 240 см, **газлифты, регулируемые подвесы верхних шкафов и опоры нижних шкафов, высокие верхние шкафы, алюминиевые рамки, стекло**, столешница толщиной 28 мм., цвета: фасады - тауре, корпус - дуб кремона, столешница - дуб кремона*

orzech franklin
franklin walnut
Франклин орех

taupe
taupe
тауре

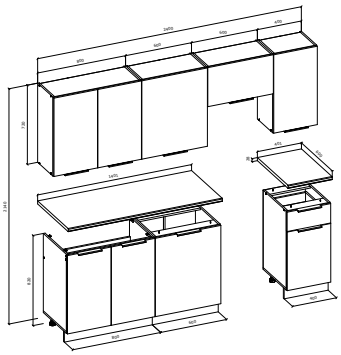

GRENADA 240

długość zestawu: 240 cm, **podnośniki gazowe**, **regulacja szafek górnych i stopek szafek dolnych**, **wysokie szafki górne**, blat grubości 28 mm kolory: fronty – orzech / taupe, korpus - orzech franklin, blat - czarny marmur

*lenght of the set 240, **gas lifts**, **adjustment of top and lower cabinets**, **high upper cabinets**, worktop thick. 28 mm, colors: fronts - walnut / taupe, body - franklin walnut, worktop - black marble*

*Длина комплекта: 240 см, **газлифты, регулируемые подвесы верхних шкафов и опоры нижних шкафов, высокие верхние шкафы**, столешница толщиной 28 мм. цвета: фасады - орех / тауре, корпус - орех Франклин, столешница - черный мрамор*

orzech
walnut
орех

kaszmir
cashmere
кашемир

dąb sonoma
sonoma oak
дуб сонома

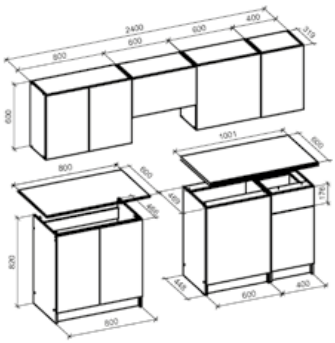

TATIANA 240

długość zestawu: 240 cm, **fronty szafek górnych wykonane z MDF**, podnośniki gazowe, blat grubości 28 mm
kolory: fronty – jasny orzech / kaszmir, korpus - dąb sonoma, blat - dąb sonoma

*lenght of the set 240, **MDF upper cabinets facades**, gas lifts, worktop thick. 28 mm colors: fronts - light walnut / cashmere, body - sonoma oak, worktop - sonoma oak*

*длина комплекта: 240 см, **фасады верхних шкафов из МДФ**, газлифты, толщина столешницы 28 мм, цвета: фасады - светло орех / кашемир, корпус - дуб сонома, столешница - дуб сонома*

kaszmir
cashmere
кашемир

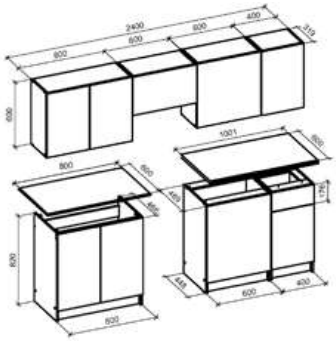

VIVIAN 240

długość zestawu: 240 cm, **fronty szafek górnych i dolnych wykonane z MDF**, podnośniki gazowe, blat grubości 28 mm
kolory: fronty – kaszmir, korpus - kaszmir, blat - orzechowy

*lenght of the set 240, **MDF upper and lower cabinets facades**, gas lifts, worktop thick. 28 mm, colors: fronts - cashmere, body - cashmere, worktop - walnut*

*длина комплекта: 240 см, **фасады верхних и нижние шкафов из МДФ**, газлифты, толщина столешницы 28 мм, цвета: фасады - кашемир, корпус - кашемир, столешница - орех*

kaszmir
cashmere
кашемир

dąb cremona
cremona oak
дуб кремона

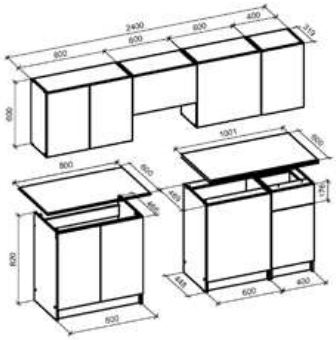

WENDY 240

długość zestawu: 240 cm, **fronty szafek górnych wykonane z MDF**, podnośniki gazowe, blat grubości 28 mm, kolory: fronty – dąb cremona / kaszmir, korpus - dąb cremona / kaszmir, blat - popielaty

*lenght of the set 240, **MDF upper cabinets facades**, gas lifts, worktop thick. 28 mm colors: fronts - cremona oak / cashmere, body - cremona oak / cashmere, worktop - grey*

*длина комплекта: 240 см, **фасады верхних шкафов из МДФ**, газлифты, толщина столешницы 28 мм, цвета: фасады - дуб кремона / кашемир, корпус - дуб кремона / кашемир, столешница - серый*

kaszmir
cashmere
кашемир

dąb cremona
cremona oak
дуб кремона

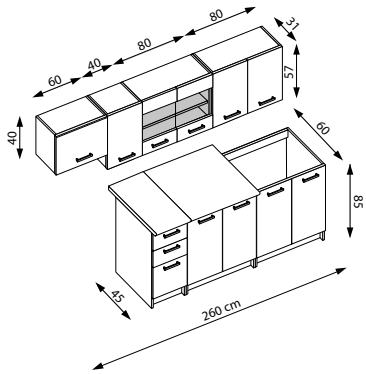

PERŁA 260

długość zestawu: 260 cm, podnośniki gazowe, szuflady z prowadnicami typu metabox, blat grubości 28 mm
kolory: fronty – dąb cremona / kaszmir, korpus - dąb cremona / kaszmir, blat - popielaty

lenght of the set: 260 cm, gas lifts, drawers with metabox slides, worktop thick. 28 mm, color: fornts – cremona oak / cashmere, body - cremona oak / cashmere, worktop - grey

длина кухонного гарнитура: 260 см, газлифты, шуфляды с направляющими типа metabox, столешница толщиной 28 мм, цвета: фасады - дуб кремона / кашемир, корпус - дуб кремона / кашемир, столешница - серый

kaszmir
cashmere
кашемир

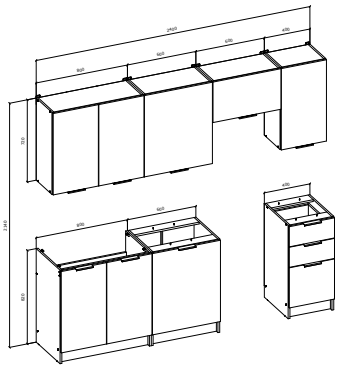

BARCELONA 240

długość zestawu: 240 cm
podnośniki gazowe, **wysokie szafki górne**, blat grubości 28 mm
kolory: fronty – kaszmir, korpus - kaszmir, blat - dąb sonoma
lenght of the set 240,
gas lifts, ***high upper cabinets***, *worktop thick. 28 mm*
colors: fronts - cashmere, body - cashmere, worktop - sonoma oak
длина комплекта: 240 см
газлифты, высокие верхние шкафы, *столешница толщиной 28 мм*
цвета: фасады - кашемир, корпус - кашемир, столешница - дуб сонома

kaszmir
cashmere
кашемир

dąb cremona
cremona oak
дуб кремона

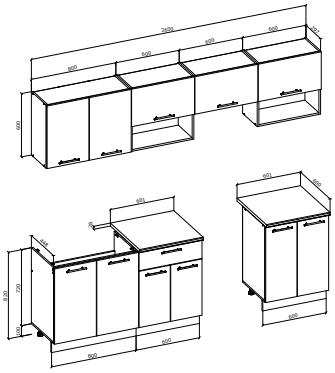

VIOLA 260

długość zestawu: 260 cm
podnośniki gazowe, **regulacja szafek górnych i stopek szafek dolnych**, blat grubości 28 mm
kolory: fronty – kaszmir, korpus - dąb cremona, blat - dąb sonoma
lenght of the set 260
gas lifts, ***adjustment of top and lower cabinets***, *worktop thick. 28 mm*
colors: fronts - cashmere, body - cremona oak, worktop - sonoma oak
Длина комплекта: 260 см, ***газлифты, регулируемые подвесы верхних шкафов и опоры нижних шкафов***, *столешница толщиной 28 мм.*
цвета: фасады - кашемир, корпус - дуб кремона, столешница - дуб сонома

kaszmir
cashmere
кашемир

dąb cremona
cremona oak
дуб кремона

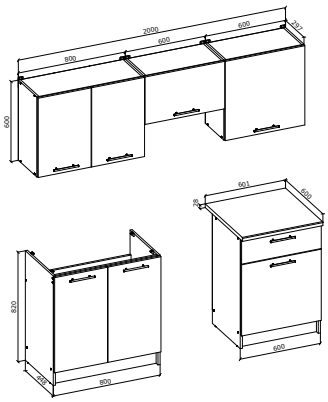

MARIJA 200

długość zestawu: 200 cm
podnośniki gazowe, blat grubości 28 mm
kolory: fronty – kaszmir, korpus - dąb cremona, blat - dąb sonoma
lenght of the set 200
gas lifts, *worktop thick. 28 mm*
colors: fronts - cashmere, body - cremona oak, worktop - sonoma oak
длина комплекта: 200 см
газлифты, *столешница толщиной 28 мм*
цвета: фасады - кашемир, корпус - дуб кремона, столешница - дуб сонома

biały
white
белый

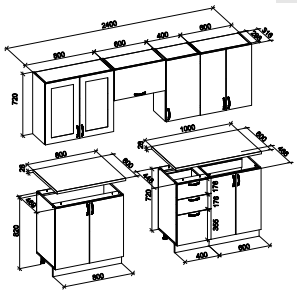

ELIZABETH 240

długość zestawu: 240 cm, podnośniki gazowe, blat grubości 28 mm, **fronty MDF,** kolory: front – biały mat, korpus – biały, blat: dąb sonoma

*lenght of the set: 240 cm, gas lifts, worktop thick. 28 mm, **MDF facades***
colors: front - white matt, body – white, worktop – sonoma oak

Длина комплекта: 240 см, доводчик (газовый лифт)
*Толщина столешницы 28 мм, **фасады МДФ**,*
Цвета: фасад - белый матовый, корпус - белый, столешница: Дуб сонома

biały
white
белый

granatowy
dark blue
темно - синий

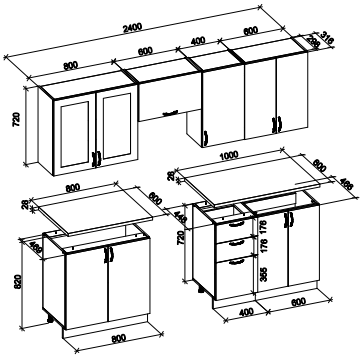

VIKTORIA 240

długość zestawu: 240 cm, podnośniki gazowe, blat grubości 28 mm, **fronty MDF,** kolory: front – biały / granatowy, korpus – biały, blat: biały

*lenght of the set: 240 cm, gas lifts, worktop thick. 28 mm, **MDF facades***
color: front - white / dark blue, body – white, worktop – white

Длина комплекта: 240 см, доводчик (газовый лифт)
*Толщина столешницы 28 мм, **фасады МДФ**,*
цвета: фасад - белый / темно - синий, корпус - белый, столешница: белый

popielaty
grey
серый

dąb sonoma
sonoma oak
дуб сонома

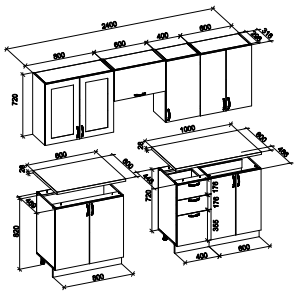

ELIZABETH 240

długość zestawu: 240 cm, podnośniki gazowe, blat grubości 28 mm, **fronty MDF,** kolory: front – popielaty mat, korpus – dąb sonoma, blat: dąb sonoma

*lenght of the set: 240 cm, gas lifts, worktop thick. 28 mm, **MDF facades***
color: front - grey matt, body – sonoma oak, worktop – sonoma oak

Длина комплекта: 240 см, доводчик (газовый лифт)
*Толщина столешницы 28 мм, **фасады МДФ**, Цвета: фасад - серый матовый, корпус - Дуб сонома, столешница: Дуб сонома*

orzech
walnut
орех

pistacjowy
pistachio
фисташка

antracyt
anthracite
антрацит

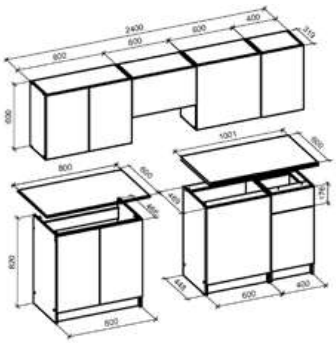

KSENIA 240

długość zestawu: 240 cm, **fronty szafek górnych wykonane z MDF**, podnośniki gazowe, blat grubości 28 mm
kolory: fronty – jasny orzech / pistacjowy, korpus - antracyt, blat - popiel

*lenght of the set 240, **MDF upper cabinets facades**, gas lifts, worktop thick. 28 mm*
colors: fronts - light walnut / pistachio, body - anthracite, worktop - grey

*длина комплекта: 240 см, **фасады верхних шкафов из МДФ**, газлифты, толщина столешницы 28 мм, цвета: фасады - светло орех / фисташка, корпус - антрацит, столешница - серый*

dąb artisan
artisan oak
дуб артизан

czarny
black
черный

carbon wood
carbon wood
углеродистая древесина

EMMA 240

długość zestawu: 240 cm, **fronty szafek dolnych wykonane z MDF**, podnośniki gazowe, blat grubości 28 mm
kolory: fronty – dąb artisan / czarny, korpus - carbon wood, blat - czarny

*lenght of the set 240, **MDF lower cabinets facades**, gas lifts, worktop thick. 28 mm*
colors: fronts - artisan oak / black, body - carbon wood, worktop - black

*длина комплекта: 240 см, **фасады верхних шкафов из МДФ**, газлифты, толщина столешницы 28 мм, цвета: фасады - дуб артизан / черный, корпус - углеродистая древесина, столешница - черный*

marmur
marble
мрамор

czarny
black
черный

carbon wood
carbon wood
углеродистая древесина

TAMARA 240

długość zestawu: 240 cm, **fronty szafek dolnych wykonane z MDF**, podnośniki gazowe, blat grubości 28 mm
kolory: fronty – popielaty marmur / czarny, korpus - carbon wood, blat - popiel

*lenght of the set 240, **MDF lower cabinets facades**, gas lifts, worktop thick. 28 mm*
colors: fronts - grey marble / black, body - carbon wood, worktop - grey

*длина комплекта: 240 см, **фасады верхних шкафов из МДФ**, газлифты, толщина столешницы 28 мм, цвета: фасады - серый мрамор / черный, корпус - углеродистая древесина, столешница - серый*

antracyt
anthracite
антрацит

dąb craft
craft oak
дуб крафт

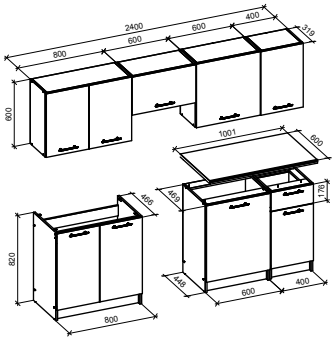

DARIA 240

długość zestawu: 240 cm, podnośniki gazowe,
blat grubości 28 mm
kolory: front - dąb craft, korpus - antracyt ,
blat - antracyt

lenght of the set: 240 cm, gas lifts,
worktop thick. 28 mm
color: front - craft oak, body - anthracite,
worktop - anthracite

длина кухонного гарнитура: 240 cm, газлифты,
столешница толщиной 28 mm,
цвета: фасад - дуб крафт, корпус - антрацит
столешница - антрацит

antracyt
anthracite
антрацит

dąb craft
craft oak
дуб крафт

IDEA 180

długość zestawu: 180 cm, **mechanizm cichego domykania**
blat grubości 38 mm
kolory: front - dąb craft, korpus - antracyt ,
blat - antracyt

lenght of the set: 180 cm, ***soft closing mechanism***
worktop thick. 38 mm
color: front - craft oak, body - anthracite,
worktop - anthracite

длина кухонного гарнитура: 180 cm, ***Доводчик выдвижного***
столешница толщиной 38 mm,
цвета: фасад - дуб крафт, корпус - антрацит
столешница - антрацит

dąb craft
craft oak
дуб крафт

antracyt
anthracite
антрацит

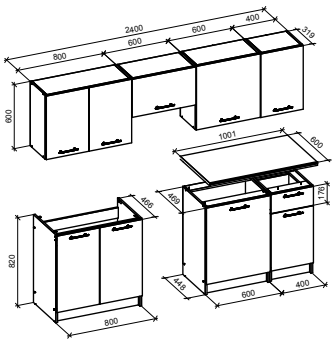

DARIA 240

długość zestawu: 240 cm, podnośniki gazowe,
blat grubości 28 mm
kolory: front - antracyt, korpus - dąb craft,
blat - dąb craft

lenght of the set: 240 cm, gas lifts,
worktop thick. 28 mm
color: front - anthracite, body - craft oak,
worktop - craft oak

длина кухонного гарнитура: 240 cm, газлифты,
столешница толщиной 28 mm,
цвета: фасад - антрацит, корпус - дуб крафт
столешница - дуб крафт

biały
white
белый

dąb sonoma
sonoma oak
дуб сонома

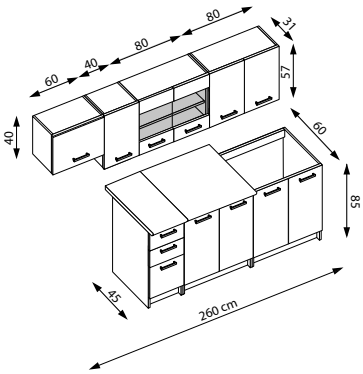

PERŁA 260

długość zestawu: 260 cm, podnośniki gazowe,
szuflady z prowadnicami typu metabox blat grubości 28 mm
kolory: front – dąb sonoma, korpus – biały, blat - piaskowy

lenght of the set: 260 cm, gas lifts,
drawers with metabox slides, worktop thick. 28 mm
color: front - sonoma oak, body - white, worktop - sandy

длина кухонного гарнитура: 260 cm, газлифты, шуфляды
с направляющими типа metabox, столешница толщиной 28 mm,
цвета: фасад -дуб сонома, корпус - белый, столешница - песчаный

dąb artisan
artisan oak
дуб артизан

ciemny popiel
anthracite
антрацит

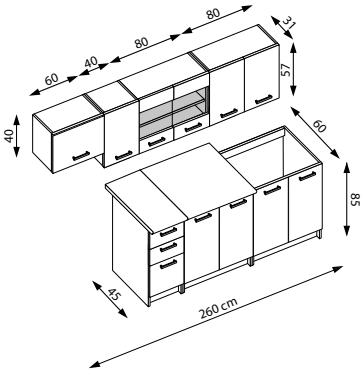

PERŁA 260

długość zestawu: 260 cm, podnośniki gazowe,
szuflady z prowadnicami typu metabox, blat grubości 28 mm
kolory: fronty – dąb artisan / ciemny popiel mat, korpus – dąb artisan,
blat – dąb votan

lenght of the set: 260 cm, gas lifts,
drawers with metabox slides, worktop thick. 28 mm
color: fornts – artisan oak / dark grey matt, body – artisan oak, wortop – wotan oak

длина кухонного гарнитура: 260 cm, газлифты, шуфляды
с направляющими типа metabox, столешница толщиной 28 mm,
цвета: фасад - дуб артизан / темно-серый матовый,
корпус - дуб артизан, столешница - дуб вотан

dąb artisan
artisan oak
дуб артизан

czarny mat
black matt
матовый черный

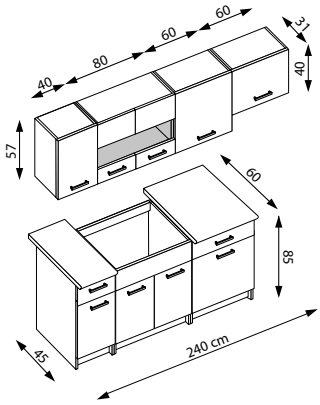

ALINA 240

długość zestawu: 240 cm, podnośniki gazowe,
szuflady z prowadnicami typu metabox, blat grubości 28 mm
kolory: fronty – dąb artisan / czarny mat, korpus – dąb artisan,
blat – ciemny popiel

lenght of the set: 240 cm, gas lifts
drawers with metabox slides, worktop thick. 28 mm
color: fornts – artisan oak / black matt, body – artisan oak,
wortop – dark grey

длина кухонного гарнитура: 240 cm, газлифты, шуфляды
с направляющими типа metabox, столешница толщиной 28 mm,
цвета: фасад - дуб артизан / матовый черный, корпус - дуб артизан,
столешница - темно-пепельный

dąb navara
navara oak
дуб навара

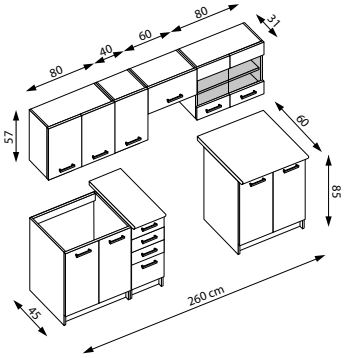

AMANDA 1 260

długość zestawu: 260 cm, podnośniki gazowe, blat grubości 28 mm
kolory: front - dąb navara, korpus - wenge, blat - granit

lenght of the set: 260 cm, gas lifts, worktop thick. 28 mm
color: front - navara oak, body - wenge, worktop - granite

длина кухонного гарнитура: 260 cm, газлифты, столешница толщиной 28 mm цвета: фасад - дуб навара, корпус - венге, столешница - гранит

dąb navara
navara oak
дуб навара

akacja cynamonowa
cinnamon acacia
коричная акация

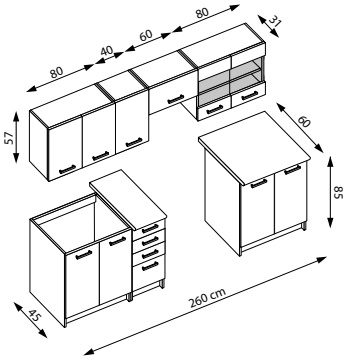

AMANDA 2 260

długość zestawu: 260 cm, podnośniki gazowe, blat grubości 28 mm
kolory: front - dąb navara / akacja cynamonowa, korpus - wenge, blat - granit

lenght of the set: 260 cm, gas lifts, worktop thick. 28 mm
color: front - navara oak / cinnamon acacia, body - wenge, worktop - granite

длина кухонного гарнитура: 260 cm, газлифты, столешница толщиной 28 mm, цвета: фасад - дуб навара / коричная акация, корпус - венге, столешница - гранит

orzech
walnut
орех

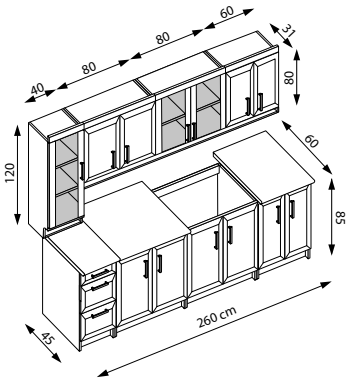

MARGARET 3 260

długość zestawu: 260 cm
fronty wykonane z MDF, blat grubości 28 mm
kolory: front - orzech, korpus - orzech, blat - orzech

lenght of the set: 260 cm
MDF fronts, worktop thick. 28 mm
color: front - walnut, frame - walnut, worktop - walnut

длина кухонного гарнитура: 260 cm
фасады выполнены из МДФ, столешница толщиной 28 mm
цвета: фасады - орех, корпус - орех, столешница - орех

biały połysk
white gloss
белый блеск

dąb sonoma
sonoma oak
дуб сонома

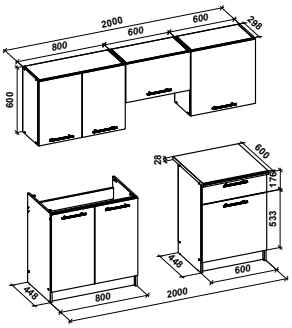

MARIJA 200

długość zestawu: 200 cm, podnośniki gazowe, blat grubości 28 mm, **fronty MDF**
kolory: front - biały połysk, korpus - dąb sonoma, blat - biały

*lenght of the set: 200 cm, gas lifts, worktop thick. 28 mm, **MDF facades***
color: front - white gloss, body - sonoma oak
worktop - white

*длина кухонного гарнитура : 200 cm, газлифты, столешница толщиной 28 mm, **МДФ фасады***
цвета: фасад - белый блеск, корпус - дуб сонома
столешница - белый

biały
white
белый

dąb sonoma
sonoma oak
дуб сонома

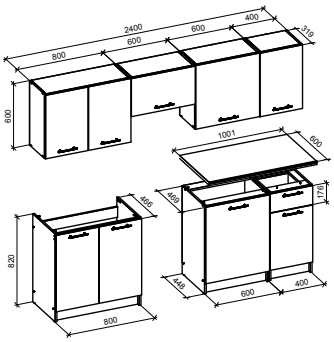

DARIA 240

długość zestawu: 240 cm, podnośniki gazowe, blat grubości 28 mm
kolory: front - biały mat, korpus - sonoma, blat - biały

lenght of the set: 240 cm, gas lifts, worktop thick. 28 mm
color: front - white mat, body - sonoma oak
worktop - white

длина кухонного гарнитура: 240 cm, газлифты, столешница толщиной 28 mm, цвета: фасад - белый мат, корпус - дуб сонома
столешница - белый

biały połysk
white gloss
белый блеск

dąb sonoma
sonoma oak
дуб сонома

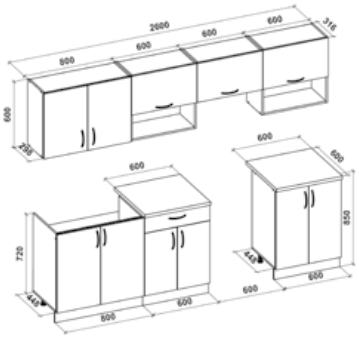

VIOLA 260

długość zestawu: 260 cm, podnośniki gazowe
blat grubości 28 mm, **fronty MDF**, **regulacja szafek górnych i stopek szafek dolnych**, kolory: front - biały połysk, korpus - dąb sonoma, blat - biały

lenght of the set: 260 cm, gas lifts
*worktop thick. 28 mm, **MDF facades**, **adjustment of top and lower cabinets***
color: front - white gloss, body - sonoma oak
worktop - white

длина кухонного гарнитура : 260 cm, газлифты
*столешница толщиной 28 mm, **МДФ фасады**,*
***регулируемые верхние и нижние шкафы**, цвета: фасад - белый блеск, корпус - дуб сонома, столешница - белый*

biały
white
белый

dąb cremona
cremona oak
дуб кремона

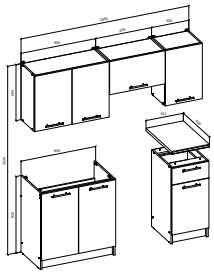

CORONA 180

długość zestawu: 180 cm, **podnośniki gazowe**, blat grubości 28 mm
kolory: fronty – biały, korpus - biały, blat - biały lub
fronty – dąb cremona, korpus - dąb cremona, blat - dąb sonoma

*lenght of the set 180, **gas lifts**, worktop thick. 28 mm*
colors: fronts - white, body - white, worktop - white;
fronts - cremona oak, body - cremona oak, worktop - sonoma oak

*длина комплекта: 180 см, **газлифты**, столешница толщиной 28 мм,*
цвета: фасады - дуб кремона, корпус - дуб кремона, столешница -
дуб сонома

jasny beż
light beige
светло-бежевый

dąb san marino
san marino oak
san marino дуб

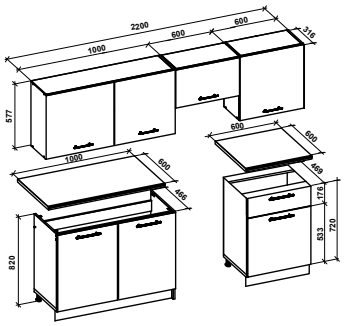

KATIA 220

długość zestawu: 220 cm,
podnośniki gazowe, blat grubości 28 mm,
regulacja szafek górnych i stopek szafek dolnych,
kolory: front - jasny beż mat / dąb san marino, korpus - biały, blat - biały

lenght of the set: 220 cm,
gas lifts, worktop thick. 28 mm
adjustment of top and lower cabinets
colors: front - light beige mat / san marino oak, body - white, worktop - white

длина кухонного гарнитура : 220 см, газлифты,
*столешница толщиной 28 мм, **регулируемые верхние***
***и нижние шкафы**, цвета: фасад - светло-бежевый мат / san marino дуб,*
корпус - белый, столешница - белый

wanilia
vanilla
ваниль

dąb sonoma
sonoma oak
дуб сонома

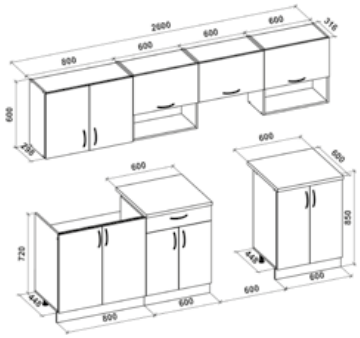

VIOLA 260

długość zestawu: 260 cm, podnośniki gazowe
blat grubości 28 mm, **regulacja szafek górnych**
i stopek szafek dolnych, kolory: front - wanilia, korpus - sonoma,
blat - biały

lenght of the set: 260 cm, gas lifts
*worktop thick. 28 mm, **adjustment of top and lower cabinets***
color: front - vanilla, body - sonoma oak
worktop - white

длина кухонного гарнитура : 260 см, газлифты
столешница толщиной 28 мм
***регулируемые верхние и нижние шкафы**, цвета: фасад - ваниль,*
корпус - дуб сонома, столешница - белый

NEW

ø80 ø50
46 50

FRIDA + FRIDA_S

materiał: MDF okleinowany
kolor: trawertyn - orzechowy

material: laminated MDF
color: travertine / walnut

материал: МДФ ламинированный
цвет: травертин / орех

ø80 ø50
46 56

DOROTEA + DOROTEA_S

materiał: MDF okleinowany
kolor: trawertyn - orzechowy

material: laminated MDF
color: travertine / walnut

материал: МДФ ламинированный
цвет: травертин / орех

NEW

ø80 ø45
47 57

DIAVOLA + DIAVOLA_S

materiał: spiek / MDF okleinowany
kolor: trawertyn - orzechowy

material: sintered stone / laminated MDF
color: travertine / walnut

материал: керамика / МДФ ламинированный
цвет: травертин / орех

NEW

80 50
45 54

CORDINA + CORDINA_S

materiał: MDF okleinowany
kolor: brązowy marmur - brązowy

material: laminated MDF
color: brown marble / brown

материал: МДФ ламинированный
цвет: коричневый мрамор / коричневый

ø80 ø50
46 51

CARINA + CARINA_S

materiał: spiek / MDF okleinowany
kolor: beżowy marmur - orzechowy

material: sintered stone / laminated MDF
color: beige marble / walnut

материал: керамика / МДФ ламинированный
цвет: бежевый мрамор - орех

120
60
46
ø60
55

GISELA + GISELA_S

materiał: MDF okleinowany
kolor: orzechowy

material: laminated MDF
color: walnut

материал: МДФ ламинированный
цвет: орех

NEW

ø80 ø41
36 42

DIUNA

zestaw 2 ław, materiał: spiek / MDF okleinowany
kolor: biały marmur - jasny orzech

set of two, material: sintered stone / laminated MDF
color: white marble / light walnut

комплект из 2 журнальных столов, материал: керамика / МДФ ламинированный, цвет: белый мрамор / светлый орех

NEW

ø80 ø50
41 51

MAMBO + MAMBO_S

materiał: MDF okleinowany
kolor: trawertyn - orzechowy

material: laminated MDF
color: travertine / walnut

материал: МДФ ламинированный
цвет: травертин / орех

NEW

ø80 ø50
41 50

MAGNUM + MAGNUM_S

materiał: spiek / MDF okleinowany
kolor: biały marmur - naturalny

material: sintered stone / laminated MDF
color: white marble / natural

материал: керамика / МДФ ламинированный
цвет: белый мрамор / натуральный

NEW

ø70 ø50
42 49

TOWER

zestaw 2 ław, materiał: spiek / stal malowana
kolor: brązowy marmur - orzechowy

set of two, material: sintered stone / painted steel
color: brown marble / walnut

комплект из 2 журнальных столов, материал: керамика / сталь окрашенная, цвет: коричневый мрамор / орех

NEW

ø70 ø50
42 49

ZURICH

zestaw 2 ław, materiał: MDF okleinowany / stal malowana proszkowo
kolor: trawertyn - kaszmir

set of two, material: laminated MDF / powder coated steel
color: travertine / cashmere

комплект из 2 журнальных столов, материал: МДФ ламинированный / сталь с порошковым покрытием, цвет: травертин / кашемир

NEW

ø70 ø50
40 55

PILAR

zestaw 2 ław, materiał: MDF okleinowany / stal malowana proszkowo
kolor: dąb złoty - kaszmir

set of two, material: laminated MDF / powder coasted steel
color: golden oak / cashmere

комплект из 2 журнальных столов, материал: МДФ ламинированный / сталь с порошковым покрытием, цвет: дуб золотой / кашемир

ø70 ø50
43 48

MAGNETA

zestaw 2 ław, materiał: spiek / stal malowana proszkowo
kolor: biały marmur - czarny

set of two, material: sintered stone / powder coated steel
color: white marble / black

комплект из 2 журнальных столов, материал: керамика / сталь с порошковым покрытием
цвет: белый мрамор - чёрный

ø70 ø50
36 45

MALOMI

zestaw 2 ław, materiał: MDF okleinowany / stal malowana proszkowo
kolor: naturalny - czarny

set of two, material: laminated MDF / powder coated steel
color: natural / black

комплект из 2 журнальных столов, МДФ ламинированный / сталь с порошковым покрытием, цвет: натуральный - чёрный

ø80 ø60
42 51

GORETTI + GORETTI_S

materiał: spiek / stal malowana proszkowo
kolor: biały marmur - czarny

material: sintered stone / powder coated steel
color: white marble / black

материал: керамика / сталь с порошковым покрытием, цвет: белый мрамор / черный

ø70 ø50
43 53

GENESIS + GENESIS_S

materiał: ceramika / stal malowana
kolor: biały marmur - orzechowy - złoty

material: ceramic / painted steel
color: white marble / walnut / gold

материал: керамика / окрашенная сталь
цвет: белый мрамор / орех / золото

NEW

120
70
43

CANOA

materiał: MDF okleinowany
kolor: trawertyn - orzechowy

material: laminated MDF
color: travertine / walnut

материал: МДФ ламинированный
цвет: травертин / орех

NEW

121
61
45

NICOSIA

materiał: spiek / MDF okleinowany
kolor: beżowy marmur - jasny orzech

material: sintered stone / laminated MDF
color: beige marble / light walnut

материал: керамика / МДФ ламинированный
цвет: бежевый мрамор / светлый орех

NEW

90
45

ARAKIS

ława z 4 pufami, materiał: spiek / MDF okleinowany / tkanina
kolor: beżowy marmur - jasny orzech - beżowy

set with 4 stools, material: sintered stone / laminated MDF / cloth
color: beige marble / light walnut / beige

журнальный стол с 4 пуфами, материал: керамика / МДФ ламинированный / ткань, цвет: бежевый мрамор / светлый орех / бежевый

NEW

70
37

VICKER

ława z 2 pufami, materiał: spiek / MDF okleinowany / tkanina
kolor: czarny marmur - orzech - ciemny popiel

set with 2 stools, material: sintered stone / laminated MDF / cloth
color: black marble / walnut / dark grey

журнальный стол с 2 пуфами, материал: керамика / МДФ ламинированный / ткань, цвет: черный мрамор / орех / темно - пепельный

NEW

ø80
43

LIRA

materiał: MDF okleinowany / szkło
kolor: orzechowy - czarny

material: laminated MDF / glass
color: walnut / black

материал: МДФ ламинированный / стекло
цвет: орех / черный

NEW

ø80
36

NUGAT

ława z 4 pufami, materiał: MDF okleinowany / tkanina
kolor: trawertyn - jasny beż

set with 4 stools, material: laminated MDF / cloth
color: travertine / light beige

журнальный стол с 4 пуфами, материал: МДФ ламинированный / ткань, цвет: травертин / светло - бежевый

121
61
45

RAMONA

materiał: spiek / MDF okleinowany / stal malowana proszkowo
kolor: czarny marmur - orzechowy

material: sintered stone / laminated MDF / powder coated steel
color: black marble / walnut

материал: кварцевый керамика / ламинированный МДФ / сталь с порошковым покрытием, цвет: черный мрамор / орех

NEW

120
60
45

PERILA

materiał: MDF okleinowany
kolor: orzechowy

material: laminated MDF
color: walnut

материал: МДФ ламинированный
цвет: орех

NEW

ø60

46

AMARETTO

materiał: MDF okleinowany
kolor: biały marmur

material: laminated MDF
color: white marble

материал: МДФ ламинированный
цвет: белый мрамор

ø40

51

ARIANA

materiał: szkło / stal malowana proszkowo
kolory: popielaty marmur - transparentny lub beżowy marmur - brązowy

material: glass / powder coated steel
colors: grey marble / transparent, beige marble / amber

материал: стекло / сталь с порошковым покрытием
цвета: серый мрамор - бесцветный или бежевый мрамор - коричневый

ø54

53

GIZA

materiał: kompozyt - tlenek magnezu
kolor: biały

material: composite - magnesium oxide
color: white

материал: композит - оксид магния
цвет: белый

ø41

46

FARA

materiał: kompozyt - tlenek magnezu
kolor: biały

material: composite - magnesium oxide
color: white

материал: композит - оксид магния
цвет: белый

NEW

ø40

35

ø50

39

CIELO

zestaw 2 ław, materiał: MDF okleinowany / stal malowana proszkowo
kolor: kaszmir

set of two, material: laminated MDF / powder coated steel
color: cashmere

комплект из 2 журнальных столов, материал: МДФ ламинированный / сталь с порошковым покрытием, цвет: кашемир

NEW

ø70

42

TIMOR 2

materiał: spiek / stal malowana proszkowo
kolor: trawertyn - kaszmir

material: sintered stone / powder coated steel
color: travertine / cashmere

материал: керамика / сталь с порошковым покрытием
цвет: травертин / кашемир

ø43

35

ø53

45

OREO

zestaw 2 ław, materiał: MDF okleinowany / stal malowana proszkowo, kolor: trawertyn / biały

sef of two, material: laminated MDF / powder coated steel, color: travertine / white

комплект из двух, материал: ламинированная МДФ / окрашенная сталь, цвет: травертин - белый

NEW COLOR

ø38

34

ø60

40

PAOLA

zestaw 2 ław, materiał: MDF okleinowany / stal malowana proszkowo, kolor: trawertyn - kaszmir

set of two, material: laminated MDF / powder coated steel
color: travertine / cashmere

комплект 2 стола, материал: ламинированный МДФ / сталь с порошковым покрытием, цвет: травертин / кашемир

ø60 ø50
40 46

OSARIO

zestaw 2 ław, materiał: spiek / stal malowana proszkowo
kolor: biały marmur - biały

set of two, material: sintered stone / powder coated steel
color: white marble / white

комплект из 2 журнальных столов
материал: керамика / сталь с порошковым покрытием
цвет: белый мрамор / белый

ø73 ø48
37 45

CECILIA + CECILIA_S

materiał: ceramika / stal malowana proszkowo
kolor: biały marmur - popielaty - złoty

material: ceramic / powder coated steel
color: white marble / grey / gold

материал: керамика / сталь с порошковым покрытием
цвет: белый мрамор / серый / золото

ø40
52

VERDE

materiał: spiek / stal malowana proszkowo
kolory: biały marmur - biały lub czarny marmur - czarny

material: sintered stone / powder coated steel
colors: white marble / white, black marble / black

материал: керамика / сталь с порошковым покрытием
цвет: белый мрамор / белый, черный мрамор / черный

NEW

ø70
40

TIMOR

materiał: MDF okleinowany / stal malowana proszkowo
kolor: orzechowy - czarny

material: laminated MDF / powder coated steel
color: walnut / black

материал: МДФ ламинированный / сталь с порошковым покрытием, цвет: орех / черный

ø80
42

ALESSIA

materiał: spiek / stal malowana proszkowo
kolor: beżowy marmur - czarny

material: sintered stone / powder coated steel
color: beige marble / black

материал: керамика / сталь с порошковым покрытием
цвет: бежевый мрамор - чёрный

ø50
57

SCALITA

materiał: ceramika / stal malowana proszkowo
kolor: czarny marmur - czarny - złoty

material: ceramic / powder coated steel
color: black mable / black / gold

материал: керамика / сталь с порошковым покрытием
цвет: черный мрамор / черный / золото

ø80
36

ANTICA

materiał: MDF okleinowany / stal malowana proszkowo
kolor: czarny marmur - czarny

material: laminated MDF / powder coated steel
color: black marble / black

материал: ламинированный МДФ / сталь
с порошковым покрытием, цвет: черный мрамор / черный

ø55
41

ANTICA_M

materiał: MDF okleinowany / stal malowana proszkowo
kolor: biały marmur - czarny

material: laminated MDF / powder coated steel
color: white marble / black

материал: ламинированный МДФ / сталь с порошковым покрытием, цвет: белый мрамор / черный

ø60 ø80
40 47

FORMOSA

zestaw 2 ław, materiał: spiek / stal malowana proszkowo
kolor: biały marmur

material: sintered stone / powder coated steel
color: white marble

комплект из 2 скамеек, материал: кварцевый керамика / сталь с порошковым покрытием цвет: белый мрамор

ø70 ø50
46 41

ALEXANDRA

zestaw 2 ław, materiał: spiek / stal malowana proszkowo
kolor: czarny marmur

set of two, material: sintered stone / powder coated steel
color: black marble

комплект из 2 журнальных столов, материал: керамика / сталь с порошковым покрытием, цвет: черный мрамор

ø80
50
ø60 ø45
45 40

GILDA

zestaw 3 ław, materiał: spiek / stal malowana proszkowo
kolor: biały marmur / czarny

set of three, material: sintered stone / powder coated steel
color: white marble / black

комплект из 3 журнальных столов, материал: керамика / сталь с порошковым покрытием, цвет: белый мрамор / черный

ø70 ø48
40 47

JULIETA

zestaw 2 ław, materiał: MDF okleinowany - melamina / stal malowana proszkowo, kolor: czarny marmur

set of two, material: laminated MDF - melamine / powder coated steel, color: black marble

комплект из 2 журнальных столов, материал: МДФ ламинированная - меламин / сталь с порошковым покрытием, цвет: черный мрамор

ø62 ø47
50 43

INES

zestaw 2 ław, materiał: spiek / stal malowana proszkowo
kolor: beżowy marmur / biały

set of two, material: sintered stone / powder coated steel
color: beige marble / white

комплект из 2 журнальных столов, материал: керамика / сталь с порошковым покрытием, цвет: бежевый мрамор / белый

ø62 ø47
50 43

INES

zestaw 2 ław, materiał: spiek / stal malowana proszkowo
kolor: zielony marmur / czarny

set of two, material: sintered stone / powder coated steel
color: green marble / black

комплект из 2 журнальных столов, материал: керамика / сталь с порошковым покрытием, цвет: зеленый мрамор / черный

ø60 ø80
40 46

FLAMINGO

zestaw 2 ław, materiał: spiek / stal malowana proszkowo
kolor: popielaty marmur / czarny

material: sintered stone / powder coated steel
color: grey marble / black

комплект из 2 скамеек, материал: кварцевый керамика / сталь с порошковым покрытием цвет: серый мрамор/ черный

ø60 ø80
40 46

FLAMINGO

zestaw 2 ław, materiał: spiek / stal malowana proszkowo
kolor: biały marmur / czarny marmur

material: sintered stone / powder coated steel
color: white marble / black marble

комплект из 2 скамеек, материал: кварцевый керамика / сталь с порошковым покрытием цвет: белый мрамор / черный мрамор

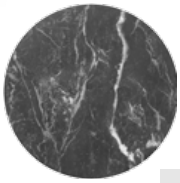

ø79 ø59
47 37

JAVA

zestaw 2 ław, materiał: MDF okleinowany / stal malowana proszkowo
kolor: biały marmur - czarny

set of two, material: laminated MDF / powder coated steel
color: white marble / black

комплект из 2 журнальных столов, материал: МДФ ламинированная / сталь с порошковым покрытием, цвет: белый мрамор / черный

ø79 ø59
47 37

JAVA

zestaw 2 ław, materiał: MDF okleinowany / stal malowana proszkowo
kolor: czarny marmur - czarny

set of two, material: laminated MDF / powder coated steel
color: black marble / black

комплект из 2 журнальных столов, материал: МДФ ламинированная / сталь с порошковым покрытием, цвет: черный мрамор / черный

ø43
35
ø53
45

OREO

zestaw 2 ław, materiał: MDF okleinowany / stal malowana proszkowo
kolor: biały marmur, czarny marmur / czarny

sef of two, material: laminated MDF / powder coated steel
color: white marble, black marble / black

комплект из двух, материал: ламинированная МДФ / окрашенная сталь, цвет: белый мрамор, черный мрамор - черный

ø60
55

LEILA 2

materiał: spiek / stal malowana proszkowo
kolor: biały marmur - czarny

material: sintered stone / powder coated steel
color: white marble / black

материал: керамика / сталь с порошковым покрытием цвет: белый мрамор - чёрный

ø80 ø60
45 30

COSMO + COSMO_S

materiał: szkło / MDF lakierowany / stal malowana proszkowo
kolor: czarny

material: glass / lacquered MDF / powder coated steel
color: black

материал: стекло / МДФ окрашенный / сталь с порошковым покрытием, цвет: чёрный

ø63 ø48
50 43

FATIMA

zestaw 2 ław, materiał: spiek / stal malowana proszkowo
kolor: biały marmur / czarny

set of two, material: sintered stone / powder coated steel
color: white marble / black

комплект из 2 журнальных столов, материал: керамика / сталь с порошковым покрытием, цвет: белый мрамор / черный

ø54 ø44
48 38

ITAKA

zestaw 2 ław, materiał: spiek / MDF okleinowany / stal malowana proszkowo, kolor: popielaty marmur - grafitowy

set of two, material: sintered stone / laminated MDF / powder coated steel, color: grey marble / graphite

комплект из 2 журнальных столов, материал: керамика / МДФ ламинированный / сталь с порошковым покрытием, цвет: серый мрамор - графитовый

ø60 ø50
40 50

ACUNA + ACUNA_S

materiał: spiek / stal malowana proszkowo
kolor: biały marmur

material: sintered stone / powder coated steel
color: white marble

материал: керамика / сталь с порошковым покрытием, цвет: белый мрамор

NEW

ø80 ø50
33 41

STARK + STARK_S

materiał: szkło / stal malowana proszkowo
kolor: dymiony - kaszmir

material: glass / powder coated steel
color: smoked / cashmere

материал: стекло / сталь с порошковым покрытием
цвет: дымчатый / кашемир

NEW

ø80 ø45
43 45

LOARA + LOARA_S

materiał: MDF lakierowany
kolor: kaszmir

material: lacquered MDF
color: cashmere

материал: МДФ окрашенный
цвет: кашемир

120
60
36

SORAYA

materiał: MDF lakierowany
kolory: bordowy lub jasny zielony

material: lacquered MDF
colors: dark red, light green

материал: МДФ окрашенный
цвета: бордовый или светло-зеленый

ø80
36

SORAYA 2

materiał: MDF lakierowany
kolory: musztardowy lub jasny niebieski

material: lacquered MDF
colors: mustard, light blue

материал: МДФ окрашенный
цвета: горчичный или светло-синий

ø40
47

CIRILLA

materiał: MDF lakierowany / drewno lite
kolory: biały, czarny, niebieski, oliwkowy lub musztardowy

material: lacquered MDF / solid wood
colors: white, black, blue, olive, mustard

материал: МДФ окрашенный / массив дерева, цвет: белый, черный, синий, оливковый, горчичный

ø50
47

LOCA

materiał: MDF lakierowany
kolory: bordowy, jasny zielony lub musztardowy

material: lacquered MDF
colors: dark red, light green, mustard

материал: МДФ окрашенный
цвета: бордовый, светло-зеленый или горчичный

115
80
38

AUREA

materiał: MDF lakierowany / stal chromowana
kolor: biały

material: lacquered MDF / chrome steel
color: white

материал: окрашенный МДФ / хромированная сталь
цвет: белый

105
58
38

FUTURA

materiał: MDF lakierowany
kolor: biały

material: lacquered MDF
color: white

материал: окрашенный МДФ
цвет: белый

80
80
46

FELICIA

materiał: spiek / stal nierdzewna
kolor: czarny marmur / złoty

material: sintered stone / stainless steel
color: black marble / gold

материал: керамика / нержавеющая сталь
цвет: черный мрамор / золотой

ø60 ø80
38 45

MERCURY 3

zestaw 2 ław, materiał: spiek / stal nierdzewna
kolor: biały marmur / złoty

set of two, material: sintered stone / stainless steel
color: white marble / gold

комплект из 2 журнальных столов, материал: керамика / нержавеющая сталь, цвет: белый мрамор / золотой

ø90
46

AFINA

materiał: szkło / stal nierdzewna
kolor: lustro - złoty

material: glass / stainless steel
color: mirror / gold

материал: стекло / нержавеющая сталь
цвет: зеркало - золото

ø45
50

AFINA S

materiał: szkło / stal nierdzewna
kolor: lustro - złoty

material: glass / stainless steel
color: mirror / gold

материал: стекло / нержавеющая сталь
цвет: зеркало - золото

120
60
45

UNIVERSE 3

materiał: spiek / stal nierdzewna
kolor: biały marmur / złoty

material: sintered stone / stainless steel
color: white marble / gold

материал: керамика / нержавеющая сталь
цвет: белый мрамор / золотой

ø80
44

VENUS 2

materiał: spiek / stal nierdzewna
kolor: biały marmur / złoty

material: sintered stone / stainless steel
color: white marble / gold

материал: керамика / нержавеющая сталь
цвет: белый мрамор / золотой

ø50
52

TRIBECA

materiał: ceramika / stal nierdzewna
kolor: czarny marmur - złoty

material: ceramic / stainless steel
color: white marble or black marble / gold

материал: керамика / нержавеющая сталь
цвет: белый мрамор / золото

ø50
52

TRIBECA

materiał: ceramika / stal nierdzewna
kolor: biały marmur - złoty

material: ceramic / stainless steel
color: white marble or black marble / gold

материал: керамика / нержавеющая сталь
цвет: белый мрамор / золото

NEW

120
60
46

KALUA

materiał: MDF okleinowany / stal malowana proszkowo
kolor: biały marmur - złoty

material: laminated MDF / powder coasted steel
color: white marble / gold

материал: МДФ ламинированный / сталь с порошковым покрытием, цвет: белый мрамор / золотой

ø80
41

ISMENA

materiał: szkło / stal malowana proszkowo
kolor: czarny - złoty

material: glass / powder coated steel
color: black / gold

материал: стекло / сталь с порошковым покрытием
цвет: черно - золотой

ø38
34
ø60
40

PAOLA

zestaw 2 ław, materiał: MDF okleinowany / stal malowana proszkowo, kolor: biały marmur lub czarny marmur / złoty

set of two, material: laminated MDF / powder coated steel
color: white marble, black marble / gold

комплект 2 стола, материал: ламинированный МДФ / сталь с порошковым покрытием, цвет: белый мрамор, черный мрамор / золотой белый

ø80
50
ø60
45
ø45
40

GILDA

zestaw 3 ław, materiał: spiek / stal malowana proszkowo
kolor: biały marmur / złoty

set of three, material: sintered stone / powder coated steel
color: white marble / gold

комплект из 3 журнальных столов, материал: керамика / сталь с порошковым покрытием, цвет: белый мрамор - золотой

ø63
ø48
50
43

FATIMA

zestaw 2 ław, materiał: spiek / stal malowana proszkowo
kolor: biały marmur / złoty

set of two, material: sintered stone / powder coated steel
color: white marble / gold

комплект из 2 журнальных столов, материал: керамика / сталь с порошковым покрытием, цвет: белый мрамор / золото

ø63
ø48
50
43

FATIMA

zestaw 2 ław, materiał: spiek / stal malowana proszkowo
kolor: czarny marmur / złoty

set of two, material: sintered stone / powder coated steel
color: black marble / gold

комплект из 2 журнальных столов, материал: керамика / сталь с порошковым покрытием, цвет: черный мрамор / золото

100
50
51

DUCAT

materiał: szkło / stal chromowana
kolor: biały marmur - transparentny - złoty

material: glass / chrome steel
color: white marble / transparent / gold

материал: стекло / сталь хромированная
цвет: белый мрамор - прозрачный - золотой

ø45
49

DUCAT_S

materiał: szkło / stal chromowana
kolor: biały marmur - transparentny - złoty

material: glass / chrome steel
color: white marble / transparent / gold

материал: стекло / сталь хромированная
цвет: белый мрамор - прозрачный - золотой

ø50
52

TALBI

materiał: spiek / stal malowana proszkowo / stal nierdzewna
kolor: biały marmur - złoty

material: sintered stone / powder coated steel / stainless steel
color: white marble / gold

материал: керамика / сталь с порошковым покрытием / нержавеющая сталь, цвет: белый мрамор / золото

ø50
59

ROSA

materiał: spiek / stal malowana proszkowo / stal nierdzewna
kolor: biały marmur - popielaty marmur - złoty

material: sintered stone / powder coated steel / stainless steel
color: white marble / grey marble / gold

материал: керамика / сталь с порошковым покрытием / нержавеющая сталь, цвет: белый мрамор / пепельный мрамор / золото

ø60 ø80
38 42

MERCURY 2

zestaw 2 ław, materiał: szkło / stal nierdzewna
kolor: biały marmur

set of two, material: glass / stainless steel
color: white marble

комплект 2 стола, материал: стекло / нержавеющая сталь
цвет: белый мрамор

ø60 ø80
38 42

MERCURY

zestaw 2 ław, materiał: szkło / stal nierdzewna
kolor: dymiony

set of two, material: glass / stainless steel
color: smoked

комплект 2 стола, материал: стекло / нержавеющая сталь
цвет: дымчатый

120
60
45

INFINITY

materiał: szkło / stal nierdzewna
kolor: dymiony

material: glass / stainless steel
color: smoked

материал: стекло / нержавеющая сталь
цвет: дымчатый

ø80
44

VENUS

materiał: szkło / stal nierdzewna
kolor: dymiony

material: glass / stainless steel
color: smoked

материал: стекло / нержавеющая сталь
цвет: дымчатый

ø38 ø60
34 40

PAOLA

zestaw 2 ław, materiał: MDF okleinowany / stal malowana proszkowo, kolor: biały marmur - srebrny

set of two, material: laminated MDF / powder coated steel, color: white marble / silver

комплект 2 стола, материал: ламинированный МДФ / сталь с порошковым покрытием, цвет: белый мрамор / серебро

ø40
46

CARLA

materiał: szkło / stal nierdzewna
kolor: czarny - srebrny

material: glass / stainless steel
color: black / silver

материал: стекло / нержавеющая сталь
цвет: черный - серебристый

MICHELLE

ø80
28

materiał: MDF lakierowany / MDF okleinowany
kolor: biały / dąb złoty

material: lacquered MDF / laminated MDF
color: white / golden oak

материал: лакированная МДФ / ламинированная МДФ
цвет: белый / золотой дуб

WOODY

ø80
41

materiał: MDF + okleina naturalna / drewno lite
kolor: naturalny

material: MDF + natural veneer / solid wood
color: natural

материал: МДФ + натуральный шпон / массив дерева
цвет: натуральный

LEILA

ø60
55

materiał: MDF okleinowany - melamina / stal malowana proszkowo
kolor: naturalny - czarny lub naturalny - biały

material: laminated MDF - melamine / powder coated steel
color: natural / black or natural / white

материал: МДФ ламинированный - меламин / сталь с порошковым покрытием, цвета: натуральный - чёрный или натуральный - белый

ø40
50

WOODY_S

materiał: MDF + okleina naturalna / drewno lite, kolor: naturalny

material: MDF + natural veneer / solid wood, color: natural

материал: МДФ + натуральный шпон / массив дерева, цвет: натуральный

ø40 ø35
45 56

TRAVERSO + TRAVERSO_S

materiał: kamień - trawertyn / stal malowana proszkowo
kolor: trawertyn - biały

material: stone - travertine / powder coated steel
color: travertine / white

материал: МДФ + натуральный шпон
цвет: натуральный

TRAVERTINO okrągła + TRAVERTINO_S okrągła

materiał: MDF okleinowany
kolor: trawertyn

material: laminated MDF
color: travertine

материал: МДФ ламинированная
цвет: травертин

ø60 ø45
36 45

GINA

ø40
42

materiał: MDF + okleina naturalna / stal malowana proszkowo
kolory: naturalny - cynamonowy lub naturalny - zielony

material: MDF + natural veneer / powder coated steel
colors: natural / cinnamon, natural / green

материал: МДФ + натуральный шпон / сталь с порошковым покрытием
цвета: натуральный - корица или натуральный - зелёный

EDITTA

ø45
50

materiał: MDF + okleina naturalna
kolor: naturalny

material: MDF + natural veneer
color: natural

материал: МДФ + натуральный шпон
цвет: натуральный

NEW

ø75
41
ø55
31

ANGER

zestaw 2 ław, materiał: MDF okleinowany / stal malowana proszkowo
kolor: dąb złoty - czarny

set of two, material: laminated MDF / powder coated steel
color: golden oak / black

комплект из 2 журнальных столов, материал: МДФ ламинированный / сталь с порошковым покрытием, цвет: дуб золотой / черный

KARIDA-S
ø45
49
KARIDA
ø80
41

KARIDA_S + KARIDA

materiał: MDF + okleina naturalna / stal
malowana proszkowo kolor: dąb naturalny - czarny

material: MDF + natural veneer / powder coated steel
color: natural oak / black

материал: МДФ + натуральный шпон / сталь с порошковым покрытием, цвет: натуральный дуб / черный

90
50
40

ANGELINA

materiał: MDF okleinowany - melamina /
stal malowana proszkowo, kolor: naturalny - czarny

material: laminated MDF - melamine / powder coated steel
color: natural / black

материал: МДФ ламинированный - меламин / сталь с порошковым покрытием, цвет: натуральный - чёрный

ø67
50
ø40
36

DANTE

zestaw 2 ław, materiał: MDF okleinowany - melamina /
stal malowana proszkowo, kolor: naturalny - czarny

set of two, material: laminated MDF - melamine /
powder coated steel, color: natural / black

комплект из 2 журнальных столов, МДФ ламинированный - меламин / сталь с порошковым покрытием, цвет: натуральный - чёрный

110
54
43

KAMALA

materiał: szkło / MDF okleinowany / stal malowana proszkowo
kolor: naturalny - czarny

material: glass / laminated MDF / powder coated steel
color: natural / black

материал: стекло / МДФ ламинированный / сталь с порошковым покрытием, цвет: натуральный чёрный

ø53
55

KAMALA_S

materiał: szkło / MDF okleinowany / stal malowana proszkowo
kolor: naturalny - czarny

material: glass / laminated MDF / powder coated steel
color: natural / black

материал: стекло / МДФ ламинированный / сталь с порошковым покрытием, цвет: натуральный чёрный

120
60
37

ZENGA

materiał: szkło / MDF okleinowany / stal malowana proszkowo
kolor: dąb złoty - czarny

material: glass / laminated MDF / powder coated steel
color: golden oak / black

материал: стекло / ламинированный МДФ / сталь с порошковым покрытием
цвет: дуб золотой / черный

88
43
49

PAMPA

ława z pufami, materiał: MDF okleinowany / stal malowana proszkowo / tkanina
kolor: orzech - popielaty - czarny

coffee table with pouffes, material: laminated MDF / powder coated steel / cloth
color: walnut / black matt

журнальный столик с пуфами, материал: шпонированный МДФ / сталь с порошковым покрытием / ткань, цвет: орех - серый - черный

ø79 ø59
47 37

JAVA

zestaw 2 ław, materiał: MDF okleinowany / stal malowana proszkowo
kolor: orzechowy - czarny

set of two, material: laminated MDF / powder coated steel
color: walnut / black

комплект из 2 журнальных столов, материал: МДФ ламинированная / сталь с порошковым покрытием, цвет: орех / черный

ø43 ø53
35 45

OREO

zestaw 2 ław, materiał: MDF okleinowany / stal malowana proszkowo
kolor: orzechowy - czarny

sef of two, material: laminated MDF / powder coated steel
color: walnut / black

комплект из двух, материал: ламинированная МДФ / окрашенная сталь, цвет: орех / черный

ø43 ø53
35 45

OREO

zestaw 2 ław, materiał: MDF okleinowany / stal malowana proszkowo
kolor: dąb złoty - czarny

sef of two, material: laminated MDF / powder coated steel
color: golden oak / black

комплект из двух, материал: ламинированная МДФ / окрашенная сталь
цвет: золотой дуб / черный

ø43 ø53
35 45

OREO

zestaw 2 ław, materiał: MDF okleinowany / stal malowana proszkowo
kolor: dąb san remo - czarny

sef of two, material: laminated MDF / powder coated steel
color: san remo oak / black

комплект из двух, материал: ламинированная МДФ / окрашенная сталь
цвет: дуб сан ремо / черный

ø33 ø40
40 45

FOLLA

zestaw 2 ław, materiał: MDF okleinowany /
stal malowana proszkowo, kolor: naturalny - czarny

set of two, material: laminated MDF / powder coated steel
colors: natural / black

комплект 2 стола, материал: ламинированный МДФ / сталь с порошковым покрытием, цвета: натуральный / черный

ø60
41

NUBIRA

materiał: MDF okleinowany / stal malowana proszkowo
kolor: orzech - czarny

material: laminated MDF / powder coated steel
color: walnut / black

материал: МДФ ламинированная / сталь с порошковым покрытием
цвет: орех - черный

90
50
45

MEDEA

materiał: szkło / MDF okleinowany / stal nierdzewna
kolor: dąb sonoma / ekstra biały

material: glass / laminated MDF / stainless steel
color: sonoma oak / extra white

материал: стекло / ламинированный МДФ /нержавеющая сталь
цвет: дуб сонома /экстра белый

ø60
45

DAKOTA

materiał: szkło / rattan syntetyczny / stal malowana proszkowo
kolor: dymiony - naturalny

material: glass / synthetic rattan / powder coated steel
color: smoked / natural

материал: стекло / синтетический ротанг / сталь с порошковым покрытием, цвет: дымчатый / натуральный

120
60
41

CAROLINA

materiał: MDF okleinowany / stal malowana proszkowo
kolor: dąb złoty - czarny

material: laminated MDF / powder coated steel
color: golden oak / black

материал: ламинированный МДФ / сталь с порошковым покрытием
цвет: золотистый дуб / черный

ø80
41

CAMILA

materiał: MDF okleinowany / stal malowana proszkowo
kolor: dąb złoty - czarny

material: laminated MDF / powder coated steel
color: golden oak / black

материал: ламинированный МДФ / сталь с порошковым покрытием
цвет: золотистый дуб / черный

ø45
45

BROOKLYN_S

materiał: MDF okleinowany / stal malowana proszkowo
kolor: dąb naturalny - czarny

material: laminated MDF / powder coated steel
color: natural oak / black

материал: ламинированный МДФ / сталь с порошковым покрытием, цвет: натуральный дуб / черный

ø80
37

BROOKLYN

materiał: MDF okleinowany / stal malowana proszkowo
kolor: dąb naturalny - czarny

material: laminated MDF / powder coated steel
color: natural oak / black

материал: ламинированный МДФ / сталь с порошковым покрытием, цвет: натуральный дуб / черный

40 60
40 60
41 49

NICEA 2

zestaw 2 ław, materiał: MDF okleinowany / stal malowana proszkowo
kolor: dąb złoty - czarny

set of two, material: laminated MDF / powder coated steel
color: golden oak / black

комплект из двух, материал: ламинированный МДФ / сталь с порошковым покрытием
цвет: золотистый дуб / черный

ø40 ø59
41 48

MENTONA 2

zestaw 2 ław, materiał: MDF okleinowany / stal malowana proszkowo
kolor: dąb złoty - czarny

set of two, material: laminated MDF / powder coated steel
color: golden oak / black

комплект из двух, материал: ламинированный МДФ / сталь с порошковым покрытием, цвет: золотистый дуб / черный

110
60
45

XENA PROSTOKĄT

materiał: MDF okleinowany / szkło / stal malowana proszkowo
kolor: dąb naturalny - czarny

material: laminated MDF / glass / powder coated steel
color: natural oak / black

материал: ламинированный МДФ / стекло / сталь с порошковым покрытием
цвет: натуральный дуб / черный

60
60
45

XENA KWADRAT

materiał: MDF okleinowany / szkło / stal malowana proszkowo
kolor: dąb naturalny - czarny

material: laminated MDF / glass / powder coated steel
color: natural oak / black

материал: ламинированный МДФ / стекло / сталь с порошковым покрытием
цвет: натуральный дуб / черный

110
60
43

LAVIDA

materiał: MDF okleinowany / stal malowana proszkowo
kolor: orzechowy - czarny

material: laminated MDF / powder coated steel
color: walnut / black

материал: МДФ ламинированная / сталь с порошковым покрытием
цвет: орех - черный

110
60
43

LAVIDA

materiał: MDF okleinowany / stal malowana proszkowo
kolor: dąb złoty - czarny

material: laminated MDF / powder coated steel
color: golden oak / black

материал: МДФ ламинированная / сталь с порошковым покрытием
цвет: дуб золотой - черный

110
60
42

EMILY

materiał: MDF okleinowany / stal malowana proszkowo
kolor: beton - czarny

material: laminated MDF / powder coated steel
color: concrete / black

материал: ламинированный МДФ / сталь с порошковым покрытием
цвет: бетон / черный

110
60
42

EMILY

materiał: MDF okleinowany / stal malowana proszkowo
kolor: dąb złoty - czarny

material: laminated MDF / powder coated steel
color: golden oak / black

материал: ламинированный МДФ / сталь с порошковым покрытием
цвет: золотой дуб / черный

120
55
41

TULUZA

materiał: MDF okleinowany / stal malowana proszkowo
kolor: orzech miodowy - czarny

material: laminated MDF / powder coated steel
color: honey walnut / black

материал: МДФ ламинированная / сталь с порошковым покрытием
цвет: орех медовый - черный

110
64
42

CAPRI

materiał: MDF okleinowany / stal malowana proszkowo
kolor: dąb san remo - czarny

material: laminated MDF / powder coated steel
color: san remo oak / black

материал: ламинированная МДФ / окрашенная сталь
цвет: дуб сан ремо / черный

SEVILLA

materiał: płyta meblowa okleinowana
kolor: dąb craft - czarny mat

material: laminated chipboard
color: craft oak / black matt

материал: шпонированный мебельный щит
цвет: крафтовый дуб - черный матовый

100
100
47

SEVILLA_S

materiał: płyta meblowa okleinowana
kolory: dąb craft - czarny mat lub dąb cremona - kaszmir

material: laminated chipboard
colors: craft oak / black matt, cremona oak / cashmere

материал: шпонированный мебельный щит
цвета: крафтовый дуб - черный матовый
или дуб кремона / кашемир

80
80
47

ø42 ø50
45 50

ANTILLA

zestaw 2 ław, materiał: szkło / stal malowana proszkowo
kolor: dymiony - czarny

set of two, material: glass / powder coated steel
color: smoked / black

комплект 2 стола, материал: стекло /
сталь с порошковым покрытием, цвет: дымчато / черный

ø42
41

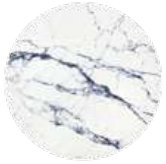

HARISSA G

materiał: MDF okleinowany / stal malowana proszkowo
kolory: stelaż - złoty, blat - biały marmur lub czarny marmur

material: lamianted MDF / powder coated steel
colors: frame - gold, top - white marble or black marble

материал: ламинированный МДФ / сталь с порошковым покрытием
цвета: каркас - золото, столешница - белый мрамор или черный мрамор

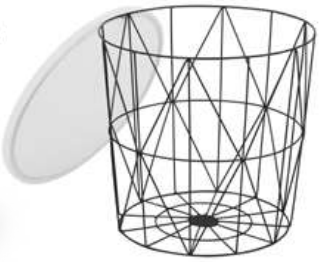

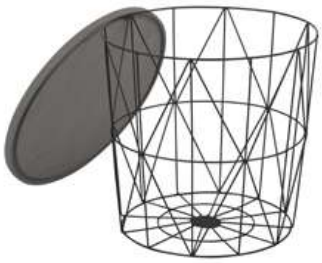

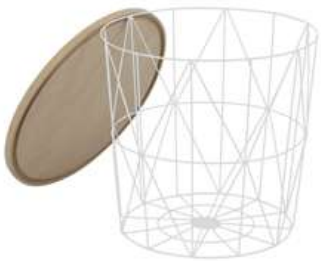

ø42
41

MARIFFA

materiał: MDF + okleina naturalna / stal malowana proszkowo, kolory: naturalny - czarny, biały - czarny, popielaty - czarny lub naturalny - biały

material: MDF + natural veneer / powder coated steel, colors: natural / black, white / black, grey / black, natural / white

материал: МДФ + натуральный шпон / окрашенная сталь, цвета: натуральный / черный, белый / черный, серый / черный или натуральный / белый

ø41
41

TRAFICA

materiał: MDF + okleina naturalna / stal
malowana proszkowo, kolor: naturalny - czarny

material: MDF + natural veneer / powder coated steel
color: natural / black

материал: МДФ + натуральный шпон / сталь с порошковым
покрытием, цвет: натуральный / черный

ø44
55

ROLO

materiał: sklejka gięta / stal malowana proszkowo
kolor: dąb naturalny - czarny

material: bent plywood / powder coated steel
color: natural oak / black

материал: гнутая МДФ / окрашенная сталь
цвет: натуральный дуб / черный

ø50
55

LANIPA

materiał: rattan naturalny / stal
malowana proszkowo, kolor: naturalny - czarny

material: natural rattan / powder
coated steel, color: natural / black

материал: ротанг натуральный / сталь
с порошковым покрытием, цвет: натуральный / черный

48
26
58

DELPHI

materiał: MDF + okleina naturalana / stal
malowana proszkowo, kolor: orzechowy - czarny

material: MDF + natural venner /
powder coated steel, color: walnut / black

материал: МДФ + натуральный шпон /
сталь с порошковым покрытием
цвет: орех / черный

40
30
60

NISA

materiał: MDF okleinowany / stal
malowana proszkowo, kolor: dąb złoty - czarny

material: laminated MDF /
powder coated steel, color: golden oak / black

материал: МДФ ламинированная /
сталь с порошковым покрытием
цвет: дуб золотой - черный

ø38
45

AURA

materiał: MDF lakierowany /
MDF + okleina naturalna / stal
malowana proszkowo, kolor: biały mat

material: lacquered MDF / MDF + natural veneer /
powder coated steel, color: white matt

материал: МДФ лакированная /
МДФ + натуральный шпон / сталь с
порошковым покрытием, цвета: бело матовый

45
45
51

CANARIA

materiał: szkło / stal nierdzewna
kolor: bezbarwny

material: glass / stainless steel
color: transparent

материал: стекло / нержавеющая сталь
цвет: бесцветный

92
50
40

RANDOM LAW-1

materiał: MDF okleinowany / płyta meblowa okleinowana / polipropylen
kolor: dąb wotan - czarny

material: laminated MDF / laminated chipboard / polypropylene
color: wotan oak / black

материал: шпонированный МДФ / шпонированный мебельный щит / полипропилен
цвет: дуб вотан - черный

92
50
40

RANDOM_2 LAW-1

materiał: MDF okleinowany / płyta meblowa okleinowana / polipropylen
kolor: kaszmir - orzech - czarny

material: laminated MDF / laminated chipboard / polypropylene
color: cashmere / walnut / black

материал: шпонированный МДФ / шпонированный мебельный щит / полипропилен
цвет: кашемир / орех / черный

92
50
43

BULLET LAW-1

materiał: płyta meblowa laminowana / MDF laminowany /
stal malowana proszkowo, kolor: czarny - złoty

material: laminated chipboard / laminated MDF / powder coated steel
color: black - gold

материал: ламинированная ДСП / ламинированный МДФ /
сталь с порошковым покрытием, цвет: черный - золото

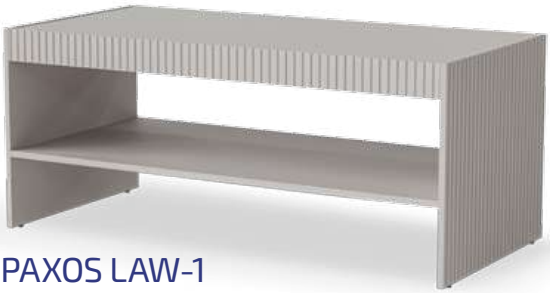

120
50
57

PAXOS LAW-1

materiał: płyta meblowa laminowana / MDF foliowany
kolor: kaszmir

material: laminated chipboard / laminated MDF
color: cashmere

материал: ламинированная ДСП / ламинированный МДФ
цвет: кашемир

100
54
45

SWING LAW-1

materiał: płyta meblowa laminowana / MDF foliowany / stal malowana proszkowo
kolor: orzechowy - czarny

material: laminated chipboard / laminated MDF / powder coated steel
color: walnut / black

материал: ДСП ламинированная / МДФ ламинированная / сталь с порошковым покрытием
цвет: орех / черный

110
60
48

ASENSIO LAW-1

materiał: płyta meblowa laminowana / MDF laminowany /
stal malowana proszkowo, kolor: jasny popiel - czarny

material: laminated chipboard / laminated MDF / powder coated steel
color: light grey / black

материал: ламинированная ДСП / ламинированный МДФ /
сталь с порошковым покрытием, цвет: светло серый / черный

110
65
52

FEMINA

materiał: płyta meblowa laminowana
kolor: dąb artisan - czarny

material: laminated chipboard
color: artisan oak / black

материал: ДСП ламинированная
цвет: дуб артизан / черный

120
60
41

BORNEO LAW-1

materiał: płyta meblowa laminowana / MDF laminowany / płyta HDF laminowana / polipropylen /
plecionka wiedeńska (okleina), kolor: dąb artisan - naturalny

material: laminated chipboard / laminated MDF / laminated HDF board / polypropylene /
viennese weave (veneer), color: artisan oak / natural

материал: ламинированная ДСП / ламинированный МДФ / ламинированная ДВП повышенной
плотности / полипропилен / венское плетение (шпон), цвет: дуб артисан / натуральный

NEW COLOR

biały
white
белый

kaszmir
cashmere
кашемир

dąb sonoma
sonoma oak
дуб сонома

dąb wotan
votan oak
дуб вотон

ciemny orzech
dark walnut
темный орех

NEA KWADRAT

| materiał: płyta meblowa okleinowana, kolory: biały, dąb sonoma, dab wotan, ciemny orzech lub kaszmir
| *materia: laminated chipboard, colors: white, sonoma oak, wotan oak, dark walnut, cashmere*
| *материал: ламинированная ДСП, цвета: белый, дуб сонома, дуб вотан, темный орех или кашемир*

60
60
52

NEW COLOR

biały
white
белый

dąb sonoma
sonoma oak
дуб сонома

kaszmir
cashmere
кашемир

dąb wotan
votan oak
дуб вотон

ciemny orzech
dark walnut
темный орех

NEA

| materiał: płyta meblowa okleinowana, kolory: biały, dąb sonoma, dąb wotan, ciemny orzech lub kaszmir
| *material: laminated chipboard, colors: white, sonoma oak, votan oak, dark walnut, cashmere*
| *ДСП ламинированная, цвета: белый, дуб сонома, дуб вотон, темный орех или кашемир*

110
60
52

100

55

42

MURCIA

| materiał: płyta meblowa laminowana, kolory: dąb artisan, biały lub dab artisan - czarny
| *material: laminated chipboard, color: artisan oak, white, artisan oak / black*
| *материал: ДСП ламинированная, цвета: дуб артизан, белый или дуб артизан - чёрный*

90

51

43

IVA

| materiał: płyta meblowa laminowana, kolory: dąb artisan, biały lub dab artisan - czarny
| *material: laminated chipboard, color: artisan oak, white, artisan oak / black*
| *материал: ДСП ламинированная, цвета: дуб артизан, белый или дуб артизан - чёрный*

biały
white
белый

dąb sonoma
sonoma oak
дуб сонома

dąb wotan
votan oak
дуб вотон

ciemny orzech
dark walnut
темный орех

110
65
52

KWADRO

| materiał: płyta meblowa laminowana, kolory: biały, dąb sonoma, dąb wotan lub ciemny orzech
| *material: laminated chipboard, colors: white, sonoma oak, votan oak, dark walnut*
| *материал: ДСП ламинированная, цвета: белый, дуб сонома, дуб вотон или темный орех*

125÷163
65
60÷75

TYMON 2

| ławostół rozkładany, materiał: blat - MDF laminowany, nogi - drewno bukowe
kolor: dąb sonoma
| *lifting coffee table, material: table top - laminated MDF, legs - beech wood*
color: sonoma oak
| *стол-трансформер, материал: столешница - ламинированный МДФ, каркас -массив бука*
цвет: дуб сонома

125÷163
65
60÷75

TYMON 2

| ławostół rozkładany, materiał: blat - MDF laminowany, nogi - drewno bukowe
kolor: dąb craft
| *lifting coffee table, material: table top - laminated MDF, legs - beech wood*
color: craft oak
| *стол-трансформер, материал: столешница - ламинированный МДФ, каркас -массив бука*
цвет: дуб крафт

125÷163
65
60÷75

TYMON 2

| ławostół rozkładany, materiał: blat - MDF laminowany, nogi - drewno bukowe
kolor: kasztan
| *lifting coffee table, material: table top - laminated MDF, legs - beech wood*
color: chestnut
| *стол-трансформер, материал: столешница - ламинированный МДФ, каркас -массив бука*
цвет: каштан

125÷163
65
60÷75

TYMON 2

| ławostół rozkładany, materiał: blat - MDF laminowany, nogi - drewno bukowe
kolor: ciemny orzech
| *lifting coffee table, material: table top - laminated MDF, legs - beech wood*
color: dark walnut
| *стол-трансформер, материал: столешница - ламинированный МДФ, каркас -массив бука*
цвет: темный орех

126÷167
70
56÷74

BUSETTI

ławostół rozkładany, materiał: płyta meblowa okleinowana
kolor: biały mat

lifting coffee table, material: laminated chipboard
color: white matt

раздвижной стол, материал: шпонированный мебельный щит
цвет: белый матовый

126÷167
70
56÷74

BUSETTI

ławostół rozkładany, materiał: płyta meblowa okleinowana
kolor: dąb wotan

lifting coffee table, material: laminated chipboard
color: wotan oak

раздвижной стол, материал: шпонированный мебельный щит
цвет: дуб вотан

NEW COLOR

126÷167
70
56÷74

BUSETTI

ławostół rozkładany, materiał: płyta meblowa okleinowana
kolor: kaszmir

lifting coffee table, material: laminated chipboard
color: cashmere

раздвижной стол, материал: шпонированный мебельный щит
цвет: кашемир

126÷167
70
56÷74

BUSETTI

ławostół rozkładany, materiał: płyta meblowa okleinowana
kolor: dąb wotan - czarny mat

lifting coffee table, material: laminated chipboard
color: wotan oak / black matt

раздвижной стол, материал: шпонированный мебельный щит
цвет: дуб вотан - черный матовый

114
65÷92
48÷72

BETTY

ława z podnoszonym blatem, materiał: płyta meblowa laminowana
kolory: biały, dąb artisan lub dąb artisan - czarny

lifting top coffee table, material: laminated chipboard
colors: white, artisan oak, artisan oak / black

журнальный стол с подъемной столешницей, материал: ДСП ламинированная
цвета: белый, дуб артизан или дуб артизан - чёрный

ERIKA

ławostół rozkładany, materiał: płyta meblowa laminowana
kolory: biały, dąb artisan lub dąb artisan - czarny

lifting coffee table, material: laminated chipboard
colors: white, artisan oak, artisan oak / black

раскладной журнальный стол, материал: ДСП ламинированная,
цвета: белый, дуб артизан или дуб артизан - чёрный

120÷160
70
61÷72

130÷170
65
65÷82

BARETTI

ławostół rozkładany, materiał: płyta meblowa okleinowana, kolor: dąb artisan - czarny

lifting coffee table, material: laminated chipboard, color: artisan oak / black

стол-трансформер, материал: ламинированная ДСП, цвет: дуб артизан / черный

130
70
55

NINA 3 H

ława z pufami
materiał: szkło / stal chromowana / PVC, kolor: biały

coffee table with pouffes
material: glass / chrome steel / PVC, color: white

журнальный стол с пуфами материал: стекло /
хромированная сталь / экокожа, цвет: белый

130
70
42

NINA 5

ława z pufami, materiał: szkło / MDF lakierowany / stal chromowana / PVC
kolor: popiel / ciemny popiel

coffee table with pouffes, material: glass / lacquered MDF / chrome steel / PVC
color: grey / dark grey

журнальный стол с пуфами, материал: стекло / окрашенный МДФ / хромированная сталь /экокожа
цвет: серый / темно-серый

60
60
55

DIANA H KWADRAT

materiał: szkło / MDF lakierowany
kolor: biały

material: glass / lacquered MDF
color: white

материал: стекло / окрашенный МДФ
цвет: белый

60
60
55

DIANA H KWADRAT

materiał: szkło / MDF okleinowany
kolor: dąb sonoma

material: glass / laminated MDF
color: sonoma oak

материал: стекло / ламинированный МДФ
цвет: дуб сонома

110
60
55

DIANA H

materiał: szkło / MDF okleinowany
kolor: dąb sonoma

material: glass / laminated MDF
color: sonoma oak

материал: стекло / ламинированный МДФ
цвет: дуб сонома

60
60
55

DIANA H KWADRAT

materiał: szkło / MDF lakierowany
kolor: czarny

material: glass / lacquered MDF
color: black

материал: стекло / окрашенный МДФ
цвет: черный

110
60
55

DIANA H

materiał: szkło / MDF lakierowany
kolor: biały

material: glass / lacquered MDF
color: white

материал: стекло / окрашенный МДФ
цвет: белый

100
60
45

DIANA INTRO

materiał: szkło / MDF lakierowany
kolor: biały

material: glass / lacquered MDF
color: white

материал: стекло / окрашенный МДФ
цвет: белый

100
60
45

DIANA INTRO

materiał: szkło / MDF okleinowany
kolor: beton

material: glass / laminated MDF
color: concrete

материал: стекло / ламинированный МДФ
цвет: бетон

110
60
55

DIANA H

materiał: szkło / MDF lakierowany
kolor: czarny

material: glass / lacquered MDF
color: black

материал: стекло / окрашенный МДФ
цвет: черный

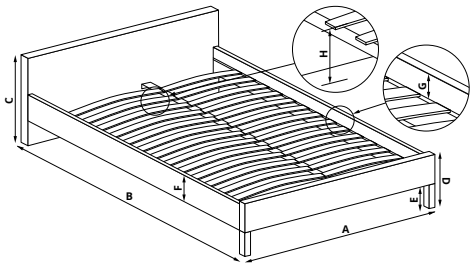

A 185 cm
B 215 cm
C 115 cm
D 53 cm
E 8 cm
F 45 cm
G –
H –

LARGO 160

łóżko kontynentalne z pojemnikiem na pościel i wbudowanym materacem, materiał: tkanina CREMONA / drewno lite, kolory: beżowy #14 lub popielaty #96, * w opcji topper LARGO 160

continental bed with bedding container and built-in mattress, material: cloth CREMONA, color: beige #14, grey #96 , optional topper LARGO 160*

*континентальная кровать с отделением для хранения и встроенным матрасом, материал: ткань CREMONA / массив дерева, цвета: бежевый #14 или серый #96, * в варианте топпер LARGO 160*

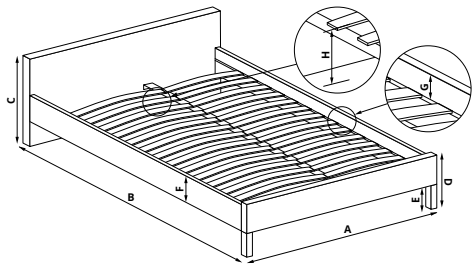

A 180 cm
B 222 cm
C 99 cm
D 32 cm
E 2 cm
F 30 cm
G 6 cm
H 27 cm

DAISY 160

łóżko z pojemnikiem na pościel, materiał: tkanina CREMONA, kolor: beżowy #14, * łóżko bez materaca, w opcji materac POLARIS 160 lub SYRIUSZ 160

bed with bedding container, material: cloth CREMONA, color: beige #14, bed without mattress, optional mattress POLARIS 160 or SYRIUSZ 160*

*кровать с отделением для хранения, материал: ткань CREMONA, цвет: бежевый #14, * кровать без матраса, в варианте матрас POLARIS 160 или SYRIUSZ 160*

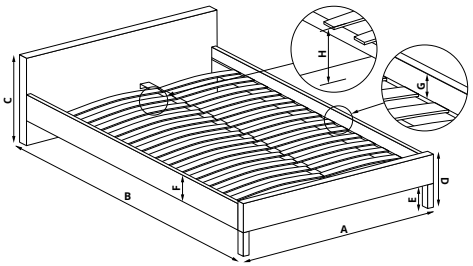

A 195 cm
B 236 cm
C 98 cm
D 36 cm
E 5 cm
F 31 cm
G 6 cm
H 25 cm

BRISA 160

łóżko z pojemnikiem na pościel, materiał: tkanina - bouclé, kolor: kremowy,* łóżko bez materaca, w opcji materac POLARIS 160 lub SYRIUSZ 160

bed with bedding container, material: cloth - bouclé, color: cream, bed without mattress, optional mattress POLARIS 160 or SYRIUSZ 160*

*кровать с отделением для хранения, материал: ткань - букле, цвет: кремовый, * кровать без матраса, в варианте матрас POLARIS 160 или SYRIUSZ 160*

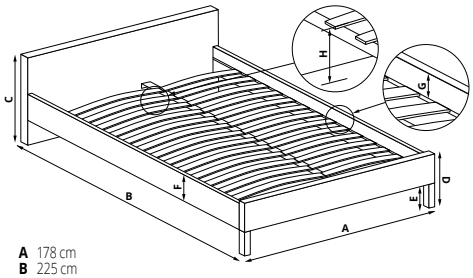

A 178 cm
B 225 cm
C 104 cm
D 37 cm
E 5 cm
F 32 cm
G 5 cm
H 29 cm

NAVIGO 160

| materiał: tkanina / drewno lite, kolor: beżowy,* łóżko bez materaca, w opcji materac POLARIS 160 lub SYRIUSZ 160
| *material: cloth, color: beige / solid wood, * bed without mattress, optional mattress POLARIS 160 or SYRIUSZ 160*
| *материал: ткань / массив дерева, цвет: бежевый, * кровать без матраса, в варианте матрас POLARIS 160 или SYRIUSZ 160*

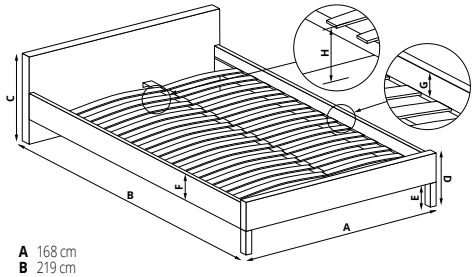

A 168 cm
B 219 cm
C 118 cm
D 28 cm
E 13 cm
F 15 cm
G 4 cm
H 22 cm

TURI 160

| materiał: tkanina / drewno lite, kolor: jasny beż,* łóżko bez materaca, w opcji materac POLARIS 160 lub SYRIUSZ 160
| *material: cloth / solid wood, color: light beige, * bed without mattress, optional mattress POLARIS 160 or SYRIUSZ 160*
| *материал: ткань / массив дерева, цвет: светло-бежевый, * кровать без матраса, в варианте матрас POLARIS 160 или SYRIUSZ 160*

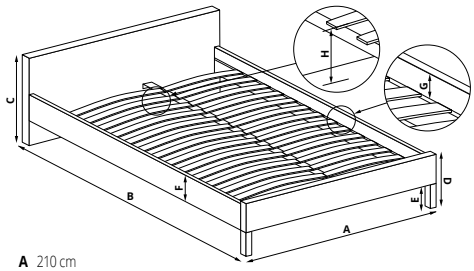

A 210 cm
B 214 cm
C 111 cm
D 27 cm
E 3 cm
F 24 cm
G 9 cm
H 19 cm

MADERA 160

| materiał: tkanina, kolor: kremowy ,* łóżko bez materaca, w opcji materac POLARIS 160 lub SYRIUSZ 160
| *material: cloth, color: creamy,* bed without mattress, optional mattress POLARIS 160 or SYRIUSZ 160*
| *материал: ткань, цвет: кремовый, * кровать без матраса, в варианте матрас POLARIS 160 или SYRIUSZ 160*

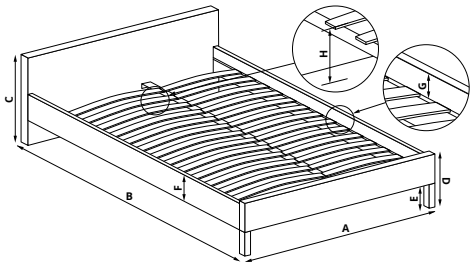

A 166 cm
B 209 cm
C 106 cm
D 40 cm
E 26 cm
F 15 cm
G 9 cm
H 32 cm

ORLANDO 160

materiał: tkanina / MDF + okleina naturalna / nóżki - drewno lite - kauczukowe, kolor: tkanina - popielaty, drewno - orzech, * łóżko bez materaca, w opcji materac POLARIS 160 lub SYRIUSZ 160

*material: cloth / MDF + natural veneer / legs - solid rubber wood, color: cloth - grey, wood - walnut, * bed without mattress, optional mattress POLARIS 160 or SYRIUSZ 160*

*материал: ткань / МДФ + натуральный шпон / ножки - массив гевеи, цвет: ткань - серый, древесина - орех, * кровать без матраса, опционально матрас POLARIS 160 или SYRIUSZ 160*

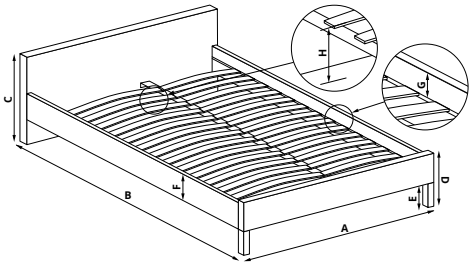

A 166 cm
B 209 cm
C 106 cm
D 40 cm
E 26 cm
F 15 cm
G 9 cm
H 32 cm

SOLOMO 160

materiał: tkanina / MDF + okleina naturalna / nóżki - drewno lite - kauczukowe, kolor: tkanina - beżowy, drewno - orzech, * łóżko bez materaca, w opcji materac POLARIS 160 lub SYRIUSZ 160

*material: cloth / MDF + natural veneer / legs - solid rubber wood, color: cloth - beige, wood - walnut, * bed without mattress, optional mattress POLARIS 160 or SYRIUSZ 160*

*материал: ткань / МДФ + натуральный шпон / ножки - массив гевеи, цвет: ткань - бежевый, древесина - орех, * кровать без матраса, опционально матрас POLARIS 160 или SYRIUSZ 160*

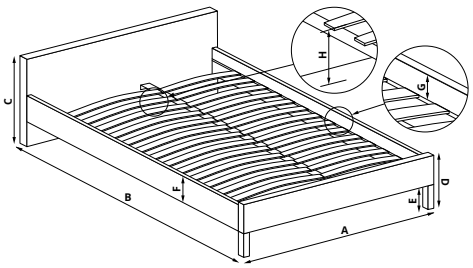

NEW SIZE

	CASSIDY 120	CASSIDY 140	CASSIDY 160
A	123 cm	142 cm	162 cm
B	208 cm	208 cm	208 cm
C	102 cm	102 cm	102 cm
D	37 cm	37 cm	37 cm
E	23 cm	23 cm	23 cm
F	14 cm	14 cm	14 cm
G	8 cm	8 cm	8 cm
H	29 cm	29 cm	29 cm

CASSIDY 120 / CASSIDY 140 / CASSIDY 160

materiał: tkanina velvet / MDF + okleina naturalna / nóżki - drewno lite - kauczukowe, kolor: tkanina - popielaty, drewno - orzech, * łóżko bez materaca, w opcji materac POLARIS lub SYRIUSZ

*material: velvet cloth / MDF + natural veneer / legs - solid rubber wood, color: cloth - grey, wood - walnut, * bed without mattress, optional mattress POLARIS or SYRIUSZ*

*материал: бархатная ткань / МДФ + натуральный шпон / ножки - массив гевеи, цвет: ткань - серый, древесина - орех, * кровать без матраса, в варианте матрас POLARIS или SYRIUSZ*

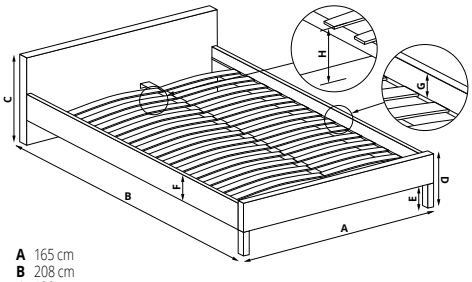

A 165 cm
B 208 cm
C 100 cm
D 30 cm
E 15 cm
F 15 cm
G 5 cm
H 26 cm

MARGARITA 160

| materiał: MDF + okleina naturalna / tkanina / stal malowana proszkowo, kolor: tkanina - popielaty, drewno - naturalny, * łóżko bez materaca, w opcji materac POLARIS 160 lub SYRIUSZ 160

| *material: MDF + natural veneer / solid rubber wood / cloth / powder coated steel, color: cloth - grey, wood - natural,* bed without mattress, optional mattress POLARIS 160 or SYRIUSZ 160*

| *материал: МДФ + натуральный шпон / твердая древесина-резина / ткань / сталь с порошковым покрытием, цвет: ткань - пепельно, древесина - натуральный, * кровать без матраса, в варианте матрас POLARIS 160 или SYRIUSZ 160*

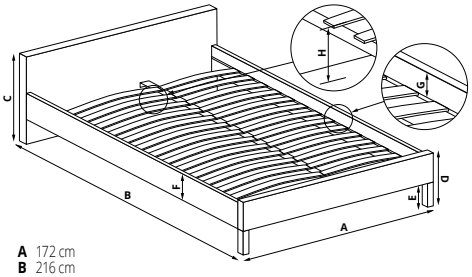

A 172 cm
B 216 cm
C 115 cm
D 37 cm
E 5 cm
F 31 cm
G 6 cm
H 31 cm

AMBER 160

| łóżko z szufladami, materiał: tkanina velvet / drewno lite, kolor: popielaty ,* łóżko bez materaca, w opcji materac POLARIS 160 lub SYRIUSZ 160

| *bed with drawers, material: velvet cloth / solid wood, color: grey ,* bed without mattress, optional mattress POLARIS 160 or SYRIUSZ 160*

| *кровать с выдвижными ящиками, материал: вельвет / массив дерева, цвет: серый, * кровать без матраса, в варианте матрас POLARIS 160 или SYRIUSZ 160*

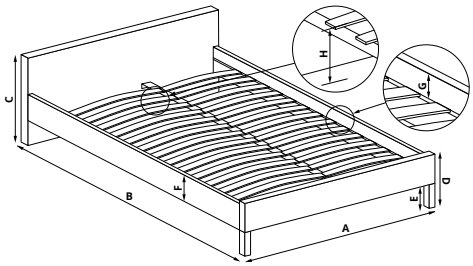

A 164 cm
B 215 cm
C 111 cm
D 39 cm
E 5 cm
F 30 cm
G 7 cm
H 29 cm

EVORA 160

| łóżko z szufladami, materiał: tkanina / nóżki - drewno lite, kolor: tkanina - beżowy, drewno - orzech, * łóżko bez materaca, w opcji materac POLARIS 160 lub SYRIUSZ 160

| *bed with drawers, material: cloth / legs - solid wood, color: cloth - beige, wood - walnut, * bed without mattress, optional mattress POLARIS 160 or SYRIUSZ 160*

| *кровать с выдвижными ящиками, материал: ткань / ножки - дерево, цвет ткани - бежевый, дерева - орех, * кровать без матраса, опционально матрас POLARIS 160 или SYRIUSZ 160*

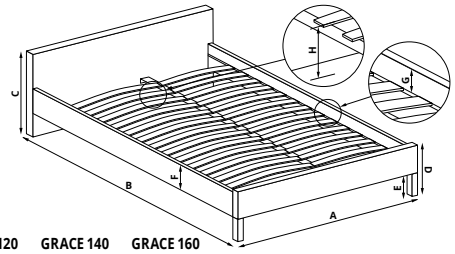

NEW SIZE

	GRACE 120	GRACE 140	GRACE 160
A	125 cm	145 cm	164 cm
B	214 cm	214 cm	214 cm
C	111 cm	111 cm	111 cm
D	36 cm	36 cm	36 cm
E	5 cm	5 cm	5 cm
F	30 cm	30 cm	30 cm
G	6 cm	6 cm	6 cm
H	30 cm	30 cm	30 cm

GRACE 120 / GRACE 140 / GRACE 160

łóżko z szufladami, materiał: tkanina velvet / nóżki - drewno lite - kauczukowe, kolor: ciemny zielony, popielaty lub beżowy, * łóżko bez materaca, w opcji materac POLARIS lub SYRIUSZ

*bed with drawers, material: velvet cloth / legs - solid rubber wood, color: dark green grey, beige, * bed without mattress, optional mattress POLARIS or SYRIUSZ*

*кровать с выдвижными ящиками, материал: бархатная ткань / ножки - массив гевеи, цвет: темно-зеленый, серый, бежевый, * кровать без матраса, опционально матрас POLARIS или SYRIUSZ*

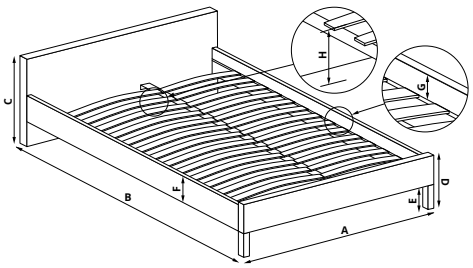

A 165 cm
B 217 cm
C 111 cm
D 39 cm
E 5 cm
F 30 cm
G 6 cm
H 29 cm

KAYLEON 160

łóżko z szufladami, materiał: tkanina / nóżki - drewno lite, kolor: tkanina - beżowy, drewno - orzech, * łóżko bez materaca, w opcji materac POLARIS 160 lub SYRIUSZ 160

*bed with drawers, material: cloth / legs - solid wood, color: cloth - beige, wood - walnut, * bed without mattress, optional mattress POLARIS 160 or SYRIUSZ 160*

*кровать с ящиками, материал: ткань / массив, цвет: ткань - бежевый, дерево - грецкий орех, * кровать без матраса, опционально матрас POLARIS 160 или SYRIUSZ 160*

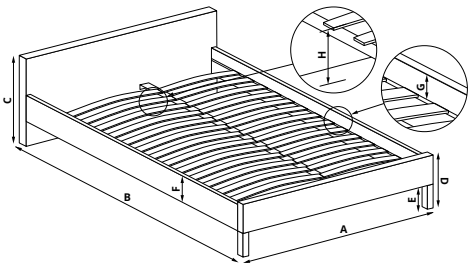

A 167 cm
B 216 cm
C 118 cm
D 37 cm
E 0,5 cm
F 37 cm
G 4 cm
H 4 cm

MARISOL 160

łóżko z szufladami, materiał: tkanina - velvet / kolory: popielaty lub beżowy, * łóżko bez materaca, w opcji materac POLARIS 160 lub SYRIUSZ 160

*bed with drawers, material: cloth - velvet, colors: grey, beige, * bed without mattress, optional mattress POLARIS 160 or SYRIUSZ 160*

*кровать с выдвижными ящиками, материал: ткань - бархат, цвет: пепельный, бежевый, * кровать без матраса, в варианте матрас POLARIS 160 или SYRIUSZ 160*

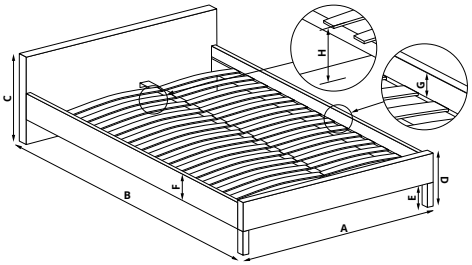

A 165 cm
B 214 cm
C 102 cm
D 36 cm
E 5 cm
F 31 cm
G 4 cm
H 32 cm

VALERY 160

łóżko z szufladą, materiał: tkanina / nóżki - drewno lite, kolor: tkanina - popielaty, drewno - orzech, * łóżko bez materaca, w opcji materac POLARIS 160 lub SYRIUSZ 160

*bed with drawer, material: cloth / legs - solid wood, color: cloth - grey, wood - walnut, * bed without mattress, optional mattress POLARIS 160 or SYRIUSZ 160*

*кровать с выдвижными ящиками, материал: ткань / ножки - массив, цвет: ткань - серый, дерево - орех , * кровать без матраса, опционально матрас POLARIS 160 или SYRIUSZ 160*

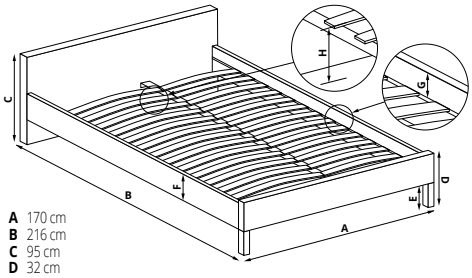

A 170 cm
B 216 cm
C 95 cm
D 32 cm
E 5 cm
F 27 cm
G 4 cm
H 27 cm

MERIDA 160

łóżko z szufladą, materiał: tkanina / nóżki - drewno lite, kolory: tkanina - beżowy, drewno - naturalny; tkanina - jasny popiel, drewno - naturalny, * łóżko bez materaca, w opcji materac POLARIS 160 lub SYRIUSZ 160

*bed with drawer, material: cloth / legs - solid wood, colors: cloth - beige, wood - natural; cloth - light grey, wood - natural, * bed without mattress, optional mattress POLARIS 160 or SYRIUSZ 160*

кровать с ящиком, материал: ткань / ножки - массив, цвет: ткань - бежевый, дерево - натуральный; или ткань - светло-серый, дерево - натуральный
** кровать без матраса, опционально матрас POLARIS 160 или SYRIUSZ 160*

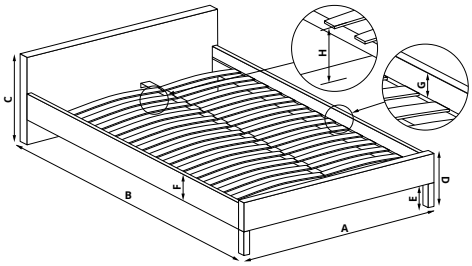

NEW SIZE

	BETINA 120	BETINA 140	BETINA 160
A	128 cm	148 cm	169 cm
B	217 cm	217 cm	217 cm
C	107 cm	107 cm	107 cm
D	34 cm	34 cm	34 cm
E	3 cm	3 cm	3 cm
F	30 cm	30 cm	30 cm
G	5 cm	5 cm	5 cm
H	27 cm	27 cm	27 cm

BETINA 120 / BETINA 140 / BETINA 160

łóżko z szufladami, materiał: tkanina / nóżki - drewno lite, kolor: tkanina - popielaty, * łóżko bez materaca, w opcji materac POLARIS lub SYRIUSZ

*bed with drawers, material: cloth / legs - solid wood, color: cloth - grey, * optional mattress POLARIS or SYRIUSZ*

*кровать с ящиками, материал: ткань / ножки - массив, цвет: ткань - серый, * кровать без матраса, опционально матрас POLARIS или SYRIUSZ*

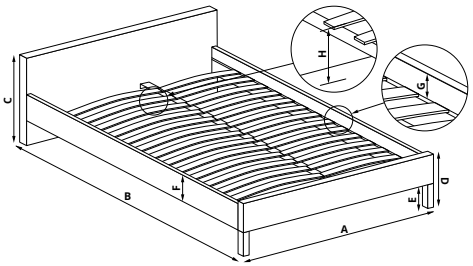

A 170 cm
B 214 cm
C 86 cm
D 23 cm
E 2 cm
F 20 cm
G 4 cm
H 16 cm

KATARINA 160

| łóżko z pojemnikiem na pościel, materiał: tkanina velvet - BLUVEL, kolor: popielaty #14 ,* łóżko bez materaca, w opcji materac POLARIS 160 lub SYRIUSZ 160

| *bed with bedding container, material: velvet cloth - BLUVEL, color: grey #14,* bed without mattress, optional mattress POLARIS 160 or SYRIUSZ 160*

| *кровать с отделением для хранения, материал: вельвет - BLUVEL, цвет: серый #14, * кровать без матраса, в варианте матрас POLARIS 160 или SYRIUSZ 160*

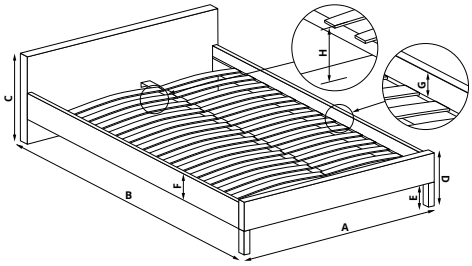

PADVA 140	PADVA 160
A 150 cm	**A** 171cm
B 217 cm	**B** 217 cm
C 90 cm	**C** 90 cm
D 30 cm	**D** 30 cm
E –	**E** –
F 28 cm	**F** 28 cm
G 4 cm	**G** 4 cm
H 20 cm	**H** 20 cm

PADVA 140 / PADVA 160

| łóżko z pojemnikiem na pościel, materiał: tkanina, kolor: popielaty, * łóżko bez materaca, w opcji materac POLARIS lub SYRIUSZ

| *bed with bedding container , material: cloth, color: grey, * bed without mattress, optional mattress POLARIS or SYRIUSZ*

| *кровать с подъемным основанием, материал: ткань, цвет: серый, * кровать без матраса, опционально матрас POLARIS или SYRIUSZ*

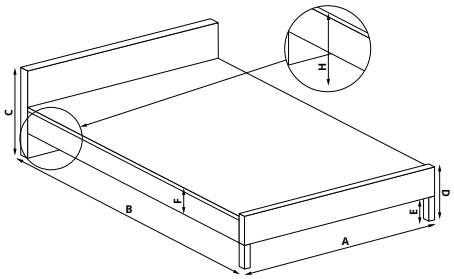

A 161 cm
B 209 cm
C 106 cm
D 30 cm
E 2 cm
F 25 cm
G –
H 27 cm

ANNABEL 160

| łóżko z pojemnikiem na pościel, materiał: tkanina velvet, kolor: popielaty, * łóżko bez materaca, w opcji materac POLARIS 160 lub SYRIUSZ 160

| *bed with bedding container, material: velvet cloth, color: grey, * bed without mattress, optional mattress POLARIS 160 or SYRIUSZ 160*

| *кровать с ящиком для белья, материал: бархатная ткань, цвет: серый, * кровать без матраса, в варианте матрас POLARIS 160 или SYRIUSZ 160*

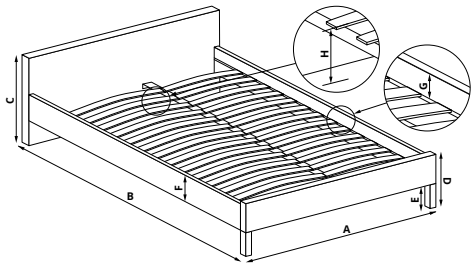

CASSANDRA-S 140	CASSANDRA-S 160
A 152 cm	**A** 172 cm
B 225 cm	**B** 225 cm
C 99 cm	**C** 99 cm
D 39 cm	**D** 39 cm
E 4 cm	**E** 4 cm
F 30 cm	**F** 30 cm
G 6 cm	**G** 6 cm
H 29 cm	**H** 29 cm

CASSANDRA-S 140 / CASSANDRA-S 160

| łóżko z szufladami, materiał: eco skóra, kolor: biało-czarny, * łóżko bez materaca, w opcji materac POLARIS lub SYRIUSZ

| *bed with drawers, material: eco leather, color: white / black, * bed without mattress, optional mattress POLARIS or SYRIUSZ*

| *кровать с шуфлядами, материал: экокожа, цвет: черно-белый, * кровать без матраса, опционально матрас POLARIS или SYRIUSZ*

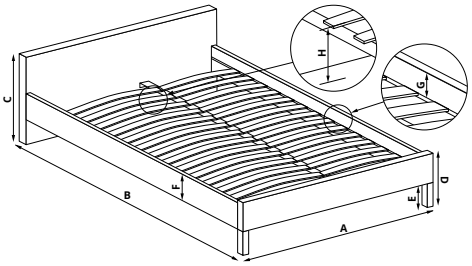

A 267 cm
B 214 cm
C 108 cm
D 27 cm
E 5 cm
F 24 cm
G 6 cm
H 21 cm

LEVANTER 160

| materiał: tkanina / stal chromowana, kolor: popielaty, * łóżko bez materaca, w opcji materac POLARIS 160 lub SYRIUSZ 160

| *material: cloth / chrome steel, color: grey, * bed without mattress, optional mattress POLARIS 160 or SYRIUSZ 160*

| *материал: ткань / хромированная сталь, цвет: пепельный, * кровать без матраса, в варианте матрас POLARIS 160 или SYRIUSZ 160*

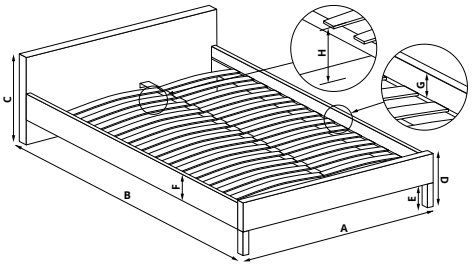

A 163 cm
B 215 cm
C 93 cm
D 39 cm
E 15 cm
F 20 cm
G 12 cm
H 23 cm

SAMARA 2 160

| materiał: tkanina / drewno lite, kolor: tkanina - popielaty, drewno - orzech, * łóżko bez materaca, w opcji materac POLARIS 160 lub SYRIUSZ 160

| *material: cloth / solid wood, color: cloth - grey, wood - walnut ,* bed without mattress, optional mattress POLARIS 160 or SYRIUSZ 160*

| *материал: ткань / дерево, цвет: ткани - серый, дерева - орех, * кровать без матраса, опционально матрас POLARIS 160 или SYRIUSZ 160*

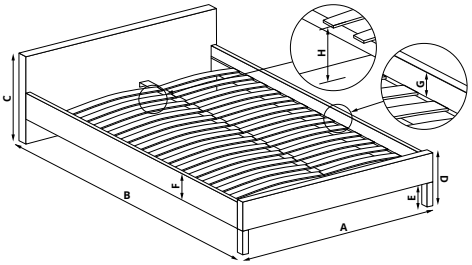

A 170 cm
B 217 cm
C 110 cm
D 47 cm
E 15 cm
F 20 cm
G 5 cm
H 30 cm

FRANCESCA 160

materiał: tkanina / stal malowana proszkowo, kolor: jasny popiel, * łóżko bez materaca, w opcji materac POLARIS 160 lub SYRIUSZ 160

*material: cloth / powder coated steel, color: light grey, * bed without mattress, optional mattress POLARIS 160 or SYRIUSZ 160*

*материал: ткань / сталь с порошковым покрытием, цвет: светло-пепельный, * кровать без матраса, опционально матрас POLARIS 160 или SYRIUSZ 160*

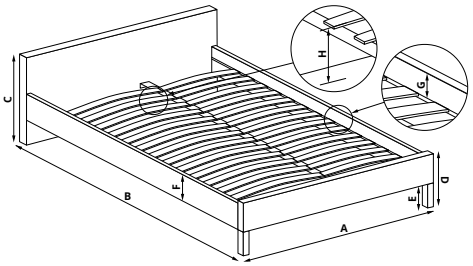

A 172 cm
B 219 cm
C 113 cm
D 35 cm
E 13 cm
F 22 cm
G 4 cm
H 31 cm

ESTELLA 160

materiał: tkanina - velvet / nóżki - drewno lite, kolory: popielaty lub beżowy, * łóżko bez materaca, w opcji materac POLARIS 160 lub SYRIUSZ 160

*material: cloth - velvet / legs - solid wood,, colors: grey, beige, * bed without mattress, optional mattress POLARIS 160 or SYRIUSZ 160*

*материал: ткань - бархат / ножки - массив дерева, цвет: пепельный, бежевый, * кровать без матраса, в варианте матрас POLARIS 160 или SYRIUSZ 160*

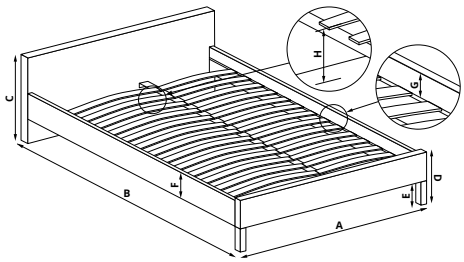

	ELANDA 140	ELANDA 160
A	159 cm	179 cm
B	232 cm	232 cm
C	86 cm	86 cm
D	33 cm	33 cm
E	15 cm	15 cm
F	18 cm	18 cm
G	7 cm	7 cm
H	26 cm	26 cm

ELANDA 140 / ELANDA 160

materiał: tkanina / drewno lite, kolory: tkanina - jasny popiel (140/160), drewno - naturalny, * łóżko bez materaca, w opcji materac POLARIS lub SYRIUSZ

*material: cloth / solid wood, colors: cloth - light grey (140/160), wood - natural, * bed without mattress, optional mattress POLARIS or SYRIUSZ*

*материал: ткань / массив, цвет: ткань - светло-серый (140/160), дерево - натуральный, * кровать без матраса, опционально матрас POLARIS или SYRIUSZ*

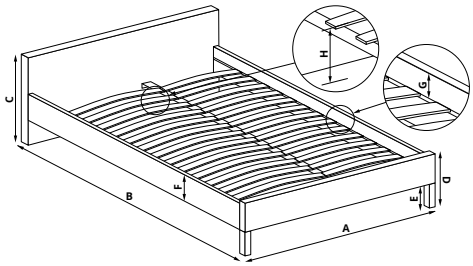

	LIMA LOZ 90	LIMA LOZ 120
A	95 cm	125 cm
B	205 cm	205 cm
C	70 cm	70 cm
D	40 cm	40 cm
E	–	–
F	20 cm	20 cm
G	8 cm	8 cm
H	22 cm	22 cm

LIMA LOZ-90 / LOZ-120

| materiał: płyta meblowa laminowana, obrzeża ABS, kolor: biały, * łóżko bez stelaża i materaca, w opcji stelaż LIMA i materac POLARIS lub SYRIUSZ

| *material: laminated chipboard, ABS edges, color: white, * bed without frame and mattress, optional frame LIMA and mattress POLARIS or SYRIUSZ*

| *материал: ДСП ламинированная, кромка АБС, цвет: белый, * кровать без стеллажа и матраса, опционально стеллаж LIMA и матрас POLARIS или SYRIUSZ*

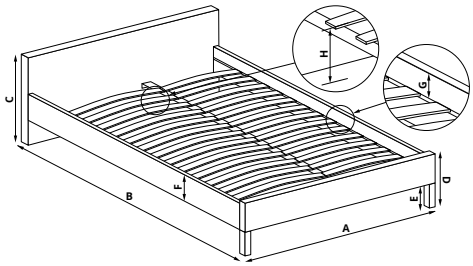

	LIMA LOZ 90	LIMA LOZ 120
A	95 cm	125 cm
B	205 cm	205 cm
C	70 cm	70 cm
D	40 cm	40 cm
E	–	–
F	20 cm	20 cm
G	8 cm	8 cm
H	22 cm	22 cm

LIMA LOZ-90 / LOZ-120

| materiał: płyta meblowa laminowana, obrzeża ABS, kolor: dąb sonoma, * łóżko bez stelaża i materaca, w opcji stelaż LIMA i materac POLARIS lub SYRIUSZ

| *material: laminated chipboard, ABS edges, color: sonoma oak, * bed without frame and mattress, optional frame LIMA and mattress POLARIS or SYRIUSZ*

| *материал: ДСП ламинированная, кромка АБС, цвет: дуб сонома, * кровать без стеллажа и матраса, опционально стеллаж LIMA и матрас POLARIS или SYRIUSZ*

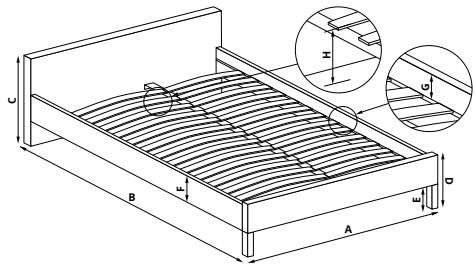

A	165 cm
B	205 cm
C	100 cm
D	52 cm
E	– cm
F	26 cm
G	11 cm
H	– cm

BORNEO LOZ 160

| łóżko z szufladami, materiał: płyta meblowa laminowana / MDF lamininowany, kolor: dąb artisan, * łóżko bez materaca, w opcji materac POLARIS 160 lub SYRIUSZ 160

| *bed with drawers, material: laminated chipboard / laminated MDF, color: artisan oak, * bed without mattress, optional mattress POLARIS 160 or SYRIUSZ 160*

| *кровать с выдвижными ящиками, материал: ламинированная ДСП / ламинированный МДФ, цвет: дуб артисан, * кровать без матраса, дополнительный матрас POLARIS 160 или SYRIUSZ 160*

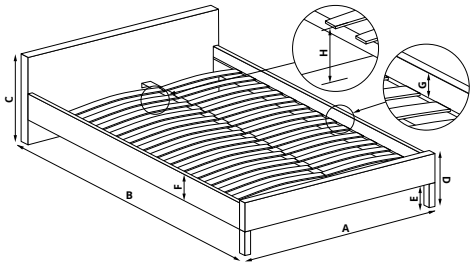

	VIOLETTA 120	VIOLETTA 140	VIOLETTA 160
A	123 cm	144 cm	165 cm
B	210 cm	210 cm	210 cm
C	96 cm	96 cm	96 cm
D	56 cm	56 cm	56 cm
E	16 cm	16 cm	16 cm
F	5 cm	5 cm	5 cm
G	0 cm	0 cm	0 cm
H	32 cm	32 cm	32 cm

VIOLETTA 120 / VIOLETTA 140 / VIOLETTA 160

materiał: drewno lite / stal malowana, kolor: czereśnia antyczna / czarny lub ecru / czarny (160), * łóżko bez materaca, w opcji materac POLARIS lub SYRIUSZ

*material: solid wood / painted steel, color: ant. cherry / black, ecru / black (160), * bed without mattress, optional mattress POLARIS or SYRIUSZ*

*материал: дерево /окрашенная сталь, цвет: античная черешня / черный или ecru / черный (160), * кровать без матраса, опционально матрас POLARIS или SYRIUSZ*

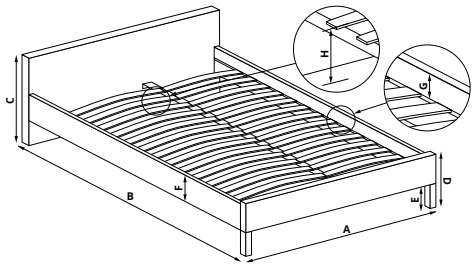

	VERONICA 90	VERONICA 160
A	93 cm	162 cm
B	219 cm	219 cm
C	91 cm	101 cm
D	61 cm	75 cm
E	14 cm	15 cm
F	5 cm	5 cm
G	–	–
H	31 cm	32 cm

VERONICA 90 / VERONICA 160

materiał: drewno lite / stal malowana, kolor: czereśnia antyczna / czarny, * łóżko bez materaca, w opcji materac POLARIS lub SYRIUSZ

*material: solid wood / painted steel, color: ant. cherry / black, * bed without mattress, optional mattress POLARIS or SYRIUSZ*

материал: массив древесины /окрашенная сталь, цвет: античная черешня /черный,
** кровать без матраса, опционально матрас POLARIS или SYRIUSZ*

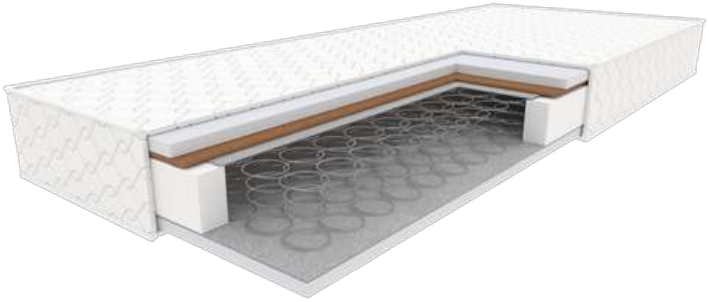

POLARIS

wymiary: a) 90/200 cm, b) 120/200 cm, c) 140/200 cm, d) 160/200 cm, e) 180/200 cm,
wkład: sprężyna typu bonnell, przekładki tapicerskie, mata kokosowa,
płyty z pianki poliureatynowej T-25, pokrowiec: tkanina żakardowa, pikowana owatą 120 g/m^2,
wysokość: około 16 cm, twardość: średnia

dimensions: a) 90/200 cm, b) 120/200 cm, c) 140/200 cm, d) 160/200 cm, e) 180/200 cm,
input: a bonnell spring, spacers upholstery, coconut mat, polyurethane foam T-25,
Cover: quilted jacquard fabric - 120 g/m^2, height: approx.16 cm, hardness: medium

размеры: a) 90/200 см, b) 120/200 см, c) 140/200 см, d) 160/200 см, e) 180/200 см,
наполнение: пружинный блок типа bonnell, прокладки обивочные,
кокосовый мат, плиты из полиуретановой пены T-25,
чехол: жаккардовая ткань, простёганная синтепоном 120 g/m^2,
высота: около 16 см, жесткость: средняя

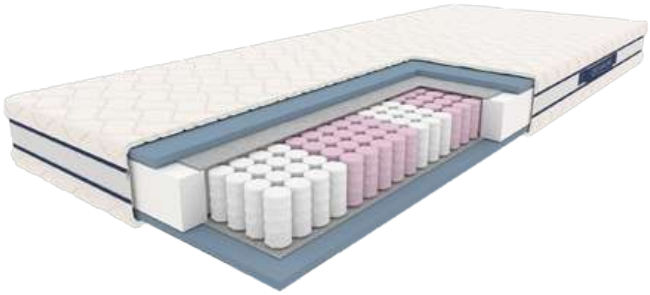

SYRIUSZ

wymiary: a) 90/200 cm, b) 120/200 cm, c) 140/200 cm, d) 160/200 cm, e) 180/200 cm,
wkład: sprężyna kieszeniowa 7-strefowa, przekładki tapicerskie, płyty z pianki Opti-Flex,
pokrowiec: tkanina Bamboo, pikowana owatą 200 g/m^2, siatka wentylująca 3D,
uchwyty i zamki rozdzielcze, temperatura prania do 40°C, wysokość: około 20cm, twardość: średnia

dimensions: a) 90/200 cm, b) 120/200 cm, c) 140/200 cm, d) 160/200 cm, e) 180/200 cm,
Insert: 7-zone pocket springs, upholstery spacers, Opti-flex foam, cover: bamboo fabric quilted with antiallergic non woven with weight 200 g / m2, 3D air flow mesh fabric, handles and distribution zippers,
washing temperature - up to 40°C, Height- 20 cm, hardness: medium

размеры: a) 90/200 см, b) 120/200 см, c) 140/200 см, d), 160x200 см, e) 180/200 см,
наполнение: карманная пружина7-зонн, прокладки обивочные, панели из пены Opti-Flex,
чехол: бамбуковая ткань, стеганая 200 г/м2, сетка вентиляционная 3D, ухваты и распределительные замки, температура стирки до 40°C, высота: около 20 см, жесткость: средняя

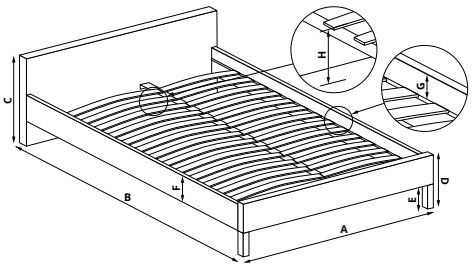

A 100 cm
B 210 cm
C 82 cm
D 47 cm
E 2 cm
F 45 cm
G – cm
H – cm

RICKY 90

| łóżko z pojemnikiem na pościel i wbudowanym materacem, materiał: tkanina CREMONA, kolory: beżowy #14 lub popielaty #96
| *bed with bedding container and built-in mattress, material: cloth CREMONA, color: beige #14, grey #96*
| *кровать с отделением для хранения и встроенным матрасом, материал: ткань CREMONA, цвета: бежевый #14 или серый #96*

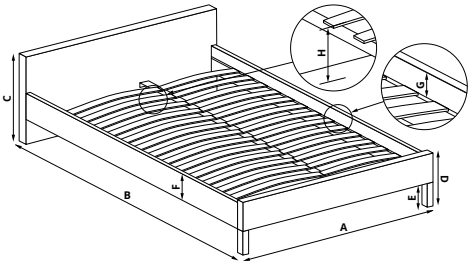

A 229 cm
B 105 cm
C 95 cm
D 50 cm
E 4 cm
F 45 cm
G 22 cm
H 7 cm

DERBY 90

| łóżko z wysuwanym dolnym materacem, materiał: tkanina velvet - BLUVEL, kolor: popielaty #14 ,* łóżko bez materaca, w opcji materac POLARIS 90 lub SYRIUSZ 90 (górna część) oraz NEAPOL (dolna część)
| *double bed with pull-out bottom mattress space, material: velvet cloth - BLUVEL, color: grey #14 ,* bed without mattresses, optional mattresses POLARIS 90 or SYRIUSZ 90 (upper part) and NEAPOL (lower part)*
| *кровать с выдвижным дополнительным спальным местом, материал: вельвет - BLUVEL, цвет: серый #14, * кровать без матраса, в варианте матрас POLARIS 90 или SYRIUSZ 90 (верхняя часть), NEAPOL (нижняя часть)*

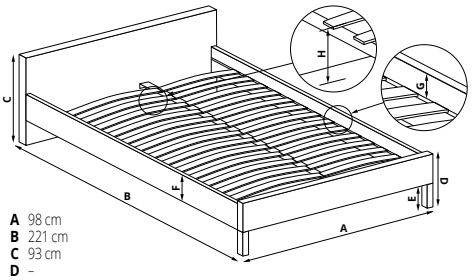

A 98 cm
B 221 cm
C 93 cm
D –
E 5 cm
F 27 cm
G 12 cm
H 32 cm

ALOHA 90

| łóżko z szufladami, materiał: tkanina velvet / nóżki - drewno lite - kauczukowe, kolory: popielaty, ciemny zielony lub beżowy, * łóżko bez materaca, w opcji materac POLARIS 90 lub SYRIUSZ 90
| *bed with drawers, material: velvet cloth / legs - solid rubber wood, color: grey, dark green, beige, * bed without mattress, optional mattress POLARIS 90 or SYRIUSZ 90*
| *кровать с выдвижными ящиками, материал: бархатная ткань / ножки - массив гевеи, цвет: серый, темно - зеленый или бежевый, * кровать без матраса, опционально матрас POLARIS 90 или SYRIUSZ 90*

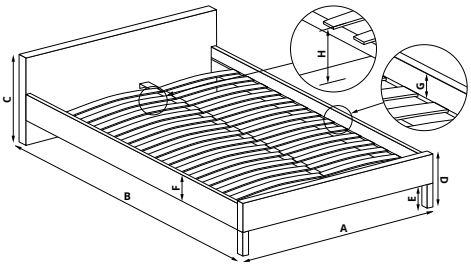

A 101 cm
B 224 cm
C 115 cm
D 66 cm
E 5 cm
F 16 cm
G 7 cm
H –

MACARENA 90

łóżko z wysuwanym dolnym materacem, materiał: tkanina / drewno lite, kolor: kremowy ,* łóżko bez materaca, w opcji materac POLARIS 90 lub SYRIUSZ 90

double bed with pull-out bottom mattress space, material: cloth / solid wood, color: cream, bed without mattress, optional mattress POLARIS 90 or SYRIUSZ 90*

*кровать с выдвижным дополнительным спальным местом, материал: ткань / массив дерева, цвет: кремовый, * кровать без матраса, в варианте матрас POLARIS 160 или SYRIUSZ 160*

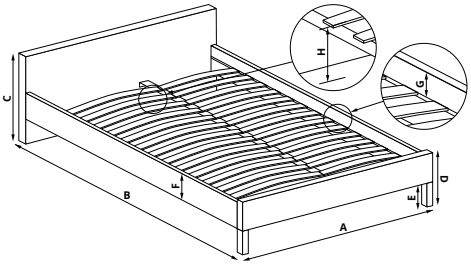

A 95 cm
B 221 cm
C 83 cm
D –
E 3 cm
F 16 cm
G 7 cm
H 37 cm

ALABAMA 90

łóżko z wysuwanym dolnym materacem, materiał: tkanina, kolor: kremowy ,* łóżko bez materaca, w opcji materac POLARIS 90 lub SYRIUSZ 90

double bed with pull-out bottom mattress space, material: cloth, color: creamy , bed without mattress, optional mattress POLARIS 90 or SYRIUSZ 90*

*кровать с выдвижным дополнительным спальным местом, материал: ткань, цвет: кремовый, * кровать без матраса, в варианте матрас POLARIS 90 или SYRIUSZ 90*

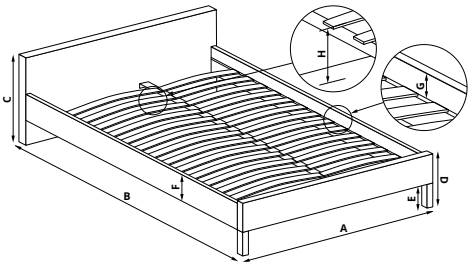

A 99 cm
B 216 cm
C 94 cm
D –
E 3 cm
F 44 /23 cm
G 7 cm
H 37 cm

CAYDENCE 90

łóżko z szufladami, materiał: tkanina - boucle / kolor: kremowy, * łóżko bez materaca, w opcji materac POLARIS 90 lub SYRIUSZ 90

*bed with drawers, material: cloth - boucle, color: cream, * bed without mattress, optional mattress POLARIS 90 or SYRIUSZ 90*

*кровать с выдвижными ящиками, материал: ткань - букле, цвет: кремовый, * кровать без матраса, опционально матрас POLARIS 90 или SYRIUSZ 90*

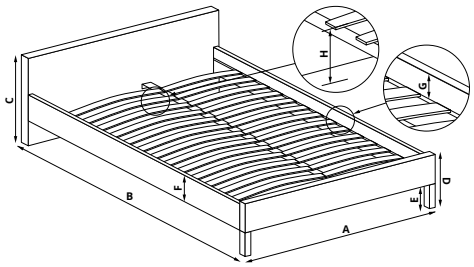

A 97 cm
B 221 cm
C 80 cm
D –
E 5 cm
F 15 cm
G 6 cm
H 36 cm

SANNA 90

| łóżko dwuosobowe z wysuwanym miejscem na materac, materiał: tkanina / nóżki - drewno lite - kauczukowe, kolor: popielaty, * łóżko bez materaca, w opcji materac POLARIS 90 lub SYRIUSZ 90
| *double bed with pull-out bottom mattress space, material: cloth / legs - solid rubber wood, color: grey, * bed without mattress, optional mattress POLARIS 90 or SYRIUSZ 90*
| *двуспальная кровать с выдвижным местом для матраса, материал: ткань / ножки - массив гевеи, цвет: серый, * кровать без матраса, опционально матрас POLARIS 90 или SYRIUSZ 90*

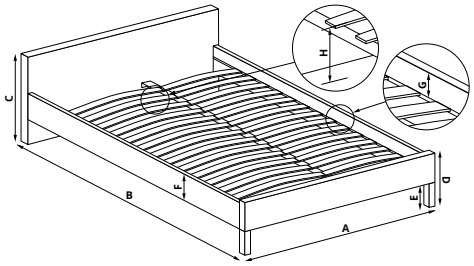

A 98 cm
B 216 cm
C 117 cm
D 31 cm
E 2 cm
F 30 cm
G 3,5 cm
H 26 cm

ORSO 90

| materiał: tkanina mat velvet - MAVEL, kolor: różowy #52 ,* łóżko bez materaca, w opcji materac POLARIS 90 lub SYRIUSZ 90
| *material: cloth matt velvet - MAVE, color: pink #52 ,* bed without mattress, optional mattress POLARIS 90 or SYRIUSZ 90*
| *материал: матовый вельвет - MAVEL, цвет: розовый #52, * кровать без матраса, в варианте матрас POLARIS 90 или SYRIUSZ 90*

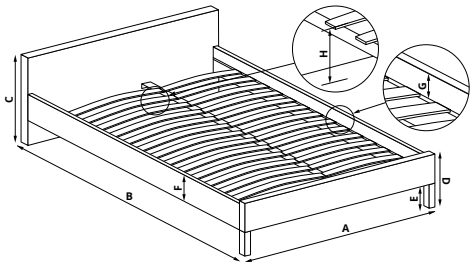

A 98 cm
B 216 cm
C 117 cm
D 31 cm
E 2 cm
F 30 cm
G 3,5 cm
H 26 cm

ORSO 90

| materiał: tkanina mat velvet - MAVEL, kolor: beżowy #38 ,* łóżko bez materaca, w opcji materac POLARIS 90 lub SYRIUSZ 90
| *material: cloth matt velvet - MAVE, color: beige #38 ,* bed without mattress, optional mattress POLARIS 90 or SYRIUSZ 90*
| *материал: матовый вельвет - MAVEL, цвет: бежевый #38, * кровать без матраса, в варианте матрас POLARIS 90 или SYRIUSZ 90*

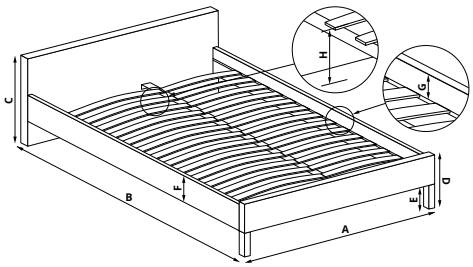

A 96 cm
B 221 cm
C 122 cm
D 50 cm
E 4 cm
F 15 cm
G 6 cm
H 44 cm

RUSSO 90

łóżko dwuosobowe z wysuwanym dolnym materacem, materiał: tkanina - velvet / kolory: popielaty lub różowy, * łóżko bez materaca, w opcji materac POLARIS 90 lub SYRIUSZ 90

*double bed with pull-out bottom mattress, material: cloth - velvet, colors: grey, pink, * bed without mattress, optional mattress POLARIS 90 or SYRIUSZ 90*

*двуспальная кровать с дополнительным спальным местом, материал: ткань - бархат, цвет: пепельный, розовый, * кровать без матраса, опционально матрас POLARIS 90 или SYRIUSZ 90*

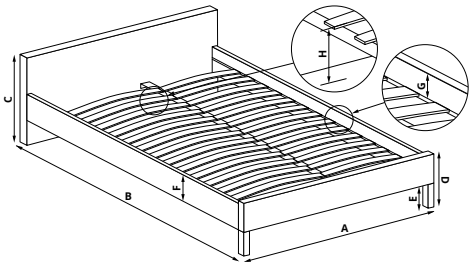

A 102 cm
B 219 cm
C 113 cm
D 35 cm
E 13 cm
F 22 cm
G 4 cm
H 31 cm

ESTELLA 90

materiał: tkanina - velvet / kolory: popielaty lub różowy, * łóżko bez materaca, w opcji materac POLARIS 90 lub SYRIUSZ 90

*material: cloth - velvet, colors: grey, pink, * bed without mattress, optional mattress POLARIS 90 or SYRIUSZ 90*

*материал: ткань - бархат, цвет: пепельный, розовый, * кровать без матраса, опционально матрас POLARIS 90 или SYRIUSZ 90*

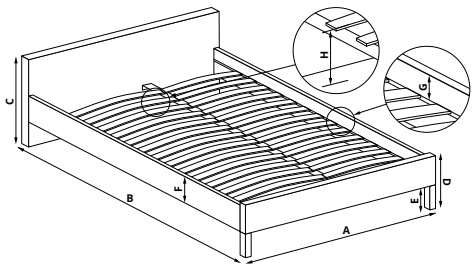

A 98 cm
B 205 cm
C 87 cm
D 49 cm
E 35 cm
F 13 cm
G 8 cm
H 35 cm

MATILDA 90

materiał: drewno lite - bukowe, kolor: biały, * łóżko bez materaca, w opcji materac POLARIS 90 lub SYRIUSZ 90

*material: solid beech wood, color: white, * bed without mattress, optional mattress POLARIS 90 or SYRIUSZ 90*

*материал: массив бука, цвет: белый, * кровать без матраса, опционально матрас POLARIS 90 или SYRIUSZ 90*

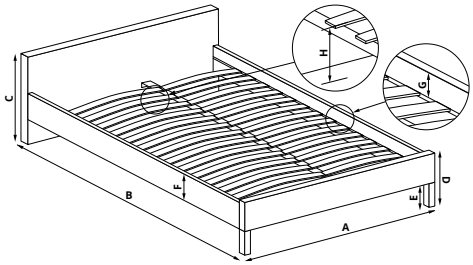

A 102 cm
B 211 cm
C 180 cm
D 180 cm
E 140 cm
F 5 cm
G 0,5 cm
H 140 cm

DOLCE 90

| łóżko piętrowe z biurkiem i organizerem, materiał: stal malowana proszkowo / MDF okleinowany, kolor: biały ,* łóżko bez materaca, w opcji materac POLARIS 90 lub SYRIUSZ 90

| *bunk bed with desk and organizer, material: powder coated steel / laminated MDF, color: white ,* bed without mattress, optional mattress POLARIS 90 or SYRIUSZ 90*

| *двухъярусная кровать со столом и органайзером, материал: сталь с порошковым покрытием / МДФ ламинированный, цвет: белый, * кровать без матраса, в варианте матрас POLARIS 90 или SYRIUSZ 90*

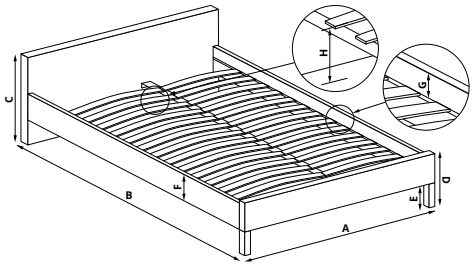

A 99 cm
B 215 cm
C 165 cm
D 165 cm
E 27 cm
F 5 cm
G 0,5 cm
H 30 cm

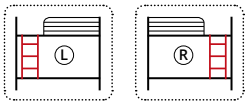

BUNKY 90

| łóżko piętrowe / opcja dwóch łóżek pojedynczych, materiał: stal malowana proszkowo, kolory: biały lub czarny * łóżko bez materaca, w opcji materac POLARIS 90 lub SYRIUSZ 90

| *bunk bed / two single bed option, material: powder coated steel, color: white, black, * bed without mattress, optional mattress POLARIS 90 or SYRIUSZ 90*

| *двухъярусная кровать / вариант с двумя односпальными кроватями, материал: сталь с порошковым покрытием, цвет: белый, черный, * кровать без матраса, дополнительный матрас POLARIS 90 или SYRIUSZ 90*

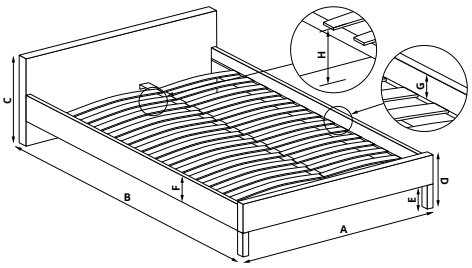

A 207 cm
B 104÷194 cm
C 86 cm
D 30 cm
E 23 cm
F 5 cm
G 1,5 cm
H 29 cm

ARIZA 90

| łóżko z wysuwanym dodatkowym materacem, materiał: stal malowana proszkowo, kolor: biały ,* łóżko bez materaca, w opcji materac PIZA 90
| *double bed with pull-out extra mattress space, material: powder coated steel, color: white ,* bed without mattresses, optional mattresses PIZA 90*
| *кровать с выдвижным дополнительным спальным местом, материал: сталь с порошковым покрытием, цвет: белый,* кровать без матраса, в варианте матрас PIZA 90*

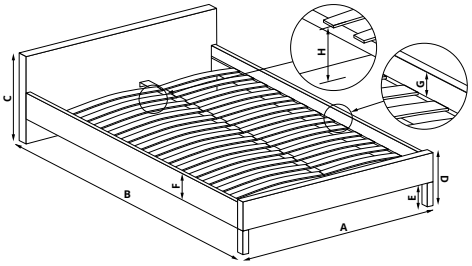

A 99 cm
B 210 cm
C 89 cm
D 32 cm
E 21 cm
F 5 cm
G 1 cm
H 31 cm

SUMATRA 90

| materiał: stal malowana proszkowo, kolory: biały, * łóżko bez materaca, w opcji materac POLARIS 90 lub SYRIUSZ 90
| *material: powder coated steel, colors: white, * bed without mattress, optional mattress POLARIS 90 or SYRIUSZ 90*
| *материал: сталь окрашенная, цвета: белый, * кровать без матраса, опционально матрас POLARIS 90 или SYRIUSZ 90*

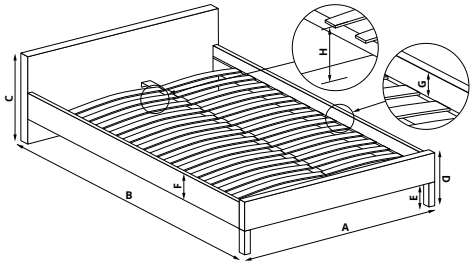

A 99 cm
B 210 cm
C 89 cm
D 32 cm
E 21 cm
F 5 cm
G 1 cm
H 31 cm

SUMATRA 90

| materiał: stal malowana proszkowo, kolory: czarny, * łóżko bez materaca, w opcji materac POLARIS 90 lub SYRIUSZ 90
| *material: powder coated steel, colors: black, * bed without mattress, optional mattress POLARIS 90 or SYRIUSZ 90*
| *материал: сталь окрашенная, цвета: черный, * кровать без матраса, опционально матрас POLARIS 90 или SYRIUSZ 90*

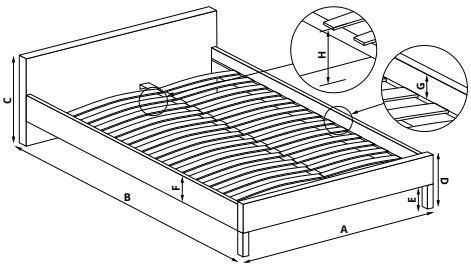

A 92 cm
B 209 cm
C 115 cm
D 50 cm
E 27 cm
F 5 cm
G 1 cm
H 29 cm

FABRIZIA 90

| materiał: tkanina - velvet / stal malowana proszkowo, kolor: popielaty BLUVEL #14 - biały, * łóżko bez materaca, w opcji materac POLARIS 90 lub SYRIUSZ 90

| *material: velvet cloth / powder coated steel, color: grey BLUVEL #14 / white, * bed without mattress, optional mattress POLARIS 90 or SYRIUSZ 90*

| *материал: бархатная ткань / сталь с порошковым покрытием, цвет: серый BLUVEL #14 / белый, * кровать без матраса, дополнительный матрас POLARIS 90 или SYRIUSZ 90*

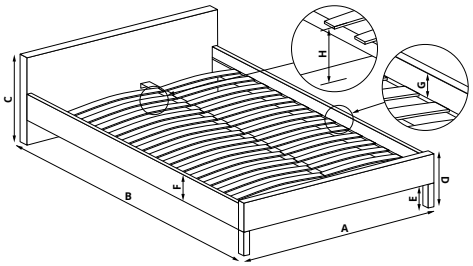

PANAMA 90	PANAMA 120	PANAMA 140
A 94 cm	**A** 124 cm	**A** 145 cm
B 209 cm	**B** 209 cm	**B** 209 cm
C 93 cm	**C** 93 cm	**C** 93 cm
D 66 cm	**D** 66 cm	**D** 66 cm
E 21 cm	**E** 21 cm	**E** 21 cm
F 26 cm	**F** 26 cm	**F** 26 cm
G 0 cm	**G** 0 cm	**G** 0 cm
H 31 cm	**H** 31 cm	**H** 31 cm

PANAMA 90 / PANAMA 120 / PANAMA 140

| materiał: stal malowana proszkowo, kolory: biały lub czarny, * łóżko bez materaca, w opcji materac POLARIS lub SYRIUSZ

| *material: powder coated steel, color: whites, black, * bed without mattress, optional mattress POLARIS or SYRIUSZ*

| *материал: сталь с порошковым покрытием, цвета: белый, черный, * кровать без матраса, опционально матрас POLARIS или SYRIUSZ*

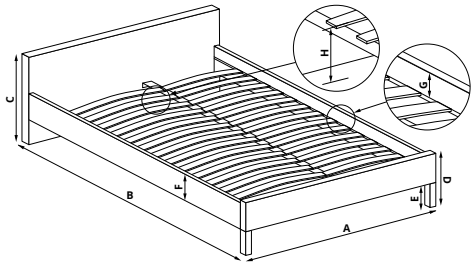

LINDA 90	LINDA 120	LINDA 140
A 94 cm	**A** 124 cm	**A** 145 cm
B 209 cm	**B** 209 cm	**B** 209 cm
C 93 cm	**C** 93 cm	**C** 93 cm
D 66 cm	**D** 66 cm	**D** 66 cm
E 21 cm	**E** 21 cm	**E** 21 cm
F 26 cm	**F** 26 cm	**F** 26 cm
G 0 cm	**G** 0 cm	**G** 0 cm
H 31 cm	**H** 31 cm	**H** 31 cm

LINDA 90 / LINDA 120 / LINDA 140

| materiał: stal malowana proszkowo, kolor: czarny, * łóżko bez materaca, w opcji materac POLARIS lub SYRIUSZ

| *material: powder coated steel, color: black, * bed without mattress, optional mattress POLARIS or SYRIUSZ*

| *материал: сталь окрашенная, цвет: черный, * кровать без матраса, опционально матрас POLARIS или SYRIUSZ*

Zaprojektuj swoje łóżko / Design your bed / Дизайн вашей кровати

VERSO - BAZA
213/95/77 cm

VERSO - F
205/95/34 cm

VERSO - F/1S
205/95/34 cm

VERSO - K
51/40/38 cm

VERSO - 1S/2
51/74/38 cm

VERSO - 1S
102/74/38 cm

Przykładowe warianty
Example variants
Примеры вариантов

biały	antracyt	dąb artisan
white	anthracite	artisan oak
белый	антрацит	ремесленный дуб

VERSO

materiał: płyta meblowa laminowana, kolory: biały, antracytowy lub dąb artisan,
* moduły: BAZA, F, F/1S w komplecie ze stelażem, ** łóżko bez materaca, w opcji materac NEAPOL o wymiarach 200/90/12 cm
material: laminated chipboard colors: white / anthracite / artisan oak
** modules: BAZA, F, F/1S complete with frame, ** bed without mattress, optional mattress NEAPOL, dimensions 200/90/12 cm*
материал: ламинированная ДСП цвета: белый / антрацит / дуб артизан
** модули: BAZA, F, F/1S в комплекте с рамой, ** кровать без матраса, матрас NEAPOL размером 200/90/12 см заказывается отдельно*

164 88 60

MARINELLA

łóżko z wysuwaną szufladą
materiał: drewno lite sosnowe lakierowane, kolor: sosna
* łóżko bez materaca, w opcji materac TURYN o wymiarach 160/80/9 cm

bed with pull-out bottom drawer
material: lacquered solid pine wood, color: pine,
** bed without mattress, optional mattress TURYN, dimensions 160/80/9 cm*

кровать с выдвижными ящиками
материал: сосна лакированная, цвет: сосна
** кровать без матраса, матрас TURYN*
размером 160/80/9 см заказывается отдельно

164 88 60

MARINELLA

łóżko z wysuwaną szufladą
materiał: drewno lite sosnowe lakierowane, kolor: biały
* łóżko bez materaca, w opcji materac TURYN o wymiarach 160/80/9 cm

bed with pull-out bottom drawer
material: lacquered solid pine wood, color: white
** bed without mattress, optional mattress TURYN, dimensions 160/80/9 cm*

кровать с выдвижными ящиками
материал: сосна лакированная, цвет: белый
** кровать без матраса, матрас TURYN*
размером 160/80/9 см заказывается отдельно

NEAPOL

materac piankowy, wymiary: 200/90/12 cm
materiał wkład - pianka biała T18,
poszycie - poliester + bawełna, kolor: niebieski

foam mattress, dimensions: 200/90/12 cm
material: white foam T18,
protector - poliester + cotton, color: blue

матрас, размеры: 200/90/12 см
материал: пенополиуретан белый,
чехол - полиэстер + хлопок, цвет – голубой

TURYN

materac piankowy w pokrowcu
wymiary: 160/80/8 cm
kolor: biały

foam mattress in a cover
dimensions: 160/80/8 cm
color: white

поролоновый матрас в чехле
размеры: 160/80/8 см
цвет: белый

PIZA

materac piankowy składany, wymiary: 200x90x18 cm - 200x180x9cm po rozłożeniu, materiał: wkład - pianka poliuretanowa T18, poszycie - tkanina materacowa ALASKA BED, skład: polipropylen / poliester, kolor: jasny ecru

foldable foam mattress, dimensions: 200x90x18 cm - 200x180x9cm when unfolded, material: insert - polyurethane foam T18, cover - ALASKA BED mattress fabric, composition: polypropylene / polyester, color: light ecru

Матрас складной поролоновый, размеры: 200x90x18 см - 200x180x9 см в разложенном виде, материал: вставка - пенополиуретан T18, чехол - матрасная ткань ALASKA BED, состав: полипропилен/полиэстер, цвет: светлый экрю

CASSINA

45
40
53

materiał: MDF + okleina naturalna / drewno lite - kauczukowe
kolor: orzech lub naturalny

material: MDF + natural veneer / solid rubber wood
colors: walnut, natural

материал: МДФ + натуральный шпон / массив каучукового дерева, цвет: орех или натуральный

BORNEO SN-1

50
34
52

materiał: płyta meblowa laminowana / MDF lamininowany
kolor: dąb artisan - naturalny

material: laminated chipboard / laminated MDF
color: artisan oak / natural

материал: ламинированная ДСП / ламинированный МДФ
цвет: дуб артисан / натуральный

FIONA

48
37
55

materiał: drewno lite / stal malowana
kolor: czereśnia antyczna / czarny

material: solid wood / painted steel
color: ant. cherry / black

материал: массив древесины / окрашенная сталь
цвет: античная черешня /черный

PRIMA 2

48
41
54

materiał: tkanina
kolor: popielaty
material: cloth
color: grey
материал: ткань
цвет: серый

LEVANTER

50
40
42

materiał: tkanina
kolory: popielaty
material: cloth
color: grey
материал: ткань
цвет: пепельный

LIMA SN-1

39
40
44

materiał: płyta meblowa okleinowana / wysoki połysk, obrzeża ABS
kolory: biały, dąb sonoma, dąb sonoma-biały
material: laminated chipboard / high gloss, ABS edges
colors: white, sonoma oak, sonoma oak-white
атериал: ДСП ламинированная / глянцевый, кромка АБС
цвет: белый, дуб сонома, дуб сонома-белый

75
88
94
44
50
45
40

OLYMPIC

360°

fotel z podnóżkiem / funkcja obracania, materiał: tkanina MONTE / stal malowana proszkowo, kolory: cappuccino #11 lub popielaty #90

armchair with ottoman / swivel function, *material: cloth MONTE / powder coated steel, colors: cappuccino #11, grey #90*

кресло с подставкой для ног / функция вращения, *материал: ткань MONTE / сталь с порошковым покрытием, цвета: капучино #11, серый #90*

75
85
110
45
50
45
40

FREDY

360°

fotel z podnóżkiem / funkcja obracania, materiał: tkanina SILENCIO / stal malowana proszkowo, kolory: jasny beż #06 lub popielaty #97

armchair with ottoman / swivel function, *material: cloth SILENCIO / powder coated steel colors: light beige #06, grey #97*

кресло с подставкой для ног / функция вращения, *материал: ткань SILENCIO / сталь с порошковым покрытием, цвета: светло - бежевый #06, серый #97*

75
90
100
50
50
40
44

DECLAN

360°

fotel z podnóżkiem / funkcja bujania / funkcja obracania, materiał: tkanina CREMONA / stal malowana proszkowo, kolory: beżowy #14 lub popielaty #96

armchair with ottoman / swivel function / rocking function, *material: cloth CREMONA / powder coated steel, colors: beige #14, grey #96*

кресло с подставкой для ног / функция качания / функция вращения, *материал: ткань CREMONA / сталь с порошковым покрытием, цвета: бежевый #14, серый #96*

78
90
98
46
48
40
44

KRONOS

360°

fotel z podnóżkiem / funkcja kołyski, materiał: tkanina / eco skóra
kolor: jasny beż - wielobarwny

armchair with ottoman / rocking function, *material: cloth / eco leather*
color: light beige / multicolored

кресло с подставкой для ног / функцией качания, *материал: ткань / экокожа*
цвет: светло-бежевый - многоцветный

76
92
96
48
48
43
44

PESTO

360°

fotel z podnóżkiem / funkcja kołyski, materiał: tkanina
kolory: popielaty lub beżowy

armchair with ottoman / rocking function, *material: cloth*
colors: grey , beige

кресло с подставкой для ног / функцией качания, *материал: ткань*
цвет: серый, бежевый

80
90
100
45
50
45
42

DARIO

360°

fotel z podnóżkiem / funkcja kołyski, materiał: tkanina / stal malowana proszkowo
kolory: popielaty, beżowy lub niebieski

armchair with ottoman / rocking function, *material: cloth / powder coated steel*
colors: grey, beige, blue

кресло с функцией качания или оттоманкой, *материал: ткань /*
сталь с порошковым покрытием, цвета: пепельный, бежевый, синий

ROGER

360°

funkcja obracania, materiał: tkanina VINCI / stal malowana proszkowo
kolory: beżowy #26 lub brązowy #38

swivel function, *material: cloth VINCI / powder coated steel, colors: beige #26, brown #38*

функция вращения, *материал: ткань VINCI / сталь с порошковым покрытием*
цвета: бежевый #26, коричневый #38

JACKIE

360°

funkcja obracania, materiał: tkanina AMICASA / stal malowana proszkowo
kolory: ciemny beż #02 lub popielaty #09

swivel function, *material: cloth AMICASA / powder coated steel*
colors: dark beige #02, grey #09

функция вращения, *материал: ткань AMICASA / сталь с порошковым покрытием*
цвета: темно - бежевый #02, серый #09

LOBSTER

360°

funkcja obracania, materiał: tkanina HAGA / eco skóra / stal malowana proszkowo
kolory: beżowy #30 lub cynamonowy #44 / mokka

swivel function, *material: cloth HAGA / eco leather / powder coated steel*
colors: beige #30, cinnamon #44 / mocha

функция вращения, *материал: ткань HAGA / экокожа / сталь с порошковым покрытием*
цвет: бежевый #30, корица #44 / мокко

100
90
100
45

HAGEN

360°

funkcja obracania / funkcja kołyski, materiał: tkanina CREMONA / stal malowana proszkowo, kolory: beżowy #14 lub popielaty #96

swivel function / rocking function, *material: cloth CREMONA / powder coated steel colors: beige #14, grey #96*

функция вращения / функция качания, *материал: ткань CREMONA / сталь с порошковым покрытием, цвета: бежевый #14, серый #96*

80
90
90
50

FRESH

360°

funkcja obracania, materiał: tkanina / stal malowana proszkowo kolory: beż lub cynamonowy

swivel function, *material: cloth / powder coated steel colors: beige, cinnamon*

функция вращения, *материал: ткань / сталь с порошковым покрытием цвета: бежевый, корица*

73
90
93
48

360°

MANGO

funkcja obracania / składane oparcie, materiał: tkanina AMICASA / stal malowana proszkowo, kolory: ciemny beż #02 lub cynamonowy #05

swivel function */ folding backrest, material: cloth AMICASA / powder coated steel colors: dark beige #02, cinnamon #05*

функция вращения, */ регулируемые подлокотники, материал: ткань AMICASA / сталь с порошковым покрытием цвета: темно - бежевый #02, корица #05*

80
83
104
45

FRANCO

360°

funkcja obracania, materiał: tkanina / stal malowana proszkowo
kolory: popielaty lub beżowy

swivel function, *material: cloth / powder coated steel*
colors: grey, beige

функция вращения, *материал: ткань / сталь с порошковым покрытием*
цвет: пепельный, бежевый

72
79
87
46

ORINOKO

360°

funkcja obracania, materiał: tkanina - ODIN / stal malowana proszkowo
kolory: popielaty #15 lub beżowy #28

swivel function, *material: cloth - ODIN / powder coated steel*
colors: grey #15, beige #28

функция вращения, *материал: ткань - ODIN / сталь с порошковым покрытием*
цвета: серый #15 или бежевый #28

75
86
97
46

SCAMPI

360°

funkcja obracania, materiał: tkanina - HAVANA / stal malowana proszkowo
kolory: popielaty #10 lub cappuccino #39

swivel function, *material: cloth - HAVANA / powder coated steel*
colors: grey #10, cappuccino #39

функция вращения, *материал: ткань - HAVANA / сталь с порошковым покрытием*
цвета: серый #10 или капучино #39

80
84
81
40

GUIDO

360°

funkcja obracania, materiał: tkanina / stal chromowana
kolory: popielaty, beżowy lub musztardowy

swivel function, *material: cloth / chrome steel*
colors: grey, beige, mustard

функция вращения, *материал: ткань / сталь хромированная*
цвета: пепельный, бежевый, горчичный

80
87
86
44

SHELL

360°

funkcja obracania, materiał: tkanina LAPIT / stal malowana proszkowo
kolory: kremowy #23 lub popielaty #06

swivel function, *material: cloth LAPIT / powder coated steel*
color: cream #23, grey #06

функция вращения, *материал: ткань LAPIT / сталь с порошковым покрытием*
цвета: кремовый #23, серый #06

77
77
91
45

FOFANA

360°

funkcja obracania, materiał: tkanina / stal malowana proszkowo
kolor: kremowy

swivel function, *material: cloth / powder coated steel*
color: cream

функция вращения, *материал: ткань / сталь с порошковым покрытием*
цвет: кремовый

74
75
76
43

GLEN

360°

funkcja obracania, materiał: tkanina RAVEN / stal malowana proszkowo
kolory: jasny beż #24 lub popielaty #10

swivel function, *material: cloth RAVEN / powder coated steel*
colors: light beige #24, grey #10

функция вращения, *материал: ткань RAVEN / сталь с порошковым покрытием*
цвета: светло - бежевый #24, серый #10

75
80
70
40

BAKER

materiał: tkanina RAVEN / drewno lite
kolor: kremowy #22 lub ciemny beżowy #30

material: cloth RAVEN / solid wood
color: cream #22, dark beige #30

материал: ткань RAVEN / массив дерева
цвет: кремовый #22, темно-бежевый #30

72
67
70
44

BASILIO

360°

funkcja obracania, materiał: tkanina MONTE / stal malowana proszkowo
kolory: cappuccino #11 lub brązowy #26

swivel function, *material: cloth MONTE / powder coated steel*
colors: cappuccino #11, brown #26

функция вращения, *материал: ткань MONTE / сталь с порошковым покрытием*
цвета: капучино #11, коричневый #26

80
80
82
50

CLAUDIO

| materiał: tkanina / drewno lite, kolory: kremowy lub cappuccino
| *material: cloth / solid wood, colors: cream, cappuccino*
| *материал: ткань / массив дерева, цвета: кремовый, капучино*

80
72
74
43

UDON

| materiał: tkanina MONTE / stal malowana, kolor: cappuccino #11 / orzech
| *material: cloth MONTE / painted steel, color: cappuccino #11 / walnut*
| *материал: ткань MONTE / сталь окрашенная, цвет: капучино #11 / орех*

70
68
76
46

360°

VECNA

| **funkcja obracania**, materiał: tkanina TRESOR
kolory: beżowy #27 lub popielaty #09
| ***swivel function**, material: cloth TRESOR*
colors: beige #27, grey #09
| ***функция вращения**, материал: ткань TRESOR*
цвета: бежевый #27, серый #09

82
83
65
42

FRASER

360°

funkcja obracania, materiał: tkanina - RAVEN / stal malowana proszkowo
kolory: kremowy #22 lub ciemny beżowy #30

swivel function, *material: cloth - RAVEN / powder coated steel*
colors: cream #22, dark beige #30

функция вращения, *материал: ткань - RAVEN / сталь с порошковым покрытием*
цвета: кремовый #22 или темно-бежевый #30

90
95
60

GASPAR

materiał: tkanina - bouclé
kolor: kremowy

material: cloth - bouclé
color: cream

материал: ткань-букле
цвет: кремовый

90
95
60

GASPAR 2

materiał: tkanina
kolory: beżowy lub musztardowy

material: cloth
colors: beige, mustard

материал: ткань
цвета: бежевый или горчичный

70
79
85
45

CEZAR

materiał: tkanina CREMONA / stal malowana proszkowo
kolory: beżowy #14 lub popielaty #96

material: cloth - CREMONA / powder coated steel
color: beige #14 / grey #96

функция вращения, материал: ткань CREMONA / сталь с порошковым покрытием
цвета: бежевый #14, серый #96

74
87
108
45

JUKON

materiał: tkanina - RAVEN / stal malowana proszkowo
kolory: popielaty #10 lub kremowy #22

material: cloth - RAVEN / powder coated steel
colors: grey #10, cream #22

материал: ткань - RAVEN / сталь с порошковым покрытием
цвета: серый #10 или кремовый #22

77
80
106
41

ATLANTIS

materiał: tkanina / stal malowana proszkowo
kolor: tapicerka - antracytowy, nogi - czarny

matarial: cloth / powder coated steel
colors: upholstery - anthracite, legs - black

материал: ткань / сталь с порошковым покрытием
цвет: обивка - антрацит, ножки - черный

90
82
72
42

HAZARD

materiał: tkanina HAGA / stal malowana proszkowo
kolory: beżowy #30 lub cynamonowy #44

material: cloth HAGA / powder coated steel
colors: beige #30, cinnamon #44

материал: ткань HAGA / сталь с порошковым покрытием
цвет: бежевый #30, корица #44

74
73
78
40

BELTON

materiał: tkanina velvet HLR / stal malowana proszkowo
kolory: tapicerka - popielaty #21, ciemny zielony #57 lub żółty, nogi - czarny

material: velvet cloth HLR / powder coated steel
colors: upholstery - grey #21, dark green #57, yellow, legs - black

материал: бархатная ткань HLR / сталь с порошковым покрытием
цвета: обивка - серый #21, темно-зеленый #57 или желтый, ножки - черный

75
88
85
52

VOLKER

materiał: tkanina / stal malowana proszkowo
kolor: tapicerka - ciemny popiel , nogi - czarny

matarial: cloth / powder coated steel
color: upholstery - dark grey, legs - black

материал: ткань / сталь с порошковым покрытием
цвет: обивка - темно - пепельный, ножки - черный

78
72
80
45

CROWN

materiał: tkanina velvet / stal chromowana
kolory: tapicerka - ciemny zielony lub czarny, nogi - złoty

material: velvet cloth / chrome steel
colors: upholstery - dark green, black, legs - gold

материал: бархатная ткань / хромированная сталь
цвета: обивка - темно - зеленый или черный, ноги - золотой

71
79
97
44

CASTEL

materiał: tkanina velvet BLUVEL / stal malowana proszkowo
kolory: tapicerka - popielaty #14, musztardowy #68 lub ciemny zielony #78, nogi - czarny

material: velvet cloth BLUVEL / powder coated steel
colors: upholstery - grey #14, mustard #68, dark green #78, legs - black

материал: бархатная ткань BLUVEL / сталь с порошковым покрытием
цвета: оббивка - серый #14, горчичный #68 или темно-зеленый #78, опоры - черный

86
84
96
36

360°

LUXOR

funkcja obracania, materiał: eco skóra kompozytowa / stal nierdzewna
kolory: ciemny brązowy, czarny, ciemny zielony, czerwony lub biały

swivel function, *material: bonded leather / stainless steel*
colors: dark brown, black, dark green, red, white

функция вращения, *материал: экокожа композитная / нержавеющая сталь*
цвета: темно-коричневый, черный, темно-зеленый, красный или белый

73
73
75
45

ANGELO

materiał: tkanina - velvet BLUVEL / stal malowana proszkowo
kolor: tapicerka - różowy #52, nogi - czarny

matarial: velvet cloth BLUVEL / powder coated steel
colors: upholstery - pink #52, legs - black

материал: ткань - бархат BLUVEL / сталь с порошковым покрытием
цвета: обивка - розовый #52, ножки - черный

AMORINITO

81
77
77
45

AMORINITO

materiał: tkanina velvet / stal chromowana,
kolory: tapicerka - popielaty, ciemny zielony, różowy
nogi - złoty, * w opcji nogi czarne (N1B)

material: velvet cloth / chrome steel
colors: upholstery - grey, dark green, pink
*legs - gold, * in option black legs (N1B)*

материал: бархатная ткань / хромированная сталь
цвета: обивка - серый, темно - зеленый, розовый,
*ноги-золотой, * доступны ноги в черном (N1B)*

AMORINITO XL

131
77
77
45

AMORINITO XL

materiał: tkanina velvet / stal chromowana,
kolory: tapicerka - popielaty, ciemny zielony, różowy
nogi - złoty, * w opcji nogi czarne (N1B)

material: velvet cloth / chrome steel
colors: upholstery - grey, dark green, pink
*legs - gold, * in option black legs (N1B)*

материал: бархатная ткань / хромированная сталь
цвета: обивка - серый, темно - зеленый, розовый,
*ноги-золотой, * доступны ноги в черном (N1B)*

N1B

78
82
100
44

MERRY 2

360°

funkcja obracania, materiał: tkanina / stal malowana proszkowo
kolory: kremowy lub cappuccino

swivel function*, material: cloth / powder coated steel*
colors: cream, cappuccino

функция вращения*, материал: ткань / сталь с порошковым покрытием*
цвета: кремовый, капучино

80
90
95
43

MERRY

materiał: tkanina LAPIT / stal malowana proszkowo
kolory: popielaty #06 lub kremowy #23

material: cloth LAPIT / powder coated steel
colors: grey #06, cream #23

материал: ткань LAPIT / сталь с порошковым покрытием
цвета: серый #06, кремовый #23

70
90
92
48

BAZALTO

materiał: tkanina HLR - velvet / stal malowana proszkowo / drewno lite
kolory: popielaty #21, beżowy #07, ciemny zielony #57, musztardowy #68 lub czarny #66

material: velvet cloth HLR / powder coated steel / solid wood
colors: grey #21, beige #07, dark green #57, mustard #68, black #66

материал: бархатная ткань HLR / сталь с порошковым покрытием / массив дерева
цвета: серый #21, бежевый #07, темно-зеленый #57, горчичный #68 или черный #66

65
108
100
55

GIORGIO

materiał: tkanina CREMONA / stal malowana proszkowo / drewno lite
kolory: beżowy #14 lub popielaty #96

material: cloth CREMONA / powder coated steel / solid wood
colors: beige #14, grey #96

материал: ткань CREMONA / сталь с порошковым покрытием / массив дерева
цвета: бежевый #14, серый #96

80
100
100
49

LUIS

materiał: tkanina AMICASA / stal malowana proszkowo / drewno lite
kolory: ciemny beż #02 lub popielaty #10

material: cloth AMICASA / powder coated steel / solid wood
colors: dark beige #02, grey #10

материал: ткань AMICASA / сталь с порошковым покрытием / массив дерева
цвета: темно - бежевый #02, серый #10

70
97
94
50

VASCO

materiał: tkanina NEA / stal malowana proszkowo / drewno lite
kolory: popielaty #15, beżowy #25 lub musztardowy #66

material: cloth NEA / powder coated steel / solid wood
colors: grey #15, beige #25, mustard #66

материал: ткань NEA / сталь с порошковым покрытием / массив дерева
цвет: пепельный #15, бежевый #25, горчичный #66

72
88
98
45

BELMIRO

materiał: tkanina sztruks HYPER / stal malowana proszkowo / drewno lite
kolory: popielaty #08, kremowy #23 lub oliwkowy #75

material: cloth corduroy HYPER / powder coated steel / solid wood
colors: grey #08, cream #23, olive #75

материал: ткань вельвет HYPER / сталь с порошковым покрытием / массив дерева,
цвет: пепельный #08, кремовый #23, оливковый #75

77
106
92
44

CASTRO

materiał: tkanina / stal malowana proszkowo / drewno lite
kolory: popielaty, beżowy lub zielony

material: cloth / powder coated steel / solid wood
colors: grey, beige, green

материал: ткань / сталь с порошковым покрытием / массив дерева
цвет: пепельный, бежевый, зеленый

80
115
70
55

GATTO

materiał: tkanina / stal malowana proszkowo
kolor: popielaty

material: cloth / powder coated steel
color: grey

материал: ткань / сталь с порошковым покрытием
цвет: серый

72
100
106
46

LIBERTO 2

materiał: tkanina - bouclé / stal malowana proszkowo / drewno lite
kolor: tapicerka - kremowy , nogi - czarny / naturalny

matarial: cloth - bouclé / powder coated steel / solid wood
color: upholstery - cream, legs - black / natural

материал: ткань - букле / сталь с порошковым покрытием / дерево
цвет: обивка - кремовый, ножки - черный / натуральный

72
100
106
46

LIBERTO

materiał: tkanina - bouclé / stal chromowana
kolor: tapicerka - kremowy , nogi - złoty

matarial: cloth - bouclé / chrome steel
color: upholstery - cream, legs - gold

материал: ткань - букле / хромированная сталь
цвет: обивка - кремовый, ножки - золотой

72
100
106
46

LIBERTO 3

materiał: tkanina - bouclé / stal malowana proszkowo
kolor: biały

material: cloth boucle / powder coated steel
color: white

материал: ткань букле / сталь с порошковым покрытием
цвет: белый

88
80
73
43

VARNA

| materiał: tkanina - bouclé, kolor: kremowy
| *material: cloth - bouclé, color: cream*
| *материал: ткань-букле, цвет: кремовый*

77
67
78
45

GRIFON

| materiał: tkanina - bouclé / stal chromowana
| kolor: tapicerka - kremowy , nogi - złoty
| *matarial: cloth - bouclé / chrome steel*
| *color: upholstery - cream, legs - gold*
| *материал: ткань - букле / хромированная сталь*
| *цвет: обивка - кремовый, ножки - злотый*

77
67
78
45

GRIFON 2

| materiał: tkanina - bouclé / drewno lite
| kolor: tapicerka - kremowy , nogi - naturalny
| *matarial: cloth - bouclé / solid wood*
| *color: upholstery - cream, legs - natural*
| *материал: ткань - букле / массив*
| *цвет: обивка - кремовый, ножки - натуральный*

150
47
51

FICARIA

ławka z **funkcją pojemnika**
materiał: tkanina - bouclé, kolor: kremowy

*bench with **storage function***
material: cloth - bouclé, color: cream

*пуф с **отделением для хранения**, материал: ткань - букле*
цвет: кремовый

120
40
46

AVEIRO

ławka z **funkcją pojemnika**, materiał: tkanina - bouclé / stal malowana proszkowo, kolor: kremowy

*bench with **storage function**, material: cloth - boucle / powder coated steel, color: cream*

*скамья с **функцией хранения**, материал: ткань - букле / сталь с порошковым покрытием, цвет: кремовый*

105
42
42

BLISS

ławka z ***funkcją pojemnika***, materiał: tkanina - bouclé
kolor: kremowy

*bench with **storage function**, material: cloth - boucle*
color: cream

*скамья с **функцией хранения**, материал: ткань - букле*
цвет: кремовый

95
45
47

VIVA

- ławka z **funkcją pojemnika**, materiał: tkanina VINCI, kolory: beżowy #26 lub popielaty #11
- *bench with **storage function**, material: cloth VINCI, colors: beige #26, grey #11*
- *пуф с **отделением для хранения**, материал: ткань VINCI, цвета: бежевый #26, серый #11*

110
46
42

CALPI

- ławka z **funkcją pojemnika**, materiał: tkanina - velvet
  kolory: popielaty lub beżowy
- *bench with **storage function**, material: cloth - velvet*
  colors: grey, beige
- *пуф с **отделением для хранения**, материал: ткань - вельвет*
  цвет: серый, бежевый

104
40
44

HARMONY

- ławka z **funkcją pojemnika**, materiał: tkanina / stal malowana proszkowo
  kolor: czarny - biały - złoty
- *bench with **storage function**, material: cloth / powder coated steel*
  color: black / white / gold
- *скамья с **функцией хранения**, материал: ткань / сталь с порошковым покрытием*
  цвет: черный / белый / золото

100
45
40

ATHENA

materiał: tkanina - velvet / stal chromowana
kolor: tapicerka - popielaty, ciemny zielony lub różowy , nogi - złoty

matarial: velvet cloth / chrome steel
colors: upholstery - grey, dark green, pink, legs - gold

материал: ткань - бархат / хромированная сталь
цвет: обивка - пепельный, темно - зеленый или розовый, ножки - золото

78
37
42

VELVA

ławka z **funkcją pojemnika**, materiał: tkanina velvet / stal chromowana lub stal malowana proszkowo, kolory: popielaty lub ciemny zielony / czarny, popielaty lub różowy / złoty

*bench with **storage function**, material: velvet cloth / chrome steel or powder coated steel,*
colors: grey or dark green / black, grey or pink / gold

*скамья с **функцией хранения**, материал: бархатная ткань / хромированная сталь или сталь с порошковым покрытием, цвета: серый или темно-зеленый / черный, серый или розовый / золотой*

81
90
90
45

WHISPER

materiał: tkanina / rattan syntetyczny / stal malowana proszkowo
kolor: czarny - naturalny

material: synthetic rattan / powder coated steel
color: black / natural

материал: синтетический ротанг / сталь с порошковым покрытием
цвет: черный / натуральный

IKARO	IKARO XL
71	120
70	70
94	96
45	45

IKARO

materiał: rattan syntetyczny /
stal malowana proszkowo / tkanina
kolor: naturalny - popielaty

material: synthetic rattan / powder coated steel / cloth
color: natural / grey

материал: синтетический ротанг / сталь с порошковым покрытием / ткань, цвет: натуральный / серый

IKARO XL

materiał: rattan syntetyczny / tkanina / stal malowana proszkowo
kolor: naturalny - popielaty

material: synthetic rattan / cloth / powder coated steel
color: natural / grey

материал: синтетический ротанг / ткань /
сталь с порошковым покрытием
цвет: натуральный / серый

69
70
103
46

INDIANA

materiał: rattan naturalny / stal malowana proszkowo
kolor: naturalny

material: natural rattan / powder coated steel
color: natural

материал: ткань / сталь хромированная
цвет: оббивка - темно-зеленый, опоры - золотой

65
82
74
41

FODEN 2

materiał: drewno lite - jesionowe / rattan naturalny
kolor: naturalny

material: solid ash wood / natural rattan
color: natural

материал: массив ясеня / натуральный ротанг
цвет: натуральный

65
84
74
39

FODEN

materiał: drewno lite - kauczukowe / sznurek
kolor: czarny - naturalny

material: solid rubber wood / string
color: black / natural

материал: твердая древесина - гивея / нить
цвет: черный / натуральный

61
67
90
47

FREEDOM

materiał: drewno lite - dębowe / tkanina
kolor: ciemny popiel - naturalny

material: solid oak wood / cloth
color: dark grey / natural

материал: массив дуба / ткань
цвет: темно-серый / натуральный

MILANO_1S

materiał: tkanina CASTEL / drewno lite - bukowe
kolor: beżowy #15, oliwkowy #39,
popielaty #93 / ciemny orzech

material: cloth CASTEL / solid beech wood
color: beige #15, olive #39, grey #93 / dark walnut

материал: ткань CASTEL / массив бука
цвет: бежевый #15, оливковый #39,
серый #93 / темный орех

65
77
77
44

120
77
77
44

MILANO_2S

| materiał: tkanina CASTEL / drewno lite - bukowe, kolory: beżowy #15, oliwkowy #39, popielaty #93 / ciemny orzech
| *material: cloth CASTEL / solid beech wood, color: beige #15, olive #39, grey #93 / dark walnut*
| *материал: ткань CASTEL / массив бука, цвет: бежевый #15, оливковый #39, серый #93 / темный орех*

175
77
77
44

MILANO_3S

| materiał: tkanina CASTEL / drewno lite - bukowe, kolory: beżowy #15, oliwkowy #39, popielaty #93 / ciemny orzech
| *material: cloth CASTEL / solid beech wood, color: beige #15, olive #39, grey #93 / dark walnut*
| *материал: ткань CASTEL / массив бука, цвет: бежевый #15, оливковый #39, серый #93 / темный орех*

70
80
97
45

AMARO

materiał: tkanina sztruks HYPER / stal malowana proszkowo
kolory: popielaty #08, kremowy #23, musztardowy #66 lub oliwkowy #75

material: cloth corduroy - HYPER / powder coated steel
colors: grey #08, cream #23, mustard #66, olive #75

материал: ткань вельвет HYPER / окрашенная сталь
цвет: пепельный #08, кремовый #23, горчичный #66, оливковый #75

76
78
102
43

BISHOP

materiał: tkanina / drewno lite
kolor: tapicerka - jasny popiel, nogi - orzech

material: cloth / solid wood
color: upholstery - light grey, legs - walnut

материал: ткань / массив дерева
цвет: оббивка - светло-серый, опоры - орех

66
69
76
45

PASTORE

materiał: tkanina / drewno lite - kauczukowe
kolor: jasny beż - jasny orzech

material: cloth / solid rubber wood
color: light beige / light walnut

материал: ткань / массив - гиевея
цвет: светлый без - светлый орех

71
72
71
40

ENRICO

materiał: tkanina - velvet / sklejka gięta
kolor: zielony

material: velvet cloth / bent plywood
color: green

материал: бархатная ткань / гнутая фанера
цвет: зеленый

66
58
64
41

CLUBBY

materiał: tkanina / drewno lite
kolor: tapicerka - popielaty, nogi - naturalny

material: cloth / solid wood
color: upholstery - grey, legs - natural

материал: ткань / массив
цвет: обивка - серый, ноги - натуральный

60
62
92
45

FILO

materiał: tkanina / drewno lite - bukowe
kolor: dąb miodowy / INARI 23

material: cloth / solid wood - beech
color: honey oak / INARI 23

материал: ткань / массив бука
цвет: дуб медовый / INARI 23

80
80
110
46

HERMES

materiał: tkanina / drewno lite
kolory: popielaty, beżowy lub oliwkowy

material: cloth / solid wood
colors: grey, beige, olive

материал: ткань / массив дерева
цвета: бежевый, оливковый

70
78
100
48

RAVEL

materiał: tkanina velvet HLR / drewno lite, kolory: tapicerka - granatowy #64, nogi - czarny lub tapicerka - ciemny zielony #57, nogi - naturalny

material: velvet cloth HLR / solid wood, colors: upholstery - dark blue #64, legs - black; upholstery - dark green #57, legs - natural

материал: бархатная ткань HLR / массивт, цвета: обивка - темно - синий #64, ноги - черный или обивка - темно - зеленый #57, ноги - натуральный

70
71
81
46

MOCCA

materiał: tkanina - SVEN / drewno lite
kolory: cappuccino #28 lub ciemny brązowy #47

material: cloth - SVEN / solid wood
colors: cappuccino #28, dark brown #47

материал: ткань - SVEN / массив дерева
цвета: капучино #28, темно-коричневый #47

75
70
100
42

DELGADO

materiał: tkanina velvet BLUVEL / drewno lite, kolory: tapicerka - popielaty #14, ciemny zielony #78, różowy #52, musztardowy #68, nogi - czarny

material: velvet cloth BLUVEL / solid wood, colors: upholstery - grey #14, dark green #78, pink #52, mustard #68, legs - black

материал: бархатная ткань BLUVEL / массив дерева, цвета: обивка - серый #14, темно-зеленый #78, розовый #52, горчичный #68, ножки - черный

67
82
95
43

PAGONI

materiał: tkanina - velvet BLUVEL / drewno lite
kolory: tapicerka - granatowy #86, ciemny zielony #78, lub czarny #19, nogi - czarny

matarial: velvet cloth BLUVEL / solid wood
colors: upholstery - dark blue #86, dark green #78, black #19, legs - black

материал: ткань - бархат BLUVEL / массив
цвета: обивка - темно - синий #86, темно - зеленый #78, или черный #19, ноги - черный

73
70
87
45

TITAN

materiał: tkanina velvet HLR / drewno lite, kolory: tapicerka - popielaty #21, ciemny zielony #57, granatowy #64, musztardowy #68 lub beżowy, nogi - czarny

material: velvet cloth HLR / solid wood
colors: upholstery - grey #21, dark green #57, dark blue #64, mustard #68, beige, legs - black

материал: бархатная ткань HLR / массив дерева, legs - black, цвета: обивка - серый #21, темно-зеленый #57, темно-синий #64, горчичный #68 или бежевый, ножки - черный

75
83
103
50

MARVEL

materiał: tkanina velvet HLR / drewno lite, kolory: tapicerka - popielaty #21, bordowy #37 lub ciemny zielony #57, nogi - czarny

material: velvet cloth HLR / solid wood, colors: upholstery - grey #21, dark red #37, dark green #57 legs - black

материал: бархатная ткань HLR / массив, цвета: обивка - серый #21, бордовый #37 или темно-зеленый #57, ноги - черный

75
85
92
45

BYRON

materiał: tkanina VARDO / stal malowana proszkowo
kolory: popielaty #11, beżowy #28 lub oliwkowy #74

material: cloth VARDO / powder coated steel
colors: grey #11, beige #28, olive #74

материал: ткань VARDO / сталь с порошковым покрытием
цвет: пепельный #11, бежевый #28, оливковый #74

75
86
91
48

TYRION

materiał: tkanina velvet BLUVEL / stal malowana proszkowo, kolor: tapicerka - popielaty #14, ciemny zielony #78, bordowy #59, beżowy #40, granatowy #86, musztardowy #68, czarny #19 lub cynamonowy #4215, nogi - czarny

material: velvet cloth BLUVEL / powder coated steel, color: upholstery - grey #14, dark green #78, dark red #59, beige #40, dark blue #86, mustard #68, black #19, cinnamon #4215, legs - black

материал: бархатная ткань BLUVEL / сталь с порошковым покрытием, цвет: обивка - серый #19, темно-зеленый #78, бордовый #59, бежевый #28, горчичный #86, темно-синий #68, черный #19 или корица #4215 ножки - черный

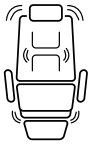

funkcja masażu i podgrzewania

SOLARIA

fotel z funkcją masażu / 20 programów masażu / funkcja podgrzewania / głośniki / ekran dotykowy, materiał: eco skóra, kolor: kremowy - popielaty

massage chair / 20 auto massage programs / heating function / speakers / touch screen, *material, eco leather, color: cream / grey*

кресло с функцией массажа / 20 программ массажа / функция подогрева / динамики / сенсорный экран, *материал: экокожа, цвет: кремовый / пепельный*

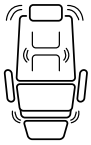

funkcja masażu i podgrzewania

SOLARIA

fotel z funkcją masażu / 20 programów masażu / funkcja podgrzewania / głośniki / ekran dotykowy, materiał: eco skóra, kolor: czarny

massage chair / 20 auto massage programs / heating function / speakers / touch screen, *material, eco leather, color: black*

кресло с функцией массажа / 20 программ массажа / функция подогрева / динамики / сенсорный экран, *материал: экокожа, цвет: черный*

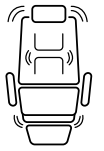

funkcja masażu

DOPIO

fotel z funkcją masażu / **gniazdo USB**
materiał: eco skóra, kolory: ciemny popiel / popielaty lub brązowo - beżowy

leisure chair with ***massage function*** / ***USB plug***
material: eco leather, colors: dark grey / grey, brown / beige

кресло с ***функцией массажа*** / ***USB разъем***
материал: экокожа, цвета: темно - серый / серый или коричнево - бежевый

SAXON

fotel z funkcją elektrycznego rozkładania / funkcja kołyski, materiał: tkanina MALOY
kolory: beżowy #31 lub popielaty #11

electric recliner with rocking function, *material: cloth MALOY, colors: beige #31, grey #11*

реклайнер с электрической функцией наклона / функция качания,
материал: ткань MALOY, цвета: бежевый #31, серый #11

GALEON

fotel z funkcją elektrycznego rozkładania, materiał: tkanina VINCI
kolory: beżowy #26 lub popielaty #11

electric recliner, *material: cloth VINCI, colors: beige #26, grey #11*

реклайнер с электрической функцией наклона, *материал: ткань VINCI*
цвета: бежевый #26, серый #11

NAXOS

fotel z funkcją elektrycznego rozkładania, materiał: tkanina MALOY
kolory: beżowy #31 lub popielaty #11

electric recliner, *material: cloth MALOY, colors: beige #31, grey #11*

реклайнер с электрической функцией наклона, *материал: ткань MALOY*
цвета: бежевый #31, серый #11

HORTON

fotel z funkcją elektrycznego rozkładania / funkcja pionizacji
materiał: tkanina mat velvet - MAVEL, kolory: popielaty #14 lub beżowy #38

electric recliner / lifting function
material: cloth matt velvet - MAVEL, colors: grey #14, beige #38

кресло с электрической функцией наклона / вертикального подьёма
материал: ткань матовый вельвет - MAVEL, цвета: серый #14 или бежевый #38

GELATO

fotel z funkcją elektrycznego rozkładania
materiał: tkanina, kolory: popielaty lub beżowy

***electric recliner**, material: cloth*
colors: grey, beige

кресло с электрической функцией наклона
материал: ткань, цвета: серый или бежевый

PEGAS

fotel z funkcją elektrycznego rozkładania / funkcja obracania / funkcja kołyski
materiał: tkanina, kolory: beżowy, popielaty, miętowy

electric recliner / swivel function / rocking function
material: cloth, color: beige, grey, mint

кресло с электрической функцией наклона / функцией вращения / функцией качания
материал: ткань, цвет: бежевый, серый или мятный

CROCUS

fotel z funkcją elektrycznego rozkładania
materiał: tkanina velvet - BLUVEL, kolory: popielaty #14, beżowy #40, ciemny zielony #78 lub czarny #19

electric recliner, *materiał: velvet cloth - BLUVEL colors: grey #14, beige #40, dark green #78, black #19*

кресло с электрической функцией наклона
материал: ткань вельвет - BLUVEL, цвета: серый #14, бежевый #40, темно-зеленый #78 или черный #19

CARINIO

fotel z funkcją elektrycznego rozkładania / funkcja masażu
materiał: tkanina, kolory: popielaty lub jasny beż

electric recliner / massage function
material: cloth, colors: grey, light beige

кресло с электрической функцией наклона / функцией массажа
материал: ткань, цвета: серый или светло-бежевый

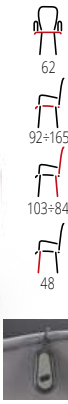

MARONI

fotel z funkcją elektrycznego rozkładania / funkcja pionizacji
materiał: tkanina velvet - BLUVEL, kolory: popielaty #14 lub beżowy #40

electric recliner / lifting function
material: velvet cloth - BLUVEL, colors: grey #14, beige #40

кресло с электрической функцией наклона / вертикального подьёма
материал: ткань вельвет - BLUVEL, цвета: серый #14 или бежевый #40

SEMIR 2

fotel z funkcją elektrycznego rozkładania / funkcja pionizacji / funkcja masażu / gniazdo USB, materiał: tkanina velvet - BLUVEL, kolory: popielaty #14, beżowy #40, ciemny zielony #78 lub czarny #19

electric recliner / lifting function / massage function / USB button
materiał: velvet cloth - BLUVEL, colors: grey #14, beige #40, dark green #78, black#19

кресло с электрической функцией наклона / вертикального подьёма / функцией массажа / USB-разъемом, *материал: ткань вельвет - BLUVEL, цвета: серый #14, бежевый #40, темно-зеленый #78 или черный #19*

SEMIR

fotel z funkcją elektrycznego rozkładania / **gniazdo USB**, materiał: tkanina velvet BLUVEL, kolory: popielaty #14, ciemny zielony #78, beżowy #28, czarny #19, granatowy #86, musztardowy #68 lub cynamonowy #4215 lub mokka #38

recliner with electric folding function / ***USB plug***, *material: velvet cloth BLUVEL, colors: grey #14, dark green #78, beige #28, black #19, dark blue #86, mustard #68, cinnamon # 4215, mokka #38*

кресло с функцией электрического складывания / ***USB***, *материал: бархатная ткань BLUVEL, цвета: серый #14, темно-зеленый #78, бежевый #28, черный #19, темно - синий #86, горчичный #68 или корица #4215 или мокко #38*

JAMAL

fotel z funkcją elektrycznego rozkładania / gniazdo USB, materiał: tkanina ODIN kolory: popielaty #15, beżowy #28 lub oliwkowy #77

recliner with electric folding function / USB plug, *material: cloth - ODIN colors: grey #15, beige #28, olive #77*

кресло с электроприводом / порт USB, *материал: ткань ODIN цвет: пепельный #15, бежевый #28, оливковый #77*

LORIS

fotel z funkcją elektrycznego rozkładania / gniazdo USB
materiał: tkanina, kolory: popielaty lub beżowy

recliner with electric folding function / USB plug, *material: cloth*
colors: grey, beige

кресло с электроприводом / порт USB, *материал: ткань*
цвет: пепельный, бежевый

KARIM

fotel rozkładany z funkcją kołyski, materiał: tkanina
kolory: popielaty lub beżowy

recliner with rocking function, *material: cloth*
colors: grey, beige

кресло с функцией качания, *материал: ткань*
цвет: пепельный, бежевый

AMORE

fotel z funkcją elektrycznego rozkładania
materiał: tkanina, kolory: popielaty lub beżowy

electric recliner, *material: cloth*
colors: grey, beige

кресло с электрической функцией наклона
материал: ткань, цвета: серый или бежевый

BLASTER

- **fotel rozkładany**, materiał: tkanina, kolory: beżowy lub popielaty
- ***recliner***, *material: cloth, colors: beige, grey*
- ***реклайнер***, *материал: ткань, цвета: бежевый, серый*

PERUS

- **fotel rozkładany** / uchwyty na napoje, materiał: eco skóra, kolory: popielaty lub ciemny beżowy
- ***recliner*** / *cup holders, material: eco leather colors: grey, dark beige*
- ***кресло раскладное*** / *подстаканники материал: экокожа, цвета: серый или темно-бежевый*

DRAGER

- **fotel rozkładany**, materiał: tkanina - velvet kolory: popielaty, ciemny zielony, beżowy lub czarny
- ***recliner***, *material: cloth - velvet colors: grey, dark green, beige, black*
- ***кресло раскладное***, *материал: ткань - вельвет цвет: пепельный, темно-зеленый, бежевый или черный*

75
90÷150
102÷79
50

ZAHIR

fotel rozkładany, materiał: tkanina, kolory: beżowy lub popielaty
recliner, *material: cloth, beige, grey*
реклайнер, *материал: ткань, цвета: бежевый, серый*

75
95÷140
90÷98
50

WONDER

fotel rozkładany z funkcją kołyski, materiał: tkanina velvet BLUVEL
kolory: popielaty #14, ciemny zielony #78, beżowy #28, czarny #19, musztardowy #68 lub cynamonowy #4215
recliner with rocking function, *material: velvet cloth BLUVEL*
colors: grey #14, dark green #78, beige #28, black #19, mustard #68, cinnamon #4215
кресло с функцией качания, *материал: бархатная ткань BLUVEL*
цвета: серый #14, темно-зеленый #78, бежевый #28, горчичный #68, черный #19 или корица #4215

75
94
103
47

PARADISE

fotel z **funkcją elektrycznego rozkładania**, **gniazdem USB** oraz **funkcją kołyski**
materiał: eco skóra, kolor: kremowy
*recliner with electric **folding function**, **USB plug** and **rocking function***
material: eco leather, color: creamy
*кресло с **функцией электрического раскладывания**, **USB разъем и функцией качания**, материал: экокожа, цвет: кремовый*

AGUSTIN 2

fotel rozkładany, materiał: tkanina velvet BLUVEL
kolory: granatowy #86, ciemny zielony #78, musztardowy #68, popielaty #14, czarny #19, beżowy #28, cynamonowy #4215 lub mokka #38

recliner, *material: velvet cloth BLUVEL, colors: dark blue #86, dark green #78, mustard #68, grey #14, black #19, beige #28, cinnamon #4215, mokka #38*

кресло раскладное, *материал: бархатная ткань BLUVEL, цвета: темно - синий #86, темно - зеленый #78, горчичный #68, серый #14, черный #19, бежевый #28, корица #4215 или мокко #38*

AGUSTIN

fotel rozkładany, materiał: tkanina
kolory: popielaty lub beżowy

recliner, *material: cloth*
colors: grey, beige

кресло раскладное, *материал: ткань*
цвета: серый или бежевый

AGUSTIN-M

fotel rozkładany z funkcją masażu
materiał: tkanina, kolory: popielaty lub beżowy

recliner with massage function
material: cloth, colors: grey, beige

кресло с функцией массажа, *материал: ткань*
цвета: серый или бежевый

71
85÷155
106÷79
49

JORDAN

fotel rozkładany, materiał: tkanina
kolory: beżowy lub popielaty

recliner, *material: cloth*
colors: beige, grey

кресло раскладное, *материал: ткань*
цвета: бежевый или серый

64
84÷135
103÷76
48

FELIPE 2

fotel rozkładany, materiał: tkanina velvet BLUVEL
kolory: popielaty #14, ciemny zielony #78,
musztardowy #68, granatowy #86, czarny #19,
beżowy #28, cynamonowy #4215 lub mokka #38

recliner, *material: velvet cloth BLUVEL, colors: grey #14, dark green #78,*
mustard #68, dark blue #86, black #19, beige #28, cinnamon #4215, mokka #38

кресло раскладное, *материал: бархатная ткань BLUVEL, цвета: серый #14, темно-зеленый #78,*
горчичный #68, темно-синий #86, черный #19, бежевый #28, корица #4215 или мокко #38

64
84÷135
103÷76
48

FELIPE

fotel rozkładany, materiał: tkanina
kolory: ciemny popiel lub beżowy

recliner, *material: cloth*
colors: dark grey, beige

кресло раскладное, *материал: ткань*
цвет: темно-серый или бежевый

OSLO

75
95÷158
100÷79
49

OSLO_1S

fotel rozkładany, materiał: tkanina
kolor: ciemny popiel

recliner, material: cloth
color: dark grey

кресло раскладное, материал: ткань
цвет: темно - пепельный

128
95÷158
100÷79
49

OSLO_2S

sofa z funkcją rozkładania, materiał: tkanina
kolor: ciemny popiel

sofa with folding function, material: cloth
color: dark grey

диван расскладной, материал: ткань
цвет: темно - пепельный

180
95÷158
100÷79
49

OSLO_3S

sofa z funkcją rozkładania, materiał: tkanina
kolor: ciemny popiel

sofa with folding function, material: cloth
color: dark grey

диван расскладной, материал: ткань
цвет: темно - пепельный

75
95÷158
100÷79
49

OSLO_1S

fotel rozkładany, materiał: tkanina
kolor: beżowy

recliner, material: cloth
color: beige

кресло раскладное, материал: ткань
цвет: бежевый

128
95÷158
100÷79
49

OSLO_2S

sofa z funkcją rozkładania, materiał: tkanina
kolor: beżowy

sofa with folding function, material: cloth
color: beige

диван расскладной, материал: ткань
цвет: бежевый

180
95÷158
100÷79
49

OSLO_3S

sofa z funkcją rozkładania, materiał: tkanina
kolor: beżowy

sofa with folding function, material: cloth
color: beige

диван расскладной, материал: ткань
цвет: бежевый

FRASER_XL + FRASER

| materiał: tkanina - RAVEN, kolory: kremowy #22 lub ciemny beżowy #30
| *material: cloth RAVEN, colors: cream #22, dark beige #30*
| *материал: ткань RAVEN, цвета: кремовый #22, темно-бежевый #30*

FRASER XL

140
80
70
42

FRASER

82
83
65
42

GASPAR_XL + GASPAR

| materiał: tkanina - boucle, kolor: kremowy
| *material: cloth - boucle, color: cream*
| *материал: ткань - букле, цвет: кремовый*

GASPAR XL

140
95
60
38

GASPAR

90
95
60
38

MALTA

170 90 70

sofa, materiał: tkanina, kolory: kremowy lub popielaty

sofa, *material: cloth, colors: cream, grey*

софа, *материал: ткань, цвета: кремовый, серый*

LARIX

200 88÷105 81÷61

sofa z funkcją rozkładania dwóch połówek oparcia niezależnie
materiał: tkanina / drewno lite, kolor: popielaty

folding sofa with 2 separate backrest adjustment
material: cloth / solid wood, color: grey

раскладной диван с 2 отдельными регулировками наклона спинки,
материал: ткань / массив дерева, цвет: серый

ARMANDO

192 82÷100 78÷58

sofa rozkładana, materiał: tkanina velvet / stal malowana proszkowo
kolory: popielaty lub ciemny zielony

folding sofa, material: velvet cloth / powder coated steel
colors: grey, dark green

раскладной диван, материал: бархатная ткань /
сталь с порошковым покрытием
цвета: серый, темно-зеленый

CORNELIUS

200 | 153÷167 | 80÷40

sofa rozkładana z podnóżkiem, materiał: tkanina / drewno lite
kolory: popielaty lub niebieski

folding sofa with ottoman, material: cloth / solid wood
colors: grey, blue

диван раскладной с оттоманкой, материал: ткань / массив дерева, цвет: пепельный, синий

GERSON

180 | 130 | 80

sofa z podnóżkiem, materiał: tkanina / polipropylen
kolory: popielaty lub beżowy

sofa with ottoman, material: cloth / polypropylene
colors: grey, beige

диван с оттоманкой, материал: ткань / полипропилен
цвет: пепельный, бежевый

ROBERTO

193 | 85÷108 | 86÷58

sofa rozkładana
materiał: tkanina / stal malowana proszkowo, kolor: ciemny popiel

folding sofa
material: cloth / powder coated steel, color: dark grey

раскладной диван
материал: ткань / сталь с порошковым, цвет: темно - серый

PAULINIO

170 90÷190 93÷43

sofa rozkładana, materiał: tkanina / polipropylen
kolory: popielaty lub beżowy

folding sofa, material: cloth / polypropylene
colors: grey, beige

диван раскладной, материал: ткань / полипропилен
цвет: пепельный, бежевый

CARLITO

173 83÷97 80÷40

sofa rozkładana, materiał: tkanina / stal chromowana
kolory: popielaty lub beżowy

folding sofa, material: cloth / chrome steel
colors: grey, beige

диван раскладной, материал: ткань / хромированная сталь
покрытием, цвет: пепельный, бежевый

90
90÷158
102÷76
47

BARD

fotel rozkładany, materiał: tkanina / polipropylen
kolory: ciemny niebieski lub popielaty

recliner, material: cloth / polypropylene
colors: dark blue, grey

кресло раскладное, материал: ткань / полипропилен
цвета: темно-синий или серый

69
76
81
46

SOFT 2

materiał: tkanina / stal malowana proszkowo
kolor: jasny popiel / czarny

material: cloth / powder coated steel
color: light grey / black

материал: ткань / окрашенная сталь
цвет: светло-серый / черный

125
77
83
45

SOFT 2 XL

materiał: tkanina / stal malowana proszkowo
kolor: jasny popiel / czarny

material: cloth / powder coated steel
color: light grey / black

материал: ткань / окрашенная сталь
цвет: светло-серый / черный

funkcja masażu i podgrzewania

71
76÷113
104÷80
47
49
47
41

MATADOR

fotel rozkładany z **funkcją masażu i podgrzewania**
materiał: drewno gięte / eco skóra, kolor: beżowy

*recliner with **massage and heating function***
material: bent wood / eco leather, color: beige,

кресло раскладное с подставкой для ног
материал: клееное дерево / экокожа, цвет: бежевый

funkcja masażu i podgrzewania

71
76÷113
104÷80
47
49
47
41

MATADOR

fotel rozkładany z **funkcją masażu i podgrzewania**
materiał: drewno gięte / eco skóra, kolor: czarny

*recliner with **massage and heating function***
material: bent wood / eco leather, color: black

кресло раскладное с подставкой для ног
материал: клееное дерево / экокожа, цвет: черный

85
93÷163
101÷83
48

JEFF

fotel rozkładany, materiał: eco skóra
kolory: brązowy lub czarny

recliner, material: eco leather
colors: brown, black

кресло раскладное, материал: экокожа,
цвета: коричневый или черный

76
75
95
43

BUTTERFLY

materiał: tkanina / stal chromowana
kolor: wielobarwny

material: cloth / chrome steel
color: multicolored

материал: ткань / хромированная сталь
цвет: разноцветный

68
85÷135
106÷85
47

funkcja masażu

PULSAR 2

fotel rozkładany z **funkcją masażu**
materiał: tkanina, kolory: popiel lub beżowy
*recliner with **massage function***
material: cloth, colors: grey, beige
кресло раскладное
материал: ткань, цвета: серый или бежевый

77
80÷139
101÷84
44

OPTIMA 2

fotel rozkładany, materiał: tkanina
kolor: popiel
recliner, material: cloth
color: grey
кресло раскладное, материал: ткань
цвет: серый

77
80÷139
101÷84
44

OPTIMA

fotel rozkładany, materiał: eco skóra / PVC, kolory: popiel, beżowy, cappuccino lub czarny
recliner, material: eco leather / PVC, colors: grey, beige, cappuccino, black
кресло раскладное, материал: экокожа / ПВХ, цвета: серый, бежевый, капуччино или черный

68
85÷135
106÷85
47

funkcja masażu

PULSAR

fotel rozkładany z **funkcją masażu**, materiał: eco skóra / PVC, kolor: popiel, beżowy, cappuccino lub czarny
*recliner with **massage function**, material: eco leather / PVC, color: grey, beige, cappuccino, black*
кресло раскладное, материал: экокожа / ПВХ, цвет: серый, бежевый, капуччино или черный

52
90
95
40

MAX BIS PLUS

| materiał: drewno brozowe gięte / eco skóra, kolor: olcha
| *material: bent birch wood / eco leather, color: alder*
| *материал: клееное дерево / экокожа, цвет: ольха*

52
90
95
40

MAX BIS PLUS

| materiał: drewno brzozowe gięte / tkanina, kolor: wenge
| *material: bent birch wood / fabric, color: wenge*
| *материал: клееное Березовая древесина / ткань, цвет: венге*

52
90
95
40

MAX BIS PLUS

| materiał: drewno brzozowe gięte / tkanina, kolor: biały / popielaty
| *material: bent birch wood / cloth, color: white / grey*
| *материал: клееное Березовая древесина / ткань, цвет: белый / серый*

52
90
95
40

MAX 2

| materiał: drewno brzozowe gięte / tkanina, kolor: wenge
| *material: bent birch wood / cloth, color: wenge*
| *материал: клееное Березовая древесина / ткань, цвет: венге*

55
97
99
35

BEN 2

| materiał: stal chromowana / tkanina membranowa / tworzywo, kolor: czarny
| *material: chrome steel / membrane cloth / plastic, color: black*
| *материал: хромированная сталь / мембранная ткань /пластик, цвет: черный*

ø36
44
ø31
38

FIDO

zestaw 2 puf z **funkcją pojemnika**, materiał: tkanina / stal chromowana
kolory: kremowy lub cappuccino / złoty

*set of two with **storage function**, material: cloth / chrome steel*
colors: cream, cappuccino / gold

*комплект из 2 пуфов с **отделением для хранения**, материал: ткань / хромированная сталь*
цвета: кремовый или коричневый / золотой

ø40
44
ø33
39

PACHO

zestaw 2 puf z **funkcją pojemnika**, materiał: tkanina - velvet
kolory: popielaty, ciemny zielony lub beżowy

*set of two with **storage function**, material: cloth - velvet*
colors: grey, dark green, beige

*комплект из 2-х пуфов с **местом для хранения**, материал: ткань - бархат*
цвет: пепельный, темно-зеленый, бежевый

ø40
44
ø33
38

POLLY

zestaw 2 puf z **funkcją pojemnika**, materiał: tkanina velvet / stal chromowana
kolory: popielaty, ciemny zielony lub bordowy / złoty

*set of two with **storage function**, material: velvet cloth / chrome steel*
colors: grey, dark green, dark red / gold

*набор 2 спинки с **функцией контейнера**, материал: бархатная ткань / хромированная сталь*
цвета: серый, темно-зеленый или бордовый / золотой

ø36
44
ø31
38

MONTY

zestaw 2 puf z **funkcją pojemnika**, materiał: tkanina velvet / stal chromowana
kolor: popielaty, ciemny zielony lub granatowy / złoty

*set of two with **storage function**, material: velvet cloth / chrome steel*
color: grey, dark green, dark red, dark blue / gold

*набор 2 спинки с **функцией контейнера**, материал: бархатная ткань / хромированная сталь*
цвет: серый, темно-зеленый или темно-синий / золотой

NUNEZ

pufa z **funkcją pojemnika**, materiał: tkanina - velvet
kolory: popielaty, różowy lub beżowy

*pouf with **storage function**, material: cloth - velvet*
colors: grey, pink, beige

*поддержка с **функцией контейнера**, материал: ткань - бархат*
цвет: пепельный, розовый, бежевый

ø70
40

ø37
41

MINTY

pufa z **funkcją pojemnika**, materiał: tkanina velvet /
stal chromowana, kolor: ciemny zielony / złoty

*pouf with **storage function**, material: velvet cloth / chrome steel*
color: dark green / gold

*поддержка с **функцией контейнера**, материал: бархатная ткань /*
хромированная сталь, цвет: темно - зеленый / золотой

LUMI

pufa z **funkcją pojemnika**, materiał: tkanina VINCI, kolory: beżowy #26 lub popielaty #11

*pouf with **storage function** , material: cloth VINCI, colors: beige #26, grey #11*

*поддержка с **функцией контейнера**, материал: ткань VINCI, цвета: бежевый #26, серый #11*

CRICKET

pufa z **funkcją pojemnika**
materiał: tkanina - velvet / stal malowana proszkowo
kolor: jasny popiel lub jasny róż

*pouf with **storage function***
matarial: velvet cloth / powder coated steel
colors: light grey, light pink

*поддержка с **функцией контейнера***
материал: ткань-бархат / сталь с порошковым покрытием
цвет: светло - пепельный или светло - розовый

TICO

zestaw 2 puf z **funkcją pojemnika**,
meteriał: drewno lite - kauczukowe / tkanina,
kolor: beżowy - naturalny

*set of two with **storage function**,*
material: solid rubber wood / cloth
color: beige / natural

*комплект 2 пуфа с **функцией хранения**,*
материал: твердая древесина - гивея / ткань
цвет: бежевый / натуральный

GRADO

zestaw 2 puf z **funkcją pojemnika**,
materiał: tkanina, kolory: żółty lub jasny niebieski

*set of two with **storage function**,*
material: cloth, colors: yellow, light blue

*набор из двух предметов с **функцией хранения**,*
материал: ткань, цвета: желтый или светло-голубой

CANCUN

zestaw 2 puf z **funkcją pojemnika**
materiał: tkanina - bouclé / sklejka gięta + okleina naturalna
kolor: kremowy - naturalny

*set of 2 with **storage function***
matarial: cloth - bouclé / bent plywood + natural veneer
color: cream / natural

*набор из 2 пуфов с **функцией контейнера***
материал: ткань - букле / изогнутая фанера +
натуральный шпон, цвет: кремовый - натуральный

AVIKO

zestaw 2 puf z **funkcją pojemnika**, materiał: tkanina /
MDF + okleina naturalna, kolor: jasny popiel

*set of two with **storage function**, material: cloth /*
MDF + natural veneer, color: light gret

*набор из двух предметов с **функцией хранения***
материал: ткань / МДФ + натуральный шпон
цвет: светло-серый

NEW

28 28 180

W69

materiał: stal malowana proszkowo
kolor: czarny

material: powder coated steel
color: black

материал: сталь с порошковым покрытием, цвет: черный

ø28 177

W66

materiał: stal malowana proszkowo / drewno lite, kolor: czarny - naturalny

material: powder coated stee / solid wood, color: black / natural

материал: сталь с порошковым покрытием / массив дерева, цвет: черный / натуральный

ø28 176

W58

materiał: drewno lite / stal malowana proszkowo
kolor: czarny - naturalny

material: solid wood / powder coated steel
color: black / natural

материла: массив / окрашенная сталь цвет: черынй / натуральный

ø38 186

W45

materiał: stal malowana proszkowo / drewno lite / kamień naturalny, kolor: czarny

material: powder coated steel / solid wood / nat. stone
color: black

материал: окрашенная сталь / дерево / натуральный камень, цвет: черный

ø40 180

W56

materiał: stal malowana proszkowo
kolor: czarny

material: powder coated steel
color: black

материал: окрашенная сталь, цвет: черный

ø40 180

W57

materiał: stal chromowana
kolor: złoty

material: chrome steel
color: gold

материал: хромированная сталь, цвет: золото

ø30 176

W33

materiał: stal malowana proszkowo
kolor: czarny

material: powder coated steel
color: black

материал: окрашенная сталь, цвет: черный

ø30 176

W33

materiał: stal malowana proszkowo
kolor: biały

material: powder coated steel
color: white

материал: окрашенная сталь, цвет: белый

wieszak przeznaczony do lekkiej odzieży
hanger for lightweight clothes

48 48 178

W11

materiał: stal malowana proszkowo
kolor: czarny

material: powder coated steel
color: black

материал: окрашенная сталь, цвет: черный

ø30 181

W24

materiał: stal chromowana

material: chrome steel

материал: хромированная сталь

ø30 170

W60

materiał: stal niklowana
kolor: nikiel

material: nickel steel
color: nickel

материал: сталь никелированная цвет: никель

ø30 172

W68

materiał: stal chromowana / stal malowana proszkowo
kolor: czarny - złoty

chrome steel / powder coated steel
color: black / gold

материал: сталь хромированая / сталь с порошковым покрытием цвет: черный / золотой

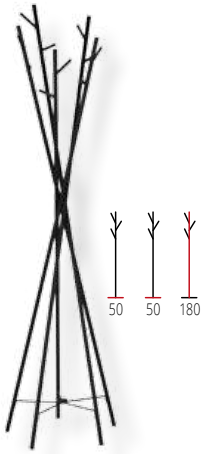

W35

materiał: stal
malowana proszkowo
kolor: czarny

material: powder coated steel
color: black

материал: окрашенная сталь, цвет: черный

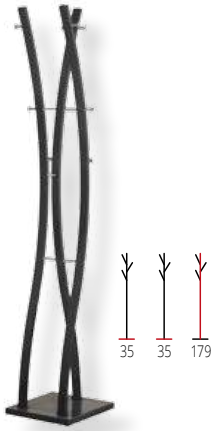

W50

materiał: stal
malowana proszkowo
kolor: czarny

material: powder coated steel
color: black

материал: окрашенная сталь
цвет: черный

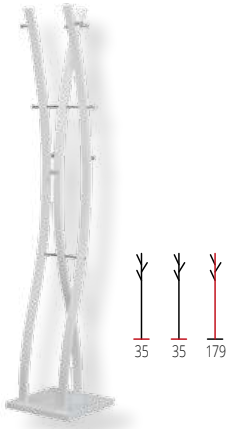

W50

materiał: stal
malowana proszkowo
kolor: biały

material: powder coated steel
color: white

материал: окрашенная сталь
цвет: белый

W13

materiał: drewno / kamień nat.
kolory: wenge lub biały

material: wood / nat. stone
colors: wenge, white

материал: дерево / натуральный амень, цвета: венге или белый

W46

materiał: stal foliowana / drewno lite / kamień naturalny, kolor: srebrny

material: foiled steel / solid wood / nat. stone, color: silver

материал: сталь ламинированная / дерево / натуральный камень
цвет: еребристый

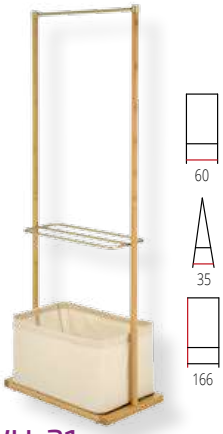

WU-31

materiał: drewno lite - bambusowe / tkanina / stal malowana proszkowo
kolor: naturalny - beżowy - złoty

material: solid bamboo wood / cloth / powder coated steel
color: natural / beige / gold

материал: массив - бамбук / ткань / сталь с порошковым покрытием
цвет: натуральный / бежевый / золотой

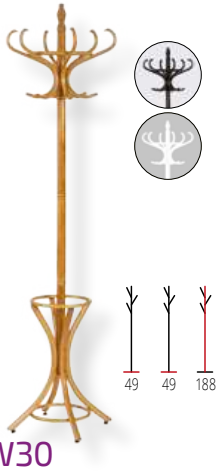

W30

materiał: drewno gięte
kolory: olcha, wenge lub biały

material: bent wood
colors: alder, wenge, white

материал: дерево
цвета: ольха, венге или белый

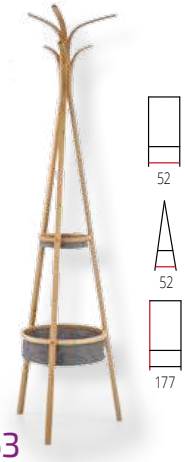

W63

materiał: drewno lite - bambusowe
kolor: naturalny

material: solid wood - bamboo
color: natural

материал: массив бамбук
цвет: натуральный

WU-13

materiał: drewno gięte / stal chromowana
kolory: biały lub wenge

material: bent wood / chrome steel
colors: white, wenge

материал: клееное дерево / хромированная сталь, цвета: белый или венге

WU-8

regulowana wysokość, materiał: stal chromowana / tworzywo, kolor: czarny

adjustable height, material: chrome steel / plastic
color: black

регулируемая высота, материал: хромированная сталь / пластик, цвет: черный

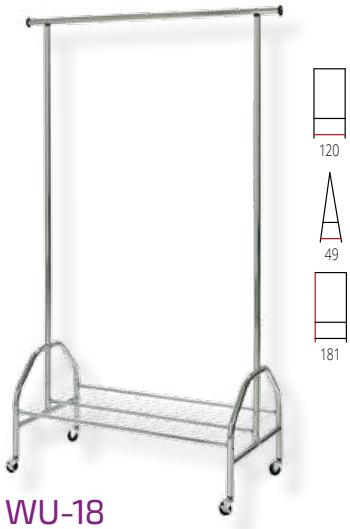

WU-18

materiał: stal chromowana

material: chrome steel

материал: хромированная сталь

WU-11

regulowana szerokość oraz wysokość, materiał: stal chromowana / tworzywo, kolor: czarny

adjustable width and height, material: chrome steel / plastic
color: black

регулируемые ширина и высота. материал: хромированная сталь / пластик, цвет: черный

100
30
120

BOLIVAR REG-1

| materiał: MDF okleinowany / stal malowana proszkowo, kolor: dąb złoty - czarny
| *material: laminated MDF / powder coated steel color: golden oak / black*
| *материал: ламинированная МДФ / окрашенная сталь, цвет: дуб золотой / черный*

100
30
155

BOLIVAR REG-2

| materiał: MDF okleinowany / stal malowana proszkowo, kolor: dąb złoty - czarny
| *material: laminated MDF / powder coated steel color: golden oak / black*
| *материал: ламинированная МДФ / окрашенная сталь цвет: дуб золотой / черный*

90
30
190

REG-19

| materiał: płyta meblowa okleinowana / stal malowana proszkowo, kolor: dąb sonoma - czarny
| *material: laminated chipboard / powder coated steel color: sonoma oak / black*
| *материал: ДСП ламинированная / сталь с порошковым покрытием, цвет: дуб сонома / черный*

34
32
148

NARVIK REG-1

| materiał: płyta meblowa okleinowana / stal malowana proszkowo, kolor: dąb sonoma - biały lub czarny
| *material: lamianated chipboard / powder coated steel color: sonoma oak / white, black*
| *материал: ДСП ламинированная / сталь с порошковым покрытием, цвет: дуб сонома - белый или черный*

60
32
148

NARVIK REG-2

| materiał: płyta meblowa okleinowana / stal malowana proszkowo, kolor: dąb sonoma - biały lub czarny
| *material: lamianated chipboard / powder coated steel color: sonoma oak / white, black*
| *материал: ДСП ламинированная / сталь с порошковым покрытием, цвет: дуб сонома - белый или черный*

PAR-1

| wymiary: 43/2/178 (x3) cm, materiał: drewno lite / pergamin, kolor: orzech
| *dimensions: 43/2/178 (x3) cm material: solid wood / parchment, color: walnut*
| *размеры: 43/2/178 (x3) см, материал: дерево / пергамент, цвет: орех*

28
26
83

REG-10

| materiał: drewno lite / tkanina kolor: naturalny - popielaty
| *material: solid wood / cloth color: natural / grey*
| *материла: массив / ткань цвет: натуральный / серый*

ST-8

| materiał: drewno lite kolor: naturalny
| *material: solid wood color: natural*
| *материла: массив цвет: натуральный*

53
26
65

ST-9

| materiał: drewno lite, kolor: naturalny
| *material: solid wood, color: natural*
| *материла: массив, цвет: натуральный*

69
26
41

wszystkie wymiary podano w kolejności: długość / szerokość / wysokość

Все размеры указаны в следующей последовательности: длина / ширина / высота

all dimensions in order: length / width / height

100
30
44

ST-15

materiał: drewno lite - bambusowe / tkanina
kolor: naturalny / popielaty
material: solid bamboo wood / cloth
color: natural / grey
материал: массив бамбука / ткань
цвет: натуральный / серый

60
30
44

ST-14

materiał: drewno lite - bambusowe / tkanina
kolor: naturalny / popielaty
material: solid bamboo wood / cloth
color: natural / grey
материал: массив бамбука / ткань
цвет: натуральный / серый

100
33
50

ST-13

materiał: drewno lite - bambusowe / tkanina
kolor: naturalny / popielaty
material: solid bamboo wood / cloth
color: natural / grey
материал: массив бамбука / ткань
цвет: натуральный / серый

LIVO KM-100

komoda stojąca, materiał: korpus - mat, front - MDF laminowany, system push-click, kolory: biały mat / biały połysk
hanging chest, material: body - matt, front - laminated MDF / glass, push-click system, colors: white matt / white high gloss
комод навесной, материал: корпус - матовый, фасад - МДФ высокий глянец, система push--click, цвета: белый матовый / белый глянец

100
29
100

70
32
45

LIMA ST-2

materiał: płyta meblowa laminowana / wysoki połysk, obrzeża ABS / tkanina
kolory: biały, dąb artisan, dąb sonoma
material: laminated chipboard / high gloss, ABS edges / cloth
colors: white, artisan oak, sonoma oak
материал: ДСП ламинированная / высокий глянец, кромка ПВХ / ткань, цвет: белый, дуб артизан, дуб сонома

60
33
50

ST-12

materiał: drewno lite - bambusowe / tkanina
kolor: naturalny / popielaty
material: solid bamboo wood / cloth
color: natural / grey
материал: массив бамбука / ткань
цвет: натуральный / серый

ST-11

materiał: drewno lite / stal malowana proszkowo / stal chromowana / eco skóra, kolory: popielaty / biały lub czarny / naturalny
material: solid wood / powder coated steel / chrome steel / eco leather
colors: grey / white, black / natural
материал: массив дерева / сталь с порошковым покрытием / хромированная сталь / экокожа, цвета: серый / белый, черный / натуральный

stwórz własny regał

JEDEN ZESTAW
WIELE MOŻLIWOŚCI

METRO

105
29
142

materiał: stal malowawa proszkowo / tworzywo / półki PVC, kolor: beżowy / czarny
material: powder coated steel / plastic / PVC shelfs, color: beige / black
материал: окрашенная сталь / пластик / полки ПВХ, цвет: бежевый / черный

CABOTO 16

139 33 144

materiał: płyta meblowa laminowana, kolor: biały, * w opcji szuflada WINNY

*material: laminated furniture top, color: white, * WINNY drawer in option*

*материал: ламинированная ДСП, цвет: белый, *опционально шуфляда WINNY*

LUINI 16

139 33 144

materiał: płyta meblowa laminowana, kolor: dąb sonoma, * w opcji szuflada WINNY

*material: laminated furniture top, color: sonoma oak, * WINNY drawer in option*

*материал: ламинированная ДСП, цвет: дуб сонома, * опционально шуфляда WINNY*

WINNY

materiał: tkanina, kolory: biały, czarny, beżowy, brązowy, czerwony, różowy, niebieski, pomarańczowy, zielony lub popielaty

material: cloth, colors: white, black, beige, brown, red, pink, blue, orange, green, grey

материал: ткань, цвета: белый, черный, бежевый, коричневый, красный, розовый, синий, оранжевый, зеленый, серый

32

31

CABOTO

materiał: płyta meblowa laminowana, kolor: biały
* w opcji szuflada WINNY

material: laminated furniture top, color: white
** WINNY drawer in option*

материал: ламинированная ДСП, цвет: белый
** опционально шуфляда WINNY*

139 33 144

LUINI

materiał: płyta meblowa laminowana, kolor: dąb sonoma
* w opcji szuflada WINNY

material: laminated furniture top, color: sonoma oak
** WINNY drawer in option*

материал: ламинированная ДСП, цвет: дуб сонома
** опционально шуфляда WINNY*

139 33 144

FRIGOLA

lustro stojące lub ścienne, wymiary: 160/60 cm
materiał: lustro / tkanina velvet / płyta MDF, kolory: beżowy lub jasny różowy

standing mirror or wall mirror, dimensions: 160/60 cm
material: mirror / velvet cloth / MDF board, colors: beige, light pink

зеркало напольное или настенное, размеры: 160/60 см
материал: зеркало / ткань вельвет / МДФ, цвета: бежевый, светло-розовый

CONFETTO

lustro stojące lub ścienne, wymiary: 160/70/3 cm, materiał: rama - tkanina - velvet / podkład - płyta MDF / lustro, kolor: oliwkowy lub cynamonowy

standing mirror or wall mirror, dimensions: 160/70/3 cm, material: frame - cloth - velvet / base - MDF board / mirror, color: olive, cinnamon

зеркало напольное или настенное, размеры: 160/70/3 см, материал: рама - ткань - вельвет / основание - плита МДФ / зеркало, цвет: оливковый или корица

POSTER

lustro ścienne, wymiary: 80/50/3,5 cm, materiał: rama - tworzywo sztuczne / podkład - płyta MDF / lustro, kolor: biały lub czarny

wall mirror, dimensions: 80/50/3.5 cm, material: frame - plastic / base - MDF board / mirror, color: white, black

зеркало настенное, размеры: 80/50/3,5 см, материал: рама - пластик / основание - МДФ / зеркало, цвет: белый или черный

wszystkie wymiary podano w kolejności: wysokość / szerokość / głębokość

Все размеры указаны в следующей последовательности: высота / ширина / глубина

all dimensions in order: height / width / depth

SOLETTO

lustro stojące lub ścienne, wymiary: 160/70 cm
materiał: lustro / MDF lakierowany, kolory: koralowy lub miętowy

standing mirror or wall mirror, dimensions: 160/70 cm
material: mirror / lacquered MDF, colors: coral, minty

зеркало напольное или настенное, размеры: 160/70 см
материал: зеркало / Лакированный МДФ, цвета: коралловый, мятный

DECO

lustro ścienne, wymiary: 90/70/5 cm, materiał: rama - tworzywo sztuczne / podkład - płyta MDF / lustro
kolor: srebrny antyczny

wall mirror, dimensions: 90/70/5 cm, material: frame - plastic / base - MDF board / mirror
color: antique silver

зеркало настенное, размеры: 90/70/5 см, материал: рама - пластик / основание - МДФ / зеркало
цвет: античное серебро

PLAZA

lustro ścienne, wymiary: 80/60/2,5 cm, materiał: bez ramy / podkład - płyta MDF / lustro
kolor: srebrny - niebieski

wall mirror, dimensions: 80/60/2.5 cm, material: frameless / base - MDF board / mirror
color: silver / blue

зеркало настенное, размеры: 80/60/2,5 см, материал: безрамное / основание - МДФ / зеркало
цвет: серебро - синий

IVORY

lustro ścienne, wymiary: 120/80/3 cm, materiał: rama - szkło gięte, fazowane / podkład - płyta MDF / lustro, kolor: srebrny

wall mirror, dimensions: 120/80/3 cm, material: frame - bent glass, beveled / base - MDF board / mirror, color: silver

зеркало настенное, размеры: 120/80/3 см, материал: рама - изогнутое стекло, фацет / основание - МДФ / зеркало, цвет: серебристый

MOON

lustro ścienne, wymiary: 80/80/3,7 cm, materiał: rama - szkło gięte, fazowane / podkład - płyta MDF / lustro, kolor: srebrny

wall mirror, dimensions: 80/80/3.7 cm, material: frame - bent glass, beveled / base - MDF board / mirror, color: silver

зеркало настенное, размеры: 80/80/3,7 см, материал: рама - изогнутое стекло, фацет / основание - МДФ / зеркало, цвет: серебристый

ABISSO

lustro ścienne, wymiary: 162/72/2,5 cm, materiał: rama - szkło gięte, fazowane / podkład - płyta MDF / lustro, kolor: srebrny

wall mirror, dimensions: 162/72/2.5 cm, material: frame - bent glass, bevelled / base - MDF board / mirror, color: silver

зеркало настенное, размеры: 162/72/2,5 см, материал: рама - изогнутое стекло, фацет / основание - МДФ / зеркало, цвет: серебристый

wszystkie wymiary podano w kolejności: wysokość / szerokość / głębokość

Все размеры указаны в следующей последовательности: высота / ширина / глубина

all dimensions in order: height / width / depth

SERENITY

lustro ścienne, wymiary: 120/50/1,6 cm, materiał: bez ramy / podkład - płyta MDF / lustro, kolor: srebrny

wall mirror, dimensions: 120/50/1.6 cm, material: frameless / base - MDF board / mirror, color: silver

зеркало настенное, размеры: 120/50/1,6 см, материал: безрамное / основание - МДФ / зеркало, цвет: серебристый

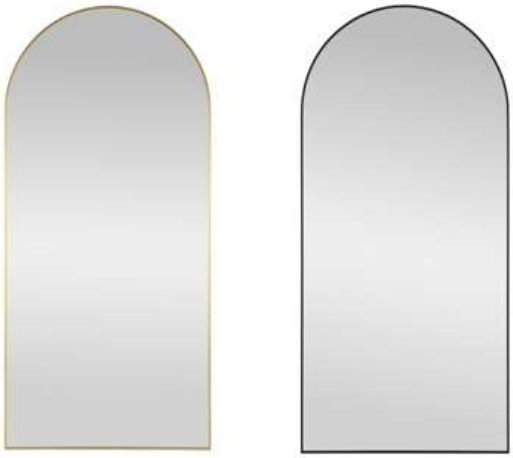

CURIO

lustro ścienne, wymiary: 120/60/3,7 cm, materiał: rama - aluminium / podkład - płyta MDF / lustro, kolor: czarny lub złoty

wall mirror, dimensions: 120/60/3.7 cm, material: frame - aluminum / base - MDF board / mirror, color: black or gold

зеркало настенное, размеры: 120/60/3,7 см, материал: рама - алюминий / основание - МДФ / зеркало, цвет: черный или золотой

ESSENT

lustro ścienne, wymiary: 90/56/1,5 cm, materiał: rama - szczotkowane malowane żelazo / podkład - płyta MDF / lustro, kolor: czarny lub złoty

wall mirror, dimensions: 90/56/1.5 cm, material: frame - brushed painted iron / base - MDF board / mirror, color: black or gold

зеркало настенное, размеры: 90/56/1,5 см, материал: рама - брашированный, окрашенный металл / основание - плита МДФ / зеркало, цвет: черный или золотой

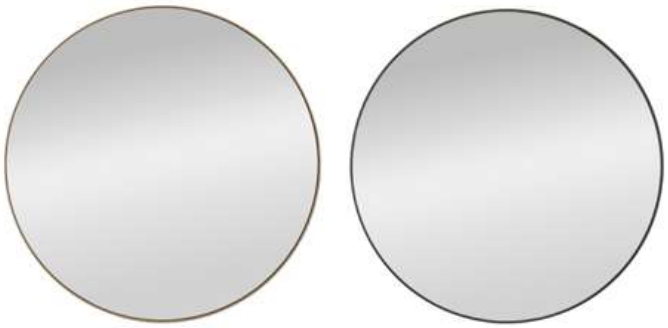

PATINA

lustro ścienne, wymiary: 70/70/2 cm, materiał: szczotkowane, malowane żelazo / podkład - płyta MDF / lustro, kolor: czarny lub złoty szampański

wall mirror, dimensions: 70/70/2 cm, material: brushed, painted iron / base - MDF board / mirror, color: black or champagne gold

настенное зеркало, размеры: 70/70/2 см, материал: брашированный, окрашенный металл / основание - МДФ / зеркало, цвет: черный или золотистое шампанское

TORANO

lustro stołowe, wymiary: 70/70/6,5 cm, materiał: bez ramy / podkład - płyta MDF / żarówki LED / lustro, kolor: srebrny

table mirror, dimensions: 70/70/6.5 cm, material: frameless / base - MDF board / LED bulbs / mirror, color: silver

зеркало настольное, размеры: 70/70/6,5 см, материал: безрамное / основание - МДФ / светодиодная подсветка / зеркало, цвет: серебристый

PEARL

lustro stojące, wymiary: 170/87/5,5 cm, materiał: bez ramy / podkład - płyta MDF / żarówki LED / lustro, kolor: srebrny

standing mirror, dimensions: 170/87/5.5 cm, material: frameless / base - MDF board / LED bulbs / mirror, color: silver

зеркало напольное, размеры: 170/87/5,5 см, материал: безрамное / основание - МДФ / светодиодная подсветка / зеркало, цвет: серебристый

wszystkie wymiary podano w kolejności: wysokość / szerokość / głębokość

Все размеры указаны в следующей последовательности: высота / ширина / глубина

all dimensions in order: height / width / depth

hokery do blatów kuchennych
kitchen top bar stools
полубарные стулья

H-96_CS

materiał: tkanina velvet / stal malowana proszkowo
kolor: jasny beż - kaszmir

material: velvet cloth / powder coated steel
color: light beige / cashmere

материал: бархатная ткань / сталь с порошковым покрытием
цвет: светло-бежевый / кашемир

H-96

tkanina velvet HLR / stal malowana proszkowo
kolory: popielaty #21, ciemny zielony #57, granatowy #64, beżowy #11 lub czarny #66

velvet cloth HLR / powder coated steel
colors: grey #21, dark green #57, dark blue #64, beige #11, black #66

бархатная ткань HLR / сталь с порошковым покрытием
цвета: серый #21, темно - зеленый #57, темно-синий #64, бежевый #11 или черный #66

hokery do blatów kuchennych
kitchen top bar stools
полубарные стулья

H-126

materiał: tkanina / stal malowana proszkowo
kolory: popielaty lub beżowy

material: cloth / powder coated steel
colors: grey, beige

материал: ткань / сталь с порошковым покрытием
цвет: серый или бежевый

hokery do blatów kuchennych
kitchen top bar stools
полубарные стулья

H-121

tkanina velvet MAVEL / stal malowana proszkowo,kolory: popielaty #14 lub beżowy #38

velvet cloth MAVEL / powder coated steel
colors: grey #14, beige #38

ткань бархат MAVEL / сталь с порошковым покрытием
цвет: пепельный #14, бежевый #38

hokery do blatów kuchennych
kitchen top bar stools
полубарные стулья

H-119

tkanina bouclé / stal malowana proszkowo
kolor: kremowy

boucle cloth / powder coated steel
color: cream

ткань букле / сталь с порошковым покрытием
цвет: кремовый

hokery do blatów kuchennych
kitchen top bar stools
полубарные стулья

H-118

tkanina / stal malowana proszkowo
kolory: popielaty lub beżowy

cloth / powder coated steel
colors: grey / beige

ткань / сталь с порошковым покрытием
цвета: серый / бежевый

hokery do blatów kuchennych
kitchen top bar stools
полубарные стулья

H-97

rattan syntetyczny / stal malowana proszkowo
kolor: naturalny

synthetic rattan / powder coated steel
color: natural

синтетический ротанг / сталь с порошковым покрытием, цвет: натуральный

H-64

stal malowana / MDF okleinowany
kolor: coffee-old vasion

painted steel / laminated MDF
color: coffee / old vasion

крашеная сталь /ламинированный МДФ
цвет: кофе-old vasion

43
44
84÷106
62÷84

H-95_CS

materiał: tkanina velvet BLUVEL / stal malowana proszkowo
kolor: jasny beż #30 - kaszmir

material: velvet cloth BLUVEL / powder coated steel
color: light beige #30 / cashmere

материал: функция поворота BLUVEL / сталь с порошковым покрытием, цвет: светло-бежевый #30 / кашемир

43
44
84÷106
62÷84

H-95

tkanina velvet BLUVEL / stal malowana proszkowo
kolory: popielaty #14, ciemny zielony #78, granatowy #86, czarny #19, beżowy #28, musztardowy #68 lub cynamonowy #4215

velvet cloth BLUVEL / powder coated steel
colors: grey #14, dark green #78, dark blue #86, black #19, beige #28, mustard #68, cinnamon #4215

функция поворота BLUVEL / сталь с порошковым покрытием
цвета: серый #14, темно - зеленый #78, темно-синий #86, черный #19, бежевый #28, горчичный #68 или корица #4215

47
45
84÷106
60÷82

H-101

tkanina velvet BLUVEL / stal malowana proszkowo
kolory: popielaty #14, ciemny zielony #78, granatowy #86, czarny #19 lub beżowy #28

velvet cloth BLUVEL / powder coated steel
colors: grey #14, dark green #78, dark blue #86, black #19, beige #28

функция поворота BLUVEL / сталь с порошковым покрытием
цвета: серый #14, темно - зеленый #78, темно-синий #86, черный #19 или бежевый #28

55
55
92÷114
62÷84

H-103

tkanina velvet BLUVEL / stal malowana proszkowo
kolory: popielaty #14 lub ciemny zielony #78

velvet cloth BLUVEL / powder coated steel
colors: grey #14, dark green #78

функция поворота BLUVEL / сталь с порошковым покрытием
цвета: серый #14 или темно - зеленый #78

53
48
78÷100
62÷84

H-102

tkanina velvet BLUVEL / stal malowana proszkowo
kolory: popielaty #14, ciemny zielony #78 lub czarny #19

velvet cloth BLUVEL / powder coated steel
colors: grey #14, dark green #78, black #19

функция поворота BLUVEL / сталь с порошковым покрытием
цвета: серый #14, темно - зеленый #78 или черный #19

39
46
89÷109
66÷86

H-88

eco skóra / stal malowana proszkowo
kolor: brązowy

eco leather / powder coated steel
color: brown

материал: экокожа / сталь с порошковым покрытием, цвет: коричневый

41
48
88÷108
64÷84

H-89

eco skóra / stal malowana proszkowo
kolor: ciemny popiel lub brązowy

eco leather / powder coated steel
color: dark grey, brown

материал: экокожа / сталь с порошковым покрытием, цвет: темно-серый или коричневый

40
46
88÷108
64÷84

H-127

materiał: polipropylen / tkanina / stal malowana proszkowo
kolory: popielaty - czarny lub cappuccino

material: polypropylene / cloth / powder coated steel, color: grey - black, cappuccino

материал: полипропилен / ткань / сталь с порошковым покрытием, цвет: серый - черный или капучино

53
54
90÷105
68

H-125

materiał: tkanina - NEA / stal malowana proszkowo
kolory: grey #15 lub beżowy #25

material: cloth - NEA / powder coated steel
colors: grey #15, beige #25

материал: ткань - NEA / сталь с порошковым покрытием
цвет: серый #15 или бежевый #25

50
54
96÷118
62÷84

H-122

tkanina VARDO / stal malowana proszkowo
kolory: popielaty #11 lub beżowy #28

cloth VARDO / powder coated steel
colors: grey #11, beige #28

ткань VARDO / сталь с порошковым покрытием
цвет: пепельный #11, бежевый #28

55
52
93÷114
62÷83

H-124

tkanina - velvet / sklejka gięta / stal malowana proszkowo, kolor: czarny - orzechowy

velvet cloth / bent plywood / powder coated steel
colors: black / walnut

ткань - бархат / гнутая фанера / сталь с порошковым покрытием, цвет: черный / орех

47
52
96÷118
62÷84

H-117

tkanina velvet HLR / stal malowana proszkowo
kolory: popielaty #21 lub ciemny zielony #57

velvet cloth HLR / powder coated steel
colors: grey #21 / dark green #57

бархатная ткань HLR / сталь с порошковым покрытием, цвета: серый #21 / темно-зеленый #57

53
50
88÷109
64÷85

H-100

sklejka gięta / eco skóra / stal chromowana
kolor: orzech / czarny

bent plywood / eco leather / chrome steel
color: walnut / black

материал: клееное дерево - / экокожа / сталь хромированная, цвет: орех / черный

53
48
93÷115
61÷82

H-44

stal chromowana / sklejka gięta / eco skóra
kolor: drewno - orzech, eco skóra - kremowy

chrome steel / bent plywood / eco leather
color: wood - walnut, eco leather - creamy

хромированная сталь / клееное дерево / экокожа, цвет: дерево - орех, экокожа - кремовый

59
46
90÷112
63÷84

H-45

stal chromowana / sklejka gięta / tapicerka
kolory: drewno - jasny dąb, eco skóra - czarny

chrome steel / bent plywood / upholstery
colors: wood - light oak, eco leather - black

хромированная сталь / клееное дерево / ткань
цвет: дерево - светлый дуб, экокожа - черный

48
55
91÷111
61÷81

H-69

stal chromowana / eco skóra
kolor: czarny

chrome steel / eco leather
color: black

хромированная сталь / экокожа
цвет: черный

60
46
93÷115
61÷82

H-46

stal chromowana / eco skóra
kolor: biało-czarny

chrome steel / eco leather
color: white / black

хромированная сталь / экокожа
цвет: черно-белый

54
46
80÷102
61÷82

H-15

stal chromowana / eco skóra
kolory: kremowy, popiel lub czarny

chrome steel / eco leather
colors: cream, grey, black

хромированная сталь / экокожа
цвета: кремовый, серый или черный

40
39
63÷84
58÷80

H-1

stal chromowana / PVC
kolor: czarny

chrome steel / PVC
color: black

хромированная сталь / ПВХ, цвет: черный

43
44
84÷106
62÷84

H-120

tkanina velvet BLUVEL / stal chromowana
kolory: popielaty #14, ciemny zielony #78 lub czarny #19 / złoty

velvet cloth BLUVEL / chrome steel
colors: grey #14 / dark green #78 / black #19 - gold

функция поворота BLUVEL / хромированная сталь
цвета: серый #14 / темно-зеленый #78 / черный #19 - золото

50
59
101
75

H-116

tkanina RAVEN / stal chromowana
kolor: kremowy #22 / złoty

cloth RAVEN / chrome steel
color: beige - gold

ткань RAVEN / хромированная сталь
цвет: бежевый #22 - золотой

47
55
85
65

hokery do blatów kuchennych
kitchen top bar stools
полубарные стулья

H-113

tkanina velvet BLUVEL / tkanina / stal malowana proszkowo, kolor: czarny #19 - biały / złoty

velvet cloth BLUVEL / cloth / powder coated steel
color: black #19 / white - gold

функция поворота BLUVEL / ткань / сталь с порошковым покрытием
цвет: черный #19 / белый - золотой

58
52
87
62

hokery do blatów kuchennych
kitchen top bar stools
полубарные стулья

H-112

tkanina velvet BLUVEL / stal chromowana
kolor: popielaty #14 - złoty

velvet cloth BLUVEL / chrome steel
color: grey #14 - gold

функция поворота BLUVEL / хромированная сталь
цвета: серый #14 - золотой

47
49
98
75

H-93

tkanina velvet BLUVEL / drewno lite
kolory: ciemny popiel #14 lub ciemny zielony #78 - orzech

velvet cloth BLUVEL / solid wood
colors: dark grey #14, dark green #78 / walnut

материал: функция поворота BLUVEL / массив дерева
цвета: темно-серый #14 или темно - зеленый #78 / орех

43
42
81
76

H-86

tkanina / polipropylen / sklejka
kolor: biało - popielaty

cloth / polypropylene / plywood
color: white / grey

ткань / полипропилен / МДФ
цвет: белый / серый

55
51
91
63

360°

hokery do blatów kuchennych
kitchen top bar stools
полубарные стулья

H-123

eco skóra / sklejka gięta / stal chromowana
kolory: czarny - orzechowy lub popielaty - orzechowy

eco leather / bent plywood / chrome steel
colors: black / walnut, grey / walnut

экокожа / гнутая фанера / хромированная сталь
цвет: черный / орех, пепельный / орех

47
43
84
66

hokery do blatów kuchennych
kitchen top bar stools
полубарные стулья

H-110

tkanina bouclé / sklejka gięta / stal chromowana
kolor: kremowy - orzechowy

boucle cloth / bent plywood / chrome steel
color: cream / walnut

ткань букле / гнутая фанера / хромированная сталь
цвет: кремовый -орех

48
52
92
65

H-114

tkanina / stal malowana
kolory: popielaty lub beżowy / orzechowy

cloth / painted steel
colors: grey / beige - walnut

ткань / окрашенная сталь
цвета: серый , бежевый / орех

hokery do blatów kuchennych
kitchen top bar stools
полубарные стулья

ROCCA zestaw

zestaw ogrodowy (sofa + fotel 2x + ława)
materiał: **aluminium** malowane proszkowo / szkło / linka / tkanina
kolor: ciemny popiel - jasny popiel
garden set (sofa + chair 2x + c. table)
*material: powder coated **aluminum** / glass / rope / cloth*
color: dark grey / light grey
садовый гарнитур (софа + 2 стула + стол журнальный)
*материал: **алюминий** с порошковым покрытием / стекло / веревка / ткань,*
цвет: темно-серый / светло-серый

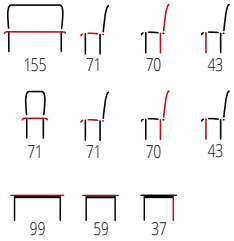

SHARK zestaw

zestaw ogrodowy (sofa + fotel 2x + ława)
materiał: stal malowana proszkowo / szkło / tkanina
kolor: ciemny brąz - cappuccino
garden set (sofa + chair 2x + c. table)
material: powder coated steel / glass / cloth
color: dark brown / cappuccino
мсадовый гарнитур (софа + 2 стула + стол журнальный)
материал: материал: сталь с порошковым покрытием / стекло / ткань
цвет: темно-коричневый / капучино

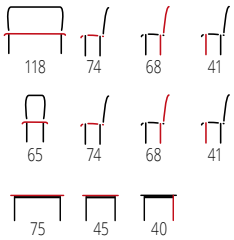

HUDSON zestaw

zestaw ogrodowy (sofa, fotel 2x, ława), materiał: stal malowana proszkowo / siatka / tkanina / szkło / polistyren, kolor: popielaty - brązowy

garden set (sofa, chair 2x, c. table), material: powder coated steel / mesh / cloth / glass / polystyrene
color: grey - brown

комплект садовый (диван, 2 кресла, журнальный стол), материал: сталь с порошковым покрытием / сетка / ткань / стекло / полистирол
цвет: серый - коричневый

CONOR zestaw

zestaw ogrodowy (sofa + fotel 2x + ława)
materiał: stal malowana proszkowo / szkło / siatka, kolor: ciemny popiel

garden set (sofa + chair 2x + c. table)
material: powder coated steel / glass / mesh, color: dark grey

садовый комплект (диван + 2 кресла + журнальный стол)
материал: сталь с порошковым покрытием / стекло / сетка, цвет: темно-пепельный

FIERRO prostokąt + krzesła FIERRO / *FIERRO rectangle + FIERRO chairs*

materiał: **aluminium** / polistyren
kolor: czarny - brązowy

*material: **aluminum** / polystyrene*
color: black / brown

*материал: **алюминий** / полистирол*
цвет: черный - коричневый

FIERRO kwadrat + krzesła FIERRO / *FIERRO sguare + FIERRO chairs*

materiał: **aluminium** / polistyren
kolor: czarny - brązowy

*material: **aluminum** / polystyrene*
color: black / brown

*материал: **алюминий** / полистирол*
цвет: черный - коричневый

NEW

150 90 75

HOVER + krzesła HOVER / *HOVER + HOVER chairs*

| materiał: szkło / stal malowana proszkowo, kolor: popielaty - antracytowy
| *material: glass / powder coated steel, color: grey / anthracite*
| *материал: стекло / сталь с порошковым покрытием, цвет: серый / антрацитовый*

NEW

150 90 75

HOVER + krzesła HOVER / *HOVER + HOVER chairs*

| materiał: szkło / stal malowana proszkowo, kolor: beżowy - cappuccino
| *material: glass / powder coated steel, color: beige / cappuccino*
| *материал: стекло / сталь с порошковым покрытием, цвет: бежевый / капучино*

BOSCO + krzesła K530 / *BOSCO + K530 chairs*

140 70 76

| materiał: stal malowana proszkowo, kolor: czarny
| *material: powder coated steel, color: black*
| *материал: сталь с порошковым покрытием, цвет: черный*

BOSCO kwadrat + krzesła K529 / *BOSCO square + K529 chairs*

70 70 76

| materiał: stal malowana proszkowo, kolory: biały lub czarny
| *material: powder coated steel, colors: white, black*
| *материал: сталь с порошковым покрытием, цвет: белый, черный*

CALVO + krzesła K532 / *CALVO + K532 chairs*

ø60 72

| materiał: polipropylen, kolory: biały, czarny, miętowy lub khaki
| *material: polypropylene, colors: white, black, mint, khaki*
| *материал: полипропилен, цвет: белый, черный, мятный, хаки*

NEW

41 44 81 45

ø60 72

LIVORNO zestaw

| zestaw: stół + 2 składane krzesła, materiał: stal malowana proszkowo, kolory: czarny lub cappuccino
| *set: table + 2 folding chairs, material: powder coated steel, colors: black, cappuccino*
| *комплект: стол + 2 складных кресла, материал: сталь с порошковым покрытием цвета: черный или капучино*

42
51
83
46

K529

materiał: polipropylen
kolory: biały, czarny, biały / naturalny lub czarny / naturalny

material: polypropylene
colors: white, black, white / natural, black / natural

материал: полипропилен
цвет: белый, черный, белый / натуральный, черный / натуральный

57
52
80
45

K530

materiał: polipropylen
kolory: biały / naturalny lub czarny / naturalny

material: polypropylene
colors: white / natural, black / natural

материал: полипропилен
цвет: белый / натуральный, черный / натуральный

50
56
80
45

K532

materiał: polipropylen
kolory: biały, czarny, miętowy lub khaki

material: polypropylene
colors: white, black, mint, khaki

материал: полипропилен
цвет: белый, черный, мятный, хаки

46
55
80
46

K490

materiał: polipropylen
kolory: biały lub miętowy

material: polypropylene
colors: white, mint

материал: полипропилен
цвета: белый или мятный

42
55
79
47

K514

materiał: polipropylen
kolory: biały, czarny, jasny niebieski, miętowy lub pomarańczowy

material: polypropylene
colors: white, black, light blue, mint, orange

материал: полипропилен
цвета: белый, черный, светло-голубой, мятный, горчичный или апельсин

60
56
84
45

K492

materiał: polipropylen
kolor: biały

material: polypropylene
color: white

материал: полипропилен
цвет: белый

60
56
76
44

K491

materiał: polipropylen
kolory: biały, czarny lub musztardowy

material: polypropylene
colors: white, black, mustard

материал: полипропилен
цвета: белый, черный или горчичный

56
55
78
46

K582

materiał: polipropylen / sznurek
kolor: czarny - naturalny

material: polypropylene / rope
color: black / natural

материал: полипропилен / шнур
цвет: черный - натуральный

NEW

54
73
90
42

HOVER krzesło

materiał: siatka / stal malowana proszkowo
kolor: popielaty - antracytowy

material: mesh / powder coated steel
color: grey / anthracite

материал: сетка / сталь с порошковым покрытием, цвет: серый / антрацитовый

NEW

54
73
90
42

HOVER krzesło

materiał: siatka / stal malowana proszkowo
kolor: beżowy - cappuccino

material: mesh / powder coated steel
color: beige / cappuccino

материал: сетка / сталь с порошковым покрытием, цвет: бежевый / капучино

57
66
88
45

FIERRO krzesło

materiał: **aluminium** / siatka / polistyren
kolor: czarny - popielaty - brązowy

*material: **aluminum** / mesh / polystyrene*
color: black / grey / brown

*материал: **алюминий** / сетка / полистирол*
цвет: черный - серый - коричневый

71
66
75
40

MELBY

materiał: tkanina / stal malowana proszkowo / polipropylen
kolor: stelaż - biały, tapicerka - popielaty

material: cloth / powder coated steel / polypropylene
color: frame - white, upholstery - grey

материал: ткань / сталь с порошковым покрытием / полипропилен, цвет: каркас - черный, обивка - серый

65
84
74
39

FODEN

materiał: drewno lite - kauczukowe / sznurek
kolor: czarny - naturalny

material: solid rubber wood / string
color: black / natural

материал: твердая древесина - гивея / нить
цвет: черный / натуральный

65
82
74
41

FODEN 2

materiał: drewno lite - jesionowe / rattan naturalny
kolor: naturalny

material: solid ash wood / natural rattan
color: natural

материал: массив ясеня / натуральный ротанг
цвет: натуральный

85
60
202
60

RASMUS

materiał: tkanina / rattan syntetyczny / stal malowana proszkowo, kolor: jasny popiel

material: cloth / synthetic rattan / powder coated steel color: light grey

материал: ткань / синтетический ротанг / сталь с порошковым покрытием, цвет: светло-серый

106
112
195
58

EGGY

materiał: rattan syntetyczny / tkanina / stal malowana proszkowo, kolor: czarny - popielaty

material: synthetic rattan / cloth / powder coated steel, color: black / grey

материал: синтетический ротанг / ткань / сталь с порошковым покрытием, цвет: черный / серый

91
55
150
40

OSKAR

materiał: tkanina / rattan syntetyczny / stal malowana proszkowo, kolor: naturalny - jasny popiel

material: cloth / synthetic rattan / powder coated steel color: natural / light grey

материал: ткань / синтетический ротанг / сталь с порошковым покрытием, цвет: натуральный / светло-серый

62
86
97
45

ZLATAN

materiał: stal malowana proszkowo / siatka / polipropylen, kolor: ciemny popiel

material: powder coated steel / mesh / polypropylene, color: dark grey

материал: сталь с порошковым покрытием / сетка / полипропилен, цвет: темно-пепельный

SNAKE

materiał: rattan syntetyczny / tkanina / stal malowana proszkowo kolor: naturalny - beżowy

materiał: synthetic rattan / cloth / powder coated steel color: natural - beige

материал: синтетический ротанг / ткань / сталь с порошковым покрытием цвет: натуральный - бежевый

90
100
191
60

80
115
70
55

GATTO

materiał: tkanina / stal malowana proszkowo, kolor: popielaty

material: cloth / powder coated steel, color: grey

материал: ткань / сталь с порошковым покрытием, цвет: серый

81
90
90
45

WHISPER

materiał: tkanina / rattan syntetyczny / stal malowana proszkowo, kolor: czarny - naturalny

material: cloth / synthetic rattan / powder coated steel color: black / natural

материал: синтетический ротанг / сталь с порошковым покрытием, цвет: черный / натуральный

55
58
77
42

K541

materiał: rattan syntetyczny / tkanina / stal malowana proszkowo
kolor: naturalny - popielaty

material: synthetic rattan / cloth / powder coated steel
color: natural / grey

материал: ротанг синтетический / ткань / сталь с порошковым покрытием, цвет: натуральный / пепельный

64
64
89
48

K336

materiał: rattan naturalny / stal malowana proszkowo, kolor: naturalny - ciemny brąz

material: natural rattan / powder coated steel, color: natural / dark brown

материал: ротанг натуральный / сталь с порошковым покрытием, цвет: натуральный / темно-коричневый

55
47
74
43

K400

materiał: rattan syntetyczny / stal malowana proszkowo / tkanina, kolor: naturalny - popielaty

material: synthetic rattan / powder coated steel / cloth, color: natural / grey

материал: синтетический ротанг / сталь с порошковым покрытием / тканьцвет: натуральный / серый

47
45
85
43

K401

materiał: rattan syntetyczny / tkanina / stal malowana proszkowo, kolor: naturalny - czarny

material: synthetic rattan / cloth / powder coated steel
color: natural - black, black - grey

материал: синтетический ротанг / ткань / сталь с порошковым покрытием
цвет: натуральный / черный

61
63
90
45

K335

materiał: rattan naturalny / stal malowana proszkowo, kolor: naturalny

material: natural rattan / powder coated steel
color: natural

материал: ротанг натуральный / сталь с порошковым покрытием
цвет: натуральный

69
60
74
44

BARI

materiał: rattan syntetyczny / stal malowana proszkowo, kolor: brązowy - czarny

material: synthetic rattan / powder coated steel, color: brown / black

материал: искусственный ротанг / сталь с порошковым покрытием
цвет: коричневый - черный

44
55
90
46

K337

materiał: rattan naturalny / stal malowana proszkowo, kolor: naturalny

material: natural rattan / powder coated steel
color: natural

материал: ротанг натуральный / сталь с порошковым покрытием
цвет: натуральный

120
70
96
45

IKARO XL

materiał: rattan syntetyczny / tkanina / stal malowana proszkowo
kolor: naturalny - popielaty

material: synthetic rattan / cloth / powder coated steel
color: natural / grey

материал: синтетический ротанг / ткань / сталь с порошковым покрытием, цвет: натуральный / серый

71
70
94
45

IKARO

materiał: rattan syntetyczny / stal malowana proszkowo / tkanina, kolor: naturalny - popielaty

material: synthetic rattan / powder coated steel / cloth
color: natural / grey

материал: синтетический ротанг / сталь с порошковым покрытием / ткань, цвет: натуральный / серый

69
70
103
46

INDIANA

materiał: rattan naturalny / stal malowana proszkowo, kolor: naturalny

material: natural rattan / powder coated steel, color: natural

материал: ткань / сталь хромированная
цвет: оббивка - темно-зеленый, опоры - золотой

150 90 74

Stół MASTER + krzesła MIDAS / *MASTER table + MIDAS chairs*

materiał: szkło / rattan syntetyczny, kolor: ciemny brąz-czarny
material: glass / synthetic rattan, color: dark brown / black
материал: стекло / искусственный ротанг, цвет: темно-коричневый-черный

70 70 74

Stół MOBIL + krzesła MIDAS / *MOBIL table + MIDAS chairs*

materiał: szkło / rattan syntetyczny, kolor: ciemny brąz-czarny
material: glass / synthetic rattan, color: dark brown / black
материал: стекло / искусственный ротанг, цвет: темно-коричневый-черный

150 90 72

Stół MOSLER + krzesła MOSLER / *MOSLER table + MOSLER chairs*

materiał: szkło / stal malowana proszkowo
kolor: ciemny popiel
material: glass / powder coated steel
color: dark grey
материал: стекло / сталь с порошковым покрытием
цвет: темно-серый

ø74 74

Stół MIDAS + krzesła MIDAS / *MIDAS table + MIDAS chairs*

materiał: szkło / rattan syntetyczny, kolor: ciemny brąz
material: glass / synthetic rattan, color: dark brown
материал: стекло / искусственный ротанг, цвет: темно-коричневый

65
193
95

MOSLER leżak / *MOSLER sunbed*

materiał: siatka / stal malowana proszkowo, kolor: popiel - ciemny popiel
material: mesh / powder coated steel, color: grey / dark grey
материал: сетка / сталь с порошковым покрытием, цвет: серый / темно - серый

55
72
95
40

MOSLER krzesło / *MOSLER chair*

materiał: siatka / stal malowana proszkowo
kolor: popiel - ciemny popiel
material: mesh / powder coated steel
color: grey / dark grey
материал: сетка / сталь с порошковым покрытием
цвет: темно-серый / серый

57
57
78
45

MIDAS

materiał: rattan syntetyczny / stal
kolor: ciemny brąz
material: synthetic rattan / steel
color: dark brown
материал: искусственный ротанг / сталь
цвет: темно-коричневый

B-52

biurko **z funkcją regulacji wysokości / ekran dotykowy / ładowanie bezprzewodowe / port USB**, materiał: szkło / stal malowana proszkowo, kolory: biały
*desk **with adjustable height / touch control buttons / wireless charging / USB**, material: glass / powder coated steel colors: white*
*компьютерный стол **с регулировкой высоты / тачскрин / беспроводная зарядка / порт USB**, материал: стекло / сталь с порошковым покрытием, цвет: белый*

120
60
77÷120

B-52

biurko **z funkcją regulacji wysokości / ekran dotykowy / ładowanie bezprzewodowe / port USB**, materiał: szkło / stal malowana proszkowo, kolor: czarny
*desk **with adjustable height / touch control buttons / wireless charging / USB**, material: glass / powder coated steel color: black*
*компьютерный стол **с регулировкой высоты / тачскрин / беспроводная зарядка / порт USB**, материал: стекло / сталь с порошковым покрытием, цвет: черный*

120
60
77÷120

B-53

biurko **z funkcją regulacji wysokości**, materiał: płyta materiał: płyta meblowa laminowana - melamina / stal malowana proszkowo, kolory: dąb złoty - czarny, dąb złoty - biały lub biały
*desk **with adjustable height**, material: laminated chipboard - melamine / powder coated steel colors: golden oak / black, golden oak / white, white*
*компьютерный стол **с регулировкой высоты**, материал: ДСП ламинированная - меламин / сталь с порошковым покрытием цвет: дуб золотой - черный, дуб золотой - белый, белый*

105
56
73÷118

B-54

120
60
75÷120

biurko z funkcją regulacji wysokości, **grubość blatu 32 mm,** materiał: płyta meblowa laminowana / stal malowana proszkowo, kolory: blat - dąb artisan, biały lub czarny, stelaż - biały lub czarny

desk with adjustable height, ***worktop thickness 32 mm***, *material: laminated chipboard, powder coated steel colors: top - artisan oak, white or black, frame - white or black*

стол с функцией регулировки высоты, ***Толщина столешницы 32 мм***, *материал: ДСП ламинированная / сталь с порошковым покрытием, цвета: столешница - дуб артизан, белый или черный, каркас - белый или черный*

fotel BLOOM

B-43

110
51
90

materiał: MDF okleinowany / stal malowana proszkowo kolor: dąb złoty - czarny

material: laminated MDF / powder coated steel color: golden oak / black

материал: MDF ламинированная / сталь с порошковым покрытием цвет: дуб золотой / черный

krzesło K532

B-50

95
48
76

materiał: płyta meblowa okleinowana - melamina / stal malowana proszkowo, kolor: dąb złoty - czarny

material: laminated chipboard - melamine / powder coated steel, color: golden oak / black

материал: ДСП ламинированная - меламин / сталь с порошковым покрытием цвет: дуб золотой - черный

pufa LUMI

CARMEN

materiał: lustro / płyta meblowa okleinowana - melamina / rattan naturalny / stal malowana proszkowo
kolor: naturalny - czarny

material: mirror / laminated chipboard - melamine / natural rattan / powder coated steel
color: natural / black

материал: зеркало/шпонированный мебельный щит-меламин / натуральный ротанг/сталь с порошковым покрытием
цвет: натуральный/черный

104
35
136

krzesło K529

B-51

materiał: MDF okleinowany / stal malowana proszkowo
kolor: naturalny - czarny

material: laminated MDF / powder coated steel
color: natural / black

материал: МДФ ламинированный / сталь с порошковым покрытием
цвет: натуральный - черный

120
55
75

INFERNO konsolka

materiał: MDF + okleina naturalna (dębowa) / stal malowana proszkowo
kolor: dąb naturalny, nogi - czarny

material: MDF + natural oak veneer / powder coated steel
color: natural oak, legs - black

материал: МДФ + натуральный шпон (дуб) / сталь с порошковым покрытием
цвет: натуральный дуб, ножки - черный

106
30
77

NARVIK B-1

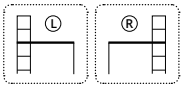

materiał: płyta meblowa okleinowana / stal malowana proszkowo,
kolory: czarny - dąb sonoma lub biały - dąb sonoma
material: lamianated chipboard / powder coated steel
colors: black / sonoma oak, white / sonoma oak
материал: ДСП ламинированная / сталь с порошковым покрытием, цвета: черный - дуб сонома, белый - дуб сонома

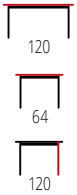

B-39

materiał: MDF okleinowany / stal malowana proszkowo
kolor: orzech miodowy - czarny
material: laminated MDF / powder coated steel
color: honey walnut / black
материал: МДФ ламинированная / сталь с порошковым покрытием
цвет: орех медовый - черный

BOLIVAR KN-1

materiał: MDF okleinowany / stal malowana proszkowo
kolor: dąb złoty - czarny
material: laminated MDF / powder coated steel
color: golden oak / black
материал: ламинированная МДФ / окрашенная сталь
цвет: дуб золотой / черный

krzesło K530

B-34

materiał: MDF okleinowany / stal malowana proszkowo
kolor: dąb sonoma-biały
material: laminated MDF / powder coated steel
color: sonoma oak / white
материал: ламинированный МДФ / окрашенная сталь
цвет: дуб сонома / белый

120 × 60 × 75

fotel FALCAO

B-48

biurko dwustanowiskowe, materiał: płyta meblowa okleinowana - melamina / stal malowana proszkowo
kolor: dąb sonoma - biały
double workstation desk, material: laminated chipboard - melamine / powder coated steel
color: sonoma oak / white
стол с двумя рабочими местами
материал: шпонированный мебельный щит - меламин / сталь с порошковым покрытием
цвет: дуб сонома - белый

139 × 60 × 140

krzesło K490

AGNES

materiał: lustro / płyta meblowa okleinowana - melamina / stal malowana proszkowo
kolor: biały - czarny
material: mirror / laminated chipboard - melamine / powder coated steel
color: white / black
материал: зеркало/шпонированный мебельный щит-меламин / сталь с порошковым покрытием
цвет: белый/черный

80 × 42 × 120

pufa FIDO

MEGAN

120

materiał: lustro / płyta meblowa laminowana
kolor: biały mat

material: mirror / laminated chipboard
color: white matt

материал: зеркало / ДСП ламинированная
цвет: белый матовый

50

125

fotel VESUVIO 2

B-30

120

materiał: MDF lakierowany na wysoki połysk / stal chromowana, kolor: biały

material: high gloss lacquered MDF / chrome steel
color: white

материал: лакированный (глянцевый) МДФ / хромированная сталь, цвет: белый

55

76

krzesło K555

B-31

120

materiał: MDF lakierowany na wysoki połysk / stal nierdzewna, kolor: biały

material: high gloss lacquered MDF / stainless steel, color: white

материал: лакированный (глянцевый) МДФ / сталь нерж., цвет: белый

55

76

HOLLYWOOD 2

94 43 140

materiał: lustro / płyta meblowa laminowana / MDF laminowany, oświetlenie LED, kolor: orzechowy - kaszmir
material: mirror / laminated chipboard / laminated MDF / LED lights
color: walnut / cashmere
материал: зеркало / ДСП ламинированная / МДФ ламинированный / LED подсветка
цвет: орех / кашемир

HOLLYWOOD 2 XL

120 55 140

materiał: lustro / płyta meblowa laminowana / MDF laminowany, oświetlenie LED, kolor: orzechowy - kaszmir
material: mirror / laminated chipboard / laminated MDF / LED lights
color: walnut / cashmere
материал: зеркало / ДСП ламинированная / МДФ ламинированный / LED подсветка
цвет: орех / кашемир

HOLLYWOOD 2

94 43 140

materiał: lustro / płyta meblowa laminowana / MDF laminowany, oświetlenie LED, kolor: kaszmir
material: mirror / laminated chipboard / laminated MDF / LED lights
color: cashmere
материал: зеркало / ДСП ламинированная / ламинированный МДФ
светодиодная подсветка, цвет: кашемир

HOLLYWOOD 2 XL

120 55 140

materiał: lustro / płyta meblowa laminowana / MDF laminowany, oświetlenie LED, kolor: kaszmir
material: mirror / laminated chipboard / laminated MDF / LED lights
color: cashmere
материал: зеркало / ДСП ламинированная / ламинированный МДФ
светодиодная подсветка, цвет: кашемир

HOLLYWOOD XL

120 | 55 | 140

materiał: płyta meblowa okleinowana / oświetlenie LED, kolor: biały

material: laminated chipboard / LED lights, color: white

материал: шпонированный мебельный щит / светодиодное освещение, цвет: белый

HOLLYWOOD XL

120 | 55 | 140

materiał: płyta meblowa okleinowana / oświetlenie LED, kolor: czarny

material: laminated chipboard / LED lights, color: black

материал: шпонированный мебельный щит / светодиодное освещение, цвет: черный

HOLLYWOOD

94 | 43 | 140

materiał: płyta meblowa okleinowana, oświetlenie LED, kolor: biały

material: laminated chipboard, LED lights, color: white

материал: ламинированная ДСП / LED, цвет: белый

HOLLYWOOD

94 | 43 | 140

materiał: płyta meblowa okleinowana, oświetlenie LED, kolor: czarny

material: laminated chipboard, LED lights, color: black

материал: ламинированная ДСП / LED, цвет: черный

HOLLYWOOD

materiał: płyta meblowa okleinowana / oświetlenie LED, kolor: dąb artisan
material: laminated chipboard / LED lights, color: artisan oak
материал: шпонированный мебельный щит / светодиодное освещение, цвет: дуб артизан

94
43
140

HOLLYWOOD XL

materiał: płyta meblowa okleinowana / oświetlenie LED, kolor: dąb artisan
material: laminated chipboard / LED lights, color: artisan oak
материал: шпонированный мебельный щит / светодиодное освещение, цвет: дуб артизан

120
55
140

SARA

konsolka z siedziskiem
materiał: MDF lakierowany / lustro
kolor: biały mat
dresser console with stool
material: lacquered MDF / mirror
color: white matt
консоль с сиденьем
материал: лакированный МДФ / зеркало
цвет: белый матовый

80
40
130

HOBAS

150

62

120

materiał: płyta meblowa laminowana
kolory: biały, dąb artisan lub dąb artisan - czarny

material: laminated chipboard
colors: white, artisan oak, artisan oak / black

материал: ДСП ламинированная
цвета: белый, дуб артизан, дуб артизан / черный

MISO

144

60

142

materiał: płyta meblowa laminowana
kolory: biały - dąb artisan, grafitowy - dąb artisan

material: laminated chipboard
colors: white / artisan oak, graphite / artisan oak

материал: ДСП ламинированная
цвета: белый, дуб артизан, графитовый / дуб артизан

BEGA

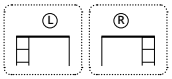

124

85

76

materiał: płyta meblowa laminowana
kolory: biały, dąb artisan, dąb artisan - grafitowy

material: laminated chipboard
colors: white, artisan oak, artisan oak / graphite

материал: ДСП ламинированная
цвета: белый, дуб артизан, дуб артизан / графитовый

GROSSO

materiał: płyta meblowa laminowana
kolory: antracyt mat - dąb wotan
lub dąb złoty - biały

material: laminated chipboard
colors: anthracite matt / wotan oak, golden oak / white

материал: ДСП ламинированная
цвета: антрацит матовый / дуб вотан, дуб золотой / белый

149
50
105

fotel FROST

FINO

materiał: płyta meblowa laminowana
kolor: dąb złoty - biały

material: laminated chipboard
color: golden oak / white

материал: ДСП ламинированная
цвет: дуб золотой - белый

122
57
85

fotel DUMBO

FINO

materiał: płyta meblowa laminowana
kolor: antracyt mat - dąb wotan

material: laminated chipboard
color: anthracite matt / wotan oak

материал: ДСП ламинированная
цвет: антрацит матовый / дуб вотан

122
57
85

SERGIO XL

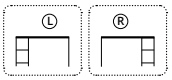

134 ÷ 210

60 ÷ 90

78

biurko proste albo narożne
materiał: płyta meblowa okleinowana / MDF okleinowany / drewno lite
kolor: antracyt mat - dąb wotan

regular or corner desk
material: laminated chipboard / laminated MDF / solid wood
color: anthracite matt - wotan oak

письменный стол прямой или угловой
материал: шпонированный мебельный щит / шпонированный МДФ / массив дерева
цвет: матовый антрацит - дуб вотан

CINO

120

50

77

materiał: płyta meblowa laminowana
kolory: biały, dąb artisan, dąb artisan - grafitowy

material: laminated chipboard
colors: white, artisan oak, artisan oak / graphite

материал: ДСП ламинированная
цвета: белый, дуб артизан, дуб артизан / графитовый

krzesło K316

ELMO

120

55

78

materiał: płyta meblowa laminowana
kolor: antracyt mat - dąb wotan

material: laminated chipboard
color: anthracite matt / wotan oak

материал: ДСП ламинированная
цвет: антрацит матовый / дуб вотан

LIMA B-1

materiał: płyta meblowa okleinowana / wysoki połysk, obrzeża ABS, kolory: biały, dąb sonoma, dąb sonoma - biały	120
material: laminated chipboard / high gloss, ABS edges, colors: white, sonoma oak, sonoma oak / white	55
материал: ламинированная ДСП / глянцевая, ABS края, цвета: белый, дуб сонома, дуб сонома - белый	75

COLLORIDO

biurko z regulowaną wysokością blatu oraz regulowanym kątem blatu materiał: MDF lakierowany / stal malowana kolor: biało-zielono-różowy (w zestawie 2 komplety plastikowych nakładek)	100
desk with adjustable height and angle of table top *material: lacquered MDF / painted steel* *color: white / green / pink (including 2 sets of decorations)*	66
письменный стол с регулировкой высоты и наклона столешницы *материал: МДФ лакированный / массив сосны лакированный* *цвет: белый / зеленый / розовый (2 комплекта пластиковых накладок)*	69÷84

JULIA

biurko z regulowaną wysokością blatu oraz regulowanym kątem blatu materiał: drewno sosnowe lakierowane kolor: sosna	109
desk with adjustable height and angle of table top *material: lacquered pine wood* *color: pine*	55
письменный стол с регулировкой высоты и наклона столешницы *материал: МДФ / массив сосны лакированный* *цвет: сосна*	63÷96

NILS

materiał: drewno sosnowe lakierowane, kolor: sosna	36
material: lacquered pine wood *color: pine*	40
материал: древесина сосновая лакированная, цвет: сосна	65

SIMON 2

materiał: MDF lakierowany / płyta meblowa okleinowana + obrzeża ABS / metalowe prowadnice szuflad, kolor: biały	37
material: lacquered MDF / laminated chipboard + ABS edges / metal slides, color: white	41
материал: лакированная МДФ / ламинированная ДСП + кромка АБС / металлические направляющие, цвет: белый	63

NEW

OTIS

mechinizm synchroniczny / regulowana wysokość oparcia / regulowany punkt podparcia pleców / regulowane podłokietniki / regulowany zagłówek / aluminiowa podstawa / wysuwane siedzisko, materiał: siatka, kolor: czarny

synchro mechanism / backrest height adjustable / adjustable lumbar support / adjustable armrests / adjustable headrest / aluminum base / sliding seat, material: mesh, color: black

синхромеханизм / регулируемая высота спинки / регулируемый поясничный упор / регулируемые подлокотники / регулируемый подголовник / алюминиевое основание / выдвижное сиденье, материал: сетка, цвет: черный

NEW

XERON

funkcja MULTIBLOCK / regulowany punkt podparcia pleców / regulowane podłokietniki / regulowany zagłówek, materiał: siatka, kolor: czarny

MULTIBLOCK function / adjustable lumbar support / adjustable armrests / adjustable headrest, material: mesh, color: black

механизм MULTIBLOCK / регулируемый поясничный упор / регулируемые подлокотники / регулируемый подголовник, материал: сетка, цвет: черный

NEW

CUBUS

funkcja MULTIBLOCK / regulowana wysokość oparcia / regulowany punkt podparcia pleców / regulowane podłokietniki 5D / regulowany zagłówek / wysuwane siedzisko, materiał: siatka, kolor: czarny

MULTIBLOCK function / backrest height adjustable / adjustable lumbar support / adjustable armrests 5D / adjustable headrest / sliding seat material: mesh, color: black

механизм MULTIBLOCK / регулируемая высота спинки / регулируемый поясничный упор / регулируемые подлокотники 5D / регулируемый подголовник / выдвижное сиденье, материал: сетка, цвет: черный

NEW

MATEUS

funkcja MULTIBLOCK / regulowany punkt podparcia pleców / regulowane podłokietniki / regulowany zagłówek materiał: tkanina membranowa / siatka, kolor: czarny

MULTIBLOCK function / adjustable lumbar support / adjustable armrests / adjustable headrest, material: membrane cloth / mesh, color: black

механизм MULTIBLOCK / регулируемый поясничный упор / регулируемые подлокотники / регулируемый подголовник, материал: ткань мембранная / сетка, цвет: черный

NEW

RUFINO

funkcja MULTIBLOCK / regulowany punkt podparcia pleców / regulowane podłokietniki 5D / regulowany zagłówek, materiał: tkanina membranowa / siatka, kolor: czarny

MULTIBLOCK function / adjustable lumbar support / adjustable armrests 5D / adjustable headrest, material: membrane cloth / mesh, color: black

механизм MULTIBLOCK / регулируемый поясничный упор / регулируемые подлокотники 5D / регулируемый подголовник, материал: ткань мембранная / сетка, цвет: черный

NEW

BOOSTER

funkcja MULTIBLOCK / regulowana wysokość oparcia / punkt podparcia pleców / regulowane podłokietniki / regulowany zagłówek / wieszak, materiał: tkanina / siatka, kolor: czarny

MULTIBLOCK function / backrest height adjustable / lumbar support / adjustable armrests / adjustable headrest / hanger material: cloth / mesh, color: black

механизм MULTIBLOCK / регулируемая высота спинки / поясничный упор / регулируемые подлокотники / регулируемый подголовник / вешалка, материал: ткань / сетка, цвет: черный

NEW

SWIFT

funkcja MULTIBLOCK / regulowana wysokość oparcia / regulowany punkt podparcia pleców / regulowane podłokietniki / regulowany zagłówek, materiał: tkanina / siatka, kolor: czarny

MULTIBLOCK function / backrest height adjustable / adjustable lumbar support / adjustable armrests / adjustable headrest, material: cloth / mesh, color: black

механизм MULTIBLOCK / регулируемая высота спинки / регулируемый поясничный упор / регулируемые подлокотники / регулируемый подголовник, материал: ткань / сетка, цвет: черный

ETHAN

mechanizm synchroniczny / regulowana wysokość oparcia / regulowane podłokietniki / regulowany zagłówek / aluminiowa podstawa / wysuwane siedzisko, siatka, kolor: popielaty

synchro mechanism / backrest height adjustable / adjustable armrests / adjustable headrest / aluminum base / sliding seat, mesh, color: grey

синхромеханизм / регулируемая высота спинки / регулируемые подлокотники / регулируемый подголовник / алюминиевая крестовина / выдвижное сиденье, сетка, цвет: пепельный

VIXEN

funkcja MULTIBLOCK / regulowane podłokietniki / regulowany zagłówek / regulowany punkt podparcia pleców / regulowane siedzisko, siatka, kolor: czarny

MULTIBLOCK function / adjustable armrests / adjustable headrest / adjustable lumbar support / sliding seat, mesh, color: black

механизм MULTIBLOCK / регулируемые подлокотники / регулируемый подголовник / регулируемый поясничный упор / регулируемое сиденье, сетка, цвет: черный

71
69
127÷133
48÷58

MACAR

funkcja MULTIBLOCK / regulowane podłokietniki / regulowany zagłówek / regulowana wysokość oparcia / aktywny punkt podparcia pleców, siatka, kolor: czarny

MULTIBLOCK function / adjustable armrests / adjustable headrest / backrest height adjustable / active lumbar support, mesh, color: black

механизм MULTIBLOCK / регулируемые подлокотники / регулируемый подголовник / регулируемая высота спинки / активный поясничный упор, сетка, цвет: черный

63
70
115÷125
50÷60

CASPER

mechanizm synchroniczny / regulowane podłokietniki / regulowana wysokość oparcia / regulowany punkt podparcia pleców / regulowane siedzisko, siatka, kolor: czarny

synchro mechanism / adjustable armrests / backrest height adjustable / adjustable lumbar support / sliding seat, mesh, color: black

синхромеханизм / регулируемые подлокотники / регулируемая высота спинки / регулируемый поясничный упор / регулируемое сиденье, сетка, цвет: черный

66
71
123÷130
50÷60

ASTRAL

funkcja MULTIBLOCK / regulowane podłokietniki / regulowany zagłówek / regulowany punkt podparcia pleców, siatka, kolor: czarny

MULTIBLOCK function / adjustable armrests / adjustable headrest / adjustable lumbar support, mesh, color: black

механизм MULTIBLOCK / регулируемые подлокотники / регулируемый подголовник / регулируемый поясничный упор, сетка, цвет: черный

64
60
120÷130
46÷56

ADMIRAL

funkcja MULTIBLOCK / aluminiowa podstawa / regulowany zagłówek/ regulowane podłokietniki / regulowany punkt podparcia pleców / wysuwane siedzisko, tkanina / siatka, kolor: czarno - popielaty

MULTIBLOCK function / aluminum base / adjustable headrest / adjustable armrests / djustable lumbar support / sliding seat, cloth / mesh, color: black / grey

механизм МУЛЬТИБЛОК / алюминиевая крестовина / регулируемый подголовник / регулируемые подлокотники / поясничная опора выдвижное сиденье, ткань / сетка, цвет: черный / серый

64
63
128÷138
45÷55

AMBASADOR

funkcja MULTIBLOCK PLUS / aluminiowa podstawa / regulowany zagłówek / regulowane podłokietniki / regulowany punkt podparcia pleców, tkanina / siatka, kolor: czarno - popielaty

MULTIBLOCK PLUS function / aluminum base / adjustable headrest / adjustable armrests / adjustable lumbar support, cloth / mesh, color: black / grey

механизм МУЛЬТИБЛОК / алюминиевая крестовина / регулируемый одголовник / регулируемые подлокотники / выдвижное сиденье, ткань / сетка, цвет: черный / серый

80
74
111÷117
48÷54

CYBORG

funkcja MULTIBLOCK / regulowane podłokietniki / regulowany punkt podparcia pleców, tkanina / siatka, kolor: czarny

MULTIBLOCK function / adjustable armrests / adjustable lumbar support, cloth / mesh, color: black

механизм MULTIBLOCK / регулируемые подлокотники / регулируемый поясничный упор, ткань / сетка, цвет: черный

65
64
121÷140
47÷57

MARCUS

mechanizm synchroniczny / regulowana wysokość oparcia / regulowane podłokietniki / regulowany zagłówek / aluminiowa podstawa / wysuwane siedzisko, siatka, kolor: czarny

synchro mechanism / backrest height adjustable / adjustable armrests / adjustable headrest / aluminum base / sliding seat, mesh, color: black

синхромеханизм / регулируемая высота спинки / регулируемые подлокотники / регулируемый подголовник / алюминиевая крестовина / выдвижное сиденье, сетка, цвет: черный

68
74
122÷128
45÷55

OSVALDO

funkcja MULTIBLOCK / regulowane podłokietniki / regulowany zagłówek / punkt podparcia pleców / wysuwane siedzisko, siatka kolor: czarny

MULTIBLOCK function / adjustable armrests / adjustable headrest / lumbar support / sliding seat, mesh, color: black

механизм MULTIBLOCK / регулируемые подлокотники / регулируемый подголовник / поясничная опора / раздвижное сиденье, сетка, цвет: черный

71
75
114÷126
45÷52

GOTARD

funkcja MULTIBLOCK / regulowany zagłówek / regulowane podłokietniki / wysuwane siedzisko, siatka, kolor: czarny

MULTIBLOCK function / adjustable headrest / adjustable armrests / sliding seat, mesh, color: black

функция МУЛЬТИБЛОК / регулируемый подголовник / регулируемые подлокотники / раздвижное сиденье, ткань, цвет: черный

64
70
121÷129
45÷53

GILBERTO

mechanizm synchroniczny / regulowany zagłówek / regulowane podłokietniki / regulowany punkt podparcia pleców / wysuwane siedzisko / aluminiowa podstawa, tkanina membranowa / siatka, kolor: czarny

synchro mechanism / adjustable headrest / adjustable armrests / adjustable lumbar support / sliding seat / aluminium base, membrane cloth / mesh, color: black

синхронный механизм / регулируемый подголовник / регулируемые подлокотники / регулируемая поясничная опора / раздвижное сиденье / алюминиевое основание, мембранная ткань / сетка, цвет: черный

66
67
115÷125
38÷48

GERONIMO

mechanizm synchroniczny / reg. zagłówek / reg. podłokietniki / reg. punkt podparcia pleców / wysuwane siedzisko / aluminiowa podstawa, tkanina membranowa / siatka, kolor: czarny

synchro mechanism / adj. headrest / adj. armrests / adj. lumbar support / sliding seat / alum. base, membrane cloth / mesh, color: black

синхронный механизм / рег. подголовник / рег. подлокотники / рег. поясничная опора / раздвижное сиденье / алюминиевое основание, мембранная ткань / сетка, цвет: черный

63
63
117÷125
42÷50

GOLIAT

mechanizm synchroniczny / regulowany zagłówek / regulowane podłokietniki / regulowany punkt podparcia pleców / wysuwane siedzisko, tkanina membranowa / siatka, kolor: czarny

synchro mechanism / adjustable headrest / adjustable armrests / adjustable lumbar support / sliding seat, membrane cloth / mesh, color: black

синхронный механизм / регулируемый подголовник / регулируемые подлокотники / регулируемая поясничная опора / раздвижное сиденье, мембранная ткань / сетка, цвет: черный

65
60
121÷129
44÷52

RAMOS

funkcja MULTIBLOCK / regulowane podłokietniki / regulowany zagłówek / regulowany punkt podparcia pleców, tkanina membranowa / siatka, kolor: czarny

MULTIBLOCK function / adjustable armrests / adjustable headrest / adjustable lumbar support, membrane cloth / mesh, color: black

механизм MULTIBLOCK / регулируемые подлокотники / регулируемый подголовник / регулируемая поясничная опора, ткань мембранная / сетка, цвет: черный

65
65
118÷128
42÷52

SONAR

funkcja MULTIBLOCK / regulowane podłokietniki / regulowany punkt podparcia pleców, tkanina membranowa / siatka, kolor: czarny

MULTIBLOCK function / adjustable armrests / adjustable lumbar support, membrane cloth / mesh, color: black

механизм MULTIBLOCK / регулируемые подлокотники / регулируемая поясничная опора, ткань мембранная / сетка, цвет: черный

62
62
120÷130
49÷59

MASON

funkcja MULTIBLOCK / regulowane podłokietniki / regulowany zagłówek / regulowany punkt podparcia pleców, tkanina / siatka, kolor: czarny

MULTIBLOCK function / adjustable armrests / adjustable headrest / adjustable lumbar support, cloth / mesh, color: black

механизм MULTIBLOCK / регулируемые подлокотники / регулируемая поясничная опора, ткань / сетка, цвет: черный

68
78
110÷118
48÷56

HASEL

funkcja MULTIBLOCK / regulowane podłokietniki / regulowany punkt podparcia pleców / regulowany zagłówek, eco skóra / siatka kolor: czarno - popielaty

MULTIBLOCK function / adjustable armrests / adjustable lumbar support / adjustable headrest / mesh
color: black / grey

механизм МУЛЬТИБЛОК / регулируемые подлокотники / поясничная опора выдвижное сиденье / регулируемый подголовник, сетка цвет: черный / серый

60
62
118÷128
44÷54

FABIO

mechanizm TILT, tkanina / siatka kolor: czarny

TILT mechanism, cloth / mesh color: black

механизм TILT, ткань / сетка цвет: черный

NEW

68
65
115÷125
47÷57

SCOT

mechanizm TILT / regulowana wysokość oparcia / regulowane podłokietniki, materiał: tkanina membranowa / siatka, kolor: czarny

TILT mechanism / backrest height adjustable / adjustable armrests material: membrane cloth / mesh, color: black

механизм TILT / регулируемая высота спинки / регулируемые подлокотники, материал: ткань мембранная / сетка, цвет: черный

NEW

52
65
116÷126
44÷54

DUKE

mechanizm TILT / punkt podparcia pleców
materiał: tkanina membranowa / siatka, kolor: czarny

TILT mechanism / lumbar support
material: membrane cloth / mesh, color: black

механизм TILT / поясничный упор
материал: ткань мембранная / сетка, цвет: черный

58
62
116÷124
42÷50

SOLARIS

mechanizm TILT, tkanina membranowa / siatka
kolor: czarno-popielaty

TILT mechanism, membrane cloth / mesh
color: black / grey

механизм TILT, мембранная ткань / сетка
цвет: черно-серый

65
70÷110
110÷118
45÷53

FREEMAN

mechanizm TILT / wysuwany podnóżek / regulowany punkt podparcia pleców, tkanina membranowa / siatka, kolor: czarno - popielaty

TILT mechanism / folding footrest / adjustable lumbar support, membrane cloth / mesh, color: black / grey

механизм TILT / выдвижная подножка / поясничная опора выдвижное сиденье, ткань мембранная / сетка, цвет: черно - серый

64
63
114÷124
46÷56

TORINO

mechanizm TILT, eco skóra / siatka
kolor: czarny

TILT mechanism, eco leather / mesh
color: black

механизм TILT, экокожа / сетка
цвет: черный

64
60
116÷122
46÷52

VALDEZ

mechanizm TILT / regulowany zagłówek, tkanina membranowa / siatka
kolory: czarny lub czarno-popielaty

TILT mechanism / adjustable headrest, memrane cloth / mesh
colors: black, black / grey

механизм TILT / регулируемый подголовник, ткань мембранная / сетка,
цвета: черный или черный / серый

59
59
115÷121
45÷51

VESUVIO 2

mechanizm TILT / regulowany zagłówek, tkanina / siatka
kolory: biały - popielaty, biały - cynamonowy lub biały - turkusowy

TILT mechanism / adjustable headrest, cloth / mesh
colors: white / grey, white / cinnamon, white / turquoise

механизм TILT, регулируемый подголовник, ткань / сетка
цвет: белый / пепельный, белый / корица, белый / бирюзовый

59
59
115÷121
45÷51

VESUVIO

mechanizm TILT / regulowany zagłówek,
tkanina / siatka ,kolor: czarny

TILT mechanism / adjustable headrest,
cloth / mesh, color: black

механизм TILT, регулируемый подголовник,
ткань / сетка, цвет: черный

62
62
116÷124
46÷54

SOREN

mechanizm TILT / punkt podparcia pleców / regulowany zagłówek, siatka, kolor: czarny

TILT mechanism / lumbar support / adjustable headrest, mesh, color: black

механизм TILT / поясничный упор / регулируемый подголовник, сетка, цвет: черный

64
67
118÷127
45÷54

PABLO

mechanizm TILT / regulowane podłokietniki / regulowany zagłówek, tkanina / siatka kolor: czarny - popielaty

TILT mechanism / adjustable armrests / adjustable headrest, cloth / mesh, color: black / grey

механизм TILT/ регулируемые подлокотники / регулируемый подголовник, ткань / сетка, цвет: черно-пепельный

59
63
123÷130
45÷54

NEGRO

mechanizm TILT / regulowany punkt podparcia pleców / regulowany zagłówek, siatka / tkanina membranowa, kolor: czarny

TILT mechanism / adjustable lumbar support / adjustable headrest, cloth, mesh / membrane cloth, color: black

механизм TILT / выдвижное сиденье / регулируемый подголовник, сетка / ткань мембранная, цвет: черный

60
66
115÷125
46÷56

VALOR

mechanizm TILT / regulowany zagłówek, tkanina / siatka, kolor: czarno-popielaty

mechanism / adjustable headrest, cloth / mesh color: black / grey

механизм TILT / регулируемый подголовник, ткань / сетка, цвет: черный / серый

62
65
113÷124
44÷55

ARSEN

mechanizm TILT / regulowany punkt podparcia pleców / regulowany zagłówek, tkanina / siatka, kolor: popielaty

TILT mechanism / adjustable lumbar support / adjustable headrest, cloth / mesh, color: grey

механизм TILT / выдвижное сиденье / регулируемый подголовник, ткань / сетка, цвет: серый

62
65
101÷111
49÷59

ORCANO

mechanizm TILT / punkt podparcia pleców, tkanina / siatka, kolor: czarny

TILT mechanism / lumbar support, cloth / mesh, color: black

механизм TILT / поясничный упор, ткань / сетка, цвет: черный

61
64
113÷123
45÷55

ZOOM

mechanizm TILT, tkanina / siatka kolor: czarno-popielaty

TILT mechanism, cloth / mesh color: black / grey

механизм TILT, ткань / сетка цвет: черно-серый

61
63
110÷120
44÷54

VIRE 2

mechanizm TILT tkanina / siatka kolor: czarno-popielaty

TILT mechanism, cloth / mesh color: black / grey

механизм TILT, ткань / сетка цвет: черно-серый

62
60
97÷107
49÷59

PAREDES

funkcja MULTIBLOCK / regulowane podłokietniki / regulowany punkt podparcia pleców, tkanina / siatka, kolor: czarny

MULTIBLOCK function / adjustable armrests / adjustable headrest / adjustable lumbar support, cloth / mesh, color: black

механизм MULTIBLOCK / регулируемые подлокотники / регулируемая поясничная опора, ткань / сетка, цвет: черный

62
61
116÷124
47÷55

FRANKLIN

funkcja MULTIBLOCK, tkanina membranowa / siatka
kolor: biało-czarno-popielaty

MULTIBLOCK function, membrane cloth / mesh
color: white / black / grey

функция МУЛЬТИБЛОК, мембранная ткань / сетка
цвет: черно-бело-серый

61
68
110÷118
48÷56

SOCKET

mechanizm TILT, regulowany zagłówek
tkanina membranowa / siatka, kolor: czarno-biały

TILT mechanism, adjustable headrest
membrane cloth / mesh, color: black / white

механизм TILT, регулируемый подголовник
мембранная ткань / сетка, цвет: черно-белый

58
56
92÷102
47÷57

TONY

mechanizm TILT, tkanina membranowa / siatka
kolor: czarny

TILT mechanism, membrane cloth / mesh
color: black

механизм TILT, мембранная ткань / сетка,
цвет: черны

61
63
110÷120
44÷54

VIRE

mechanizm TILT, tkanina membranowa / siatka
kolory: czarny, biały lub popiel

TILT mechanism, membrane cloth / mesh
colors: black, white, grey

механизм TILT, мембранная ткань/сетка
цвета: черный, белый или серый

65
67
110÷120
45÷55

AURELIUS

mechanizm TILT
eco skóra, kolor: biały

TILT mechanism
eco leather, color: white

механизм TILT
экокожа, цвет: белый

67
65
112÷120
44÷52

SATURN

mechanizm TILT, regulowane podłokietniki, eco skóra perforowana
kolory: biały, popiel lub czarny

TILT mechanism, adjustable armrests, perforated eco leather
colors: white, grey, black

механизм TILT, регулируемые подлокотники, перфорированная экокожа
цвета: серый, черный или кремовый

61
63
112÷122
45÷55

RINO

mechanizm TILT, tkanina
kolor: popielaty

TILT mechanism, cloth
color: grey

механизм TILT, ткань
цвет: серый

75÷80
75
129÷134
45÷50

ALISTER

funkcja MULTIBLOCK / regulowane podłokietniki / aluminiowa podstawa, tkanina, kolor: popielaty - czarny

MULTIBLOCK function / adjustable armrests / aluminum base, cloth, color: grey / black

механизм MULTIBLOCK / регулируемые подлокотники / алюминиевая крестовина, ткань, цвет: пепельно-черный

75÷80
75
129÷134
45÷50

BALDUR

funkcja MULTIBLOCK / regulowane podłokietniki / aluminiowa podstawa, eco skóra, kolor: czarny

MULTIBLOCK function / adjustable armrests / aluminum base, eco leather, color: black

механизм MULTIBLOCK / регулируемые подлокотники / алюминиевая крестовина, экокожа, цвет: черно

74÷77
70
129÷135
50÷56

CHAVEZ

funkcja MULTIBLOCK / regulowane podłokietniki eco skóra, kolor: czarny

MULTIBLOCK function / adjustable armrests eco leather, color: black

механизм MULTIBLOCK / регулируемые подлокотники экокожа цвет: черно

66
68
130÷137
44÷51

NITRO

funkcja MULTIBLOCK / regulowane podłokietniki, eco skóra, kolor: czarny - czerwony

MULTIBLOCK function / adjustable armrests eco leather, color: black / red

механизм MULTIBLOCK / регулируемые подлокотники, экокожа, цвет: черно-красный

66
68
130÷137
44÷51

NITRO 2

funkcja MULTIBLOCK / regulowane podłokietniki, tkanina kolor: popielaty - czarny lub czerwony - czarny

MULTIBLOCK function / adjustable armrests, cloth color: grey / black, red / black

механизм MULTIBLOCK / регулируемые подлокотники, ткань цвет: пепельно-черный, черно-красный

65
70
115÷125
43÷53

JENSEN

mechanizm TILT, tkanina kolor: czarny - popielaty - czerwony

TILT mechanism, cloth color: black / grey / red

механизм TILT, ткань цвет: черно - пепельный - красный

69
62
127÷134
49÷56

DRAKE

mechanizm TILT / regulowane podłokietniki, tkanina kolor: czarno - popielaty

TILT mechanism / adjustable armrests, cloth color: black / grey

механизм TILT / регулируемые подлокотники, ткань цвет: черно - серый

68
69
126÷134
46÷54

DEFENDER

mechanizm TILT, regulowane podłokietniki, składane oparcie, eco skóra, kolor: czarno-czerwony

TILT mechanism, adjustable armrests, folding backrest eco leather, color: black / red

механизм TILT, регулируемые подлокотники, откидная спинка экокожа, цвет: черно-красный

65
70
117÷124
45÷52

HAMLET

mechanizm TILT, eko skóra / tkanina membranowa
kolor: czarny - popielaty

TILT mechanism, eco leather / membrane cloth
color: black / grey

механизм TILT, эко кожа/мембранная ткань
цвет: черный / серый

65
70
120÷128
45÷53

CHRONO

funkcja MULTIBLOCK, regulowany zagłówek, tkanina / eco skóra
kolor: czarno-biały

MULTIBLOCK function, adjustable headrest, cloth / eco leather
color: black / whit

функция МУЛЬТИБЛОК, регулируемый подголовник, ткань / экокожа
цвет: черно-белый

64
61
115÷125
47÷57

VOYAGER

mechanizm TILT, materiał: tkanina mebranowa
kolor: niebieski - czarny

TILT mechanism, material: membrane cloth
color: blue / black

механизм TILT, материал: мембранная ткань
цвет: голубой - черный

58
59
113÷121
45÷52

OLAF

mechanizm TILT, tkanina
kolor: czarno-popielaty

TILT mechanism, cloth
color: black / grey

механизм TILT, ткань
цвет: черно-серый

62
63
108÷117
44÷53

BERKEL

mechanizm TILT, eco skóra / tkanina membranowa
kolory: czarny - czerwony lub czarny - popielaty

TILT mechanism, eco leather / membrane cloth
colors: black / red, black / grey

механизм TILT, экокожа / мембранная ткань
цвета: черный - красный или черный - серый

68
70
115÷124
45÷54

SONIC

mechanizm TILT / regulowane podłokietniki, tkanina membranowa,
kolor: czarno - popielaty

TILT mechanism / adjustable armrests, membrane cloth
color: black / grey

механизм TILT / регулируемые подлокотники, мембранная ткань
цвет: черно - серый

64
68
115÷123
45÷53

BARTON

funkcja MULTIBLOCK, eco skóra / eco skóra perforowana
kolor: czarno - biały

MULTIBLOCK function, eco leather / perforated eco leather
color: black / white

функция МУЛЬТИБЛОК, экокожа / перфорированная
экокожа, цвет: черный / белый

63
65
117÷127
48÷58

LOTUS

mechanizm TILT, regulowane podłokietniki,
eco skóra perforowana, kolor: czarno-popielaty

TILT mechanism, adjustable armrests,
perforated eco leather, color: black / grey

механизм TILT, регулируемые подлокотники,
перфорированная экокожа, цвет: черно-серый

60
65
114÷122
46÷54

WEBSTER

mechanizm TILT, sklejka gięta / eco skóra
kolory: orzechowy - czarny lub orzechowy - beżowy

TILT mechanism, bent plywood / eco leather
colors: walnut / black, walnut / beige

механизм TILT, клееное дерево / экокожа
цвета: орех / черный или орех / бежевый

72
68
114÷122
46÷54

TIMBER

mechanizm TILT, sklejka gięta / eco skóra
kolory: orzechowy - czarny lub orzechowy - beżowy

TILT mechanism, bent plywood / eco leather
colors: walnut / black, walnut / beige

механизм TILT, клееное дерево / экокожа
цвета: орех / черный или орех / бежевый

65
65
112÷122
45÷55

WEBER

mechanizm TILT, sklejka gięta / eko skóra
kolor: oczechowy - czarny

TILT mechanism, bent plywood / eco leather
color: walnut / black

механизм TILT / гнутая фанера/экокожа
Цвет: орех / черный

62
70
119÷129
50÷60

IGNAZIO

mechanizm TILT, sklejka gięta / eco skóra
kolory: orzechowy - czarny lub orzechowy - kremowy

TILT mechanism, bent plywood / eco leather
colors: walnut / black, walnut / creamy

Механизм TILT, гнутая фанера / экокожа
цвета: орех - черный или орех - кремовый

60
65
90÷100
45÷55

GAVIN

mechanizm TILT, sklejka gięta /
eko skóra, kolor: orzechowy - czarny

TILT mechanism, bent plywood /
eco leather, color: walnut / black

механизм TILT / гнутая фанера/экокожа
Цвет: орех / черный

58
64
80÷90
45÷55

COLT

mechanizm podstawowy, materiał: sklejka gięta /
tkanina velvet, kolor: orzechowy - popielaty

simple mechanism, material: bent plywood /
velvet cloth, color: walnut / grey

стандартный механизм, материал: гнутая фанера /
бархатная ткань, цвет: орех / серый

55
55
72÷82
43÷53

BILBO

mechanizm podstawowy, sklejka gięta / eco skóra
kolor: orzechowy - czarny

simple mechanism, bent plywood / eco leather
color: walnut / black

механизм пиастра, гнутая фанера/ экокожа
цвет: орех / черный

66
66
108÷116
46÷54

SAILOR

mechanizm TILT, materiał: tkanina - LINO, kolory: popielaty #14 lub beżowy #25

TILT mechanism, material: cloth - LINO, colors: grey #14, beige #25

механизм TILT, материал: ткань - LINO, цвета: серый #14, бежевый #25

65
72
112÷118
53÷59

HARBOR

mechanizm TILT, eco skóra
kolory: czarny lub beżowy

TILT mechanism, eco leather
colors: black, beige

механизм TILT, экокожа
цвета: черный или бежевый

65
70
104÷110
50÷56

ADRIANO 2

mechanizm TILT, eco skóra
kolory: czarny lub jasny popiel

TILT mechanism, eco leather
colors: black, light grey

механизм TILT, экокожа
цвета: черный или светло-серый

66
73
116÷124
43÷51

RAZOR

funkcja MULTIBLOCK, eco skóra
kolory: popielaty lub beżowy

MULTIBLOCK function, eco leather
colors: grey, beige

механизм MULTIBLOCK, экокожа
цвета: серый или бежевый

65
70
104÷110
50÷56

ADRIANO

mechanizm TILT, tkanina ODIN
kolory: popielaty #11, beżowy #28 lub oliwkowy #77

TILT mechanism, cloth ODIN
colors: grey #11, beige #28, olive #77

механизм TILT, ткань ODIN
цвет: пепельный #11, бежевый #28, оливковый #77

74
68
118÷125
47÷54

KEVIN

funkcja MULTIBLOCK / aluminiowa podstawa, tkanina
kolor: jasny popiel

MULTIBLOCK function / aluminum base, cloth
color: light grey

механизм MULTIBLOCK / алюминиевая крестовина, ткань
цвет: светло-пепельный

NEW

62
70
92÷100
49÷57

MISHEL

mechanizm podstawowy, materiał: tkanina CREMONA
kolory: beżowy #14 lub popielaty #96

simple mechanism, material: cloth CREMONA
colors: beige #14, grey #96

механизм пиастра, материал: ткань CREMONA
цвет: бежевый #14, серый #96

59
70
92÷102
50÷60

FLORES

mechanizm TILT, tkanina ODIN
kolory: jasny popiel #11 lub jasny brąz #38

TILT mechanism, cloth ODIN
colors: light grey #11, light brown #38

Механизм TILT, ткань ODIN
цвета: светло - серый #11 или светло-коричневый #38

NEW

62
64
91÷99
46÷54

CLIO

mechanizm podstawowy, materiał: tkanina MALOY
kolory: beżowy #31 lub brązowy #38

simple mechanism, material: cloth MALOY
colors: beige #31, brown #38

механизм пиастра, материал: ткань MALOY
цвет: бежевый #31, коричневый #38

59
62
99÷106
47÷54

SPIN 2

mechanizm TILT, tkanina / polipropylen
kolor: biały - jasny popiel

TILT mechanism, cloth / polypropylene
color: white / light grey

механизм TILT, ткань / полипропилен
цвет: бело / светло-серый

62
70
113÷123
40÷50

HARPER

mechanizm TILT, tkanina
kolor: popielaty

TILT mechanism, cloth
colors: grey

механизм TILT, ткань
Цвет: серый

76
65
125÷131
50÷56

EDERSON

mechanizm TILT, eco skóra
kolor: cappuccino

TILT mechanism, eco leather
color: cappuccino

механизм TILT, экокожа
цвет: капучино

73
73
120÷130
42÷52

CALVANO

funkcja MULTIBLOCK, eco skóra
kolor: jasny brązowy - ciemny brązowy

MULTIBLOCK function, eco leather
color: light brown / dark bown

функция MULTIBLOCK, эко кожа
цвет: светло - коричневый / темно - коричневый

NEW

64
76
115÷123
51÷59

MAXWEL

funkcja MULTIBLOCK, materiał: eco skóra / tkanina / tkanina membranowa, kolor: czarny

MULTIBLOCK function, material: eco leather / cloth / membrane cloth, color: black

механизм MULTIBLOCK, материал: экокожа / ткань / ткань мембранная, цвет: черный

150 kg

63
70
124÷132
47÷55

QUAD

funkcja MULTIBLOCK, eko skóra / eko skóra perforowana, kolor: czarny

MULTIBLOCK function, eco leather / perforated eco leather, color: black

механизм МУЛЬТИБЛОК, экокожа / перфорированная экокожа, цвет: черный

heavy duty

65
66
109÷119
41÷50

150 kg

EN 1021
BS 7176
BS 5852

3 LATA

24 / 7

NowyStyl

SONATA XXL

mechanizm MULTIBLOCK, materiał: aluminium, stal chromowana,tkanina, kolor: czarny

MULTIBLOCK function, material: aluminum, chrome steel, cloth, color: black

механизм мультиблок, материал: алюминий, хромированная сталь, ткань, цвет: черный

67
75
114÷124
45÷55

MARIO

mechanizm TILT, eco skóra
kolor: czarny

TILT mechanism, eco leather
color: black

механизм TILT, экокожа
цвет: черный

65
72
113÷121
52÷60

ROMANO

mechanizm TILT, eco skóra / tkanina membranowa
kolor: czarny

TILT mechanism, eco leather / membrane cloth
color: black

механизм TILT, экокожа / ткань мембранная
цвет: черный

65
70
111÷119
49÷57

STEVEN

mechanizm TILT, eco skóra / tkanina
kolor: czarny - popielaty

TILT mechanism, eco leather / cloth
color: black / grey

механизм TILT, экокожа / ткань
цвет: черно-пепельный

62
70
115÷122
50÷57

THOMAS

mechanizm TILT, eco skóra / eco skóra perforowana
kolor: czarny

TILT mechanism, eco leather / perforated eco leather
color: black

механизм TILT, экокожа / экокожа перфорированная
цвет: черно

67
69
120÷128
49÷57

VALERIO

mechanizm TILT, eco skóra / tkanina
kolor: czarny - popielaty

TILT mechanism, eco leather / cloth
color: black / grey

механизм TILT, экокожа / ткань
цвет: черно-пепельный

65
73
113÷120
45÷52

GANDALF

mechanizm TILT, tkanina / eko skóra
kolor: czarny - popielaty

TILT mechanism, cloth / eco leather
color: black / grey

механизм TILT, ткань / экокожа
цвет: черный / серый

66
71
113÷120
49÷56

HELDER

mechanizm TILT, eco skóra
kolor: czarny

TILT mechanism, eco leather
color: black

механизм TILT, экокожа
цвет: черный

66
71
113÷120
49÷56

HELDER 2

mechanizm TILT, tkanina
kolor: popielaty

TILT mechanism, cloth
color: grey

механизм TILT, ткань
цвет: пепельный

63
74
117÷125
51÷59

SIDNEY

mechanizm TILT, tkanina
kolor: czarny

TILT mechanism, cloth
color: black

механизм TILT, ткань
цвет: черный

60
72
118÷126
48÷56

HILTON

mechanizm TILT, eco skóra
kolor: czekoladowy

TILT mechanism, eco leather
color: chocolate

TILT механизм, экокожа
цвет: шоколад

67
76
116÷124
50÷58

KING

mechanizm TILT, eco skóra
kolor: czarny

TILT mechanism, eco leather
color: black

TILT механизм, экокожа
цвет: черный

67
76
116÷124
50÷58

KING 2

mechanizm TILT, tkanina velvet
kolor: popielaty

TILT mechanism, velvet cloth
color: grey

механизм TILT, бархатная ткань
цвет: серый

66
70
118÷128
55÷62

ALVIN

funkcja MULTIBLOCK, wysuwany podnóżek
eco skóra, kolor: czarny

MULTIBLOCK function, folding footrest
eco leather, color: black

механизм МУЛЬТИБЛОК, выдвижная подножка,
экокожа, цвет: черный

63
75
112÷122
47÷57

TEKSAS

mechanizm TILT, skóra licowa / PVC
kolor: czarny

TILT mechanism, grain leather / PVC
color: black

механизм TILT, лицевая кожа / ПВХ
цвет: черный

66
72
114÷124
49÷59

PRESTON

mechanizm TILT, materiał: eco skóra
kolor: czarny

TILT mechanism, material: eco leather
color: black

механизм TILT, материал: экокожа
цвет: черный

64
75
110÷118
50÷60

RELAX

mechanizm TILT, eco skóra
kolor: beżowy, popielaty, ciemny brąz lub czarny

TILT mechanism, eco leather
color: beige, grey, dark brown, black

механизм TILT, экокожа
цвет: бежевый, серый, темно-коричневый, черный

64
75
110÷118
50÷60

RELAX 2

mechanizm TILT, tkanina
kolor: ciemny popiel

TILT mechanism, cloth
color: dark grey

механизм TILT, ткань
цвет: темно-серый

67
70
112÷119
46÷53

DESMOND

funkcja MULTIBLOCK, eco skóra
kolory: beżowy, popiel, ciemny brąz lub czarny

MULTIBLOCK function, eco leather
colors: beige, grey, dark brown, black

функция МУЛЬТИБЛОК, экокожа
цвета: бежевый, серый, темно-коричневый или черный

67
70
112÷119
48÷55

DESMOND 2

funkcja MULTIBLOCK, tkanina
kolor: ciemny popiel

MULTIBLOCK function, cloth
color: dark grey

функция МУЛЬТИБЛОК, ткань
цвет: темно-серый

66
70
106÷114
43÷51

CARLOS

funkcja MULTIBLOCK, eco skóra perforowana
kolory: brązowy lub czarny

MULTIBLOCK function, perforated eco leather
colors: brown, black

функция МУЛЬТИБЛОК, перфорированная экокожа
цвета: коричневый или черный

68
74
118÷125
48÷55

FOSTER

funkcja MULTIBLOCK, skóra / PVC
kolory: jasny brąz, ciemny brąz lub czarny

MULTIBLOCK function, leather / PVC
colors: light brown, dark brown, black

механизм МУЛЬТИБЛОК, кожа / ПВХ
цвет: светло-коричневый, темно-коричневый или черный

62
70
105÷114
48÷58

HAMILTON

mechanizm TILT, eco skóra
kolor: czarny

TILT mechanism, eco leather
color: black

механизм TILT, экокожа
цвет: черный

59
71
108÷115
49÷56

STANLEY

mechanizm TILT, eco skóra, kolor: czarny

TILT mechanism, eco leather, color: black

механизм TILT, экокожа, вет: черный

55
66
108÷118
50÷60

MANTUS

mechanizm TILT, eco skóra
kolor: czarny

TILT mechanism, eco leather
color: black

механизм TILT, экокожа
цвет: черный

66
62
116÷125
45÷54

STILO

mechanizm TILT, regulowane podłokietniki, eco skóra
kolor: czarny

TILT mechanism, adjustable armrests, eco leather
color: black

механизм TILT, регулируемые подлокотники, экокожа,
цвет: черный

66
62
116÷125
45÷54

STILO 2

mechanizm TILT / regulowane podłokietniki, tkanina
kolor: ciemny popiel

TILT mechanism / adjustable armrests
cloth, color: dark grey

механизм TILT / регулируемые подлокотники, ткань
цвет: темно-серый

58
60
100÷110
44÷54

DENZEL

mechanizm TILT, eco skóra
kolor: czarny

TILT mechanism, eco leather
color: black

механизм TILT, экокожа
цвет: черный

58
57
100÷112
43÷55

BJORN

mechanizm TILT, eco skóra
kolor: czarny - popielaty

TILT mechanism, eco leather
color: black / grey

механизм TILT, экокожа
цвета: черный / серый

63
70
109
50

ADRIANO SKID

eco skóra, stal malowana proszkowo
kolor: czarny

eco leather, powder coated steel
color: black

экокожа, окрашенная сталь
цвет: черный

58
60
88
46

PRESTIGE SKID

eco skóra, stal chromowana
kolor: czarny

eco leather, chrome steel
color: black

экокожа, хромированная сталь
цвет: черный

58
60
97
50

VIRE SKID

tkanina membranowa / siatka
kolor: czarny

membrane cloth / mesh
color: black

мембранная ткань/сетка
цвет: черный

48
58
83
47

RAPID

eco skóra, kolor: czarny

eco leather, color: black

экокожа, цвет: черный

53
58
92
46

VIGOR

eco skóra, kolor: czarny

eco leather, color: black

экокожа, цвет: черный

58
60
90
46

BERGEN

tkanina membranowa / siatka
kolor: czarny

membrane cloth / mesh
color: black

мембранная ткань / экокожа
цвет: черный

53
55
82
47

EF019

EF031

ISO

NowyStyl

materiał: stal lakierowana proszkowo / tkanina
kolor: według wzornika

material: powder coated steel / cloth
colors: według wzornika

материал: окрашенная сталь/ткань
цвета: согласно карте цветов

53
55
82
47

C-4

ISO C

NowyStyl

materiał: stal chromowana / tkanina
kolor: według wzornika C4

material: chrome steel / cloth
color: by color swatch C4

материал: хромированная сталь /ткань
цвет: согласно карте цветов C4

STOPKA

średnica trzpienia: 11 mm
kolor: czarny

diameter of mandrel: 11 mm
color: black

диаметр штока: 11 mm
цвет: черный

KÓŁKO KAUCZUKOWE

średnica trzpienia: 11 mm
kolor: czarny

diameter of mandrel: 11 mm
color: black

диаметр штока: 11 mm
цвет: черный

52
58
84÷92
46÷54

DUMBO

mechanizm podstawowy, tkanina
kolory: jasny popiel lub jasny róż

simple mechanism, cloth
colors: light grey, light pink

механизм пиастра, ткань
цвета: светло-серый или светло-розовый

55
60
75÷85
43÷53

TALON

mechanizm podstawowy, tkanina NEA
kolory: popielaty #15, różowy #52 lub jasny beż #25

simple mechanism, cloth NEA
colors: grey #15, pink #52, light beige #25

механизм пиастра, ткань NEA
Цвет:серый #15, розовый #52, светло-бежевый #25

57
55
79÷89
43÷53

FRESCO

mechanizm podstawowy, materiał: tkanina velvet HLR
kolor: popielaty #21 lub różowy #44

simple mechanism, material: velvet cloth HLR
color: grey #21, pink #44

стандартный механизм, материал: функция поворота HLR,
цвет: серый #21 или розовый #44

55
58
88÷98
45÷55

DORAL

mechanizm podstawowy, tkanina velvet BLUVEL
kolory: ciemny zielony #78 lub ciemny popielaty #14

basic mechanism, velvet cloth BLUVEL
colors: dark green #78, dark grey #14

механизм пиастра, функция поворота BLUVEL
цвета: темно-зеленый #78 или темно-серый #14

54
58
101÷111
47÷57

FALCAO

mechanizm TILT, tkanina
kolor: popielaty

TILT mechanism, cloth
color: grey

механизм TILT, ткань
цвет: пепельный

46
55
89÷99
48÷58

ORION

mechanizm podstawowy, tkanina / polipropylen, kolor: czarny - popielaty

simple mechanism, cloth / polypropylene
color: black / grey

механизм пиастра, ткань / полипропилен
цвет:черный / серый

58
55
78÷88
43÷53

FROST

mechanizm podstawowy, eko skóra / polipropylen
kolor: czarny

simple mechanism, eco leather / polypropylene
color: black

механизм пиастра, экокожа / полипропилен
цвет: белый

65
60
110÷120
48÷58

BLOOM

mechanizm TILT / podnoszone podłokietniki, tkanina membranowa
kolory: czarno-różowy lub czarno-popielaty

TILT mechanism / folding armrests, membrane cloth
colors: black / pink, black / grey

механизм TILT/складные подлокотники, мембранная ткань
цвет: черный / розовый, черный / серый

58
77
88÷100
47÷59

PANCO

mechanizm podstawowy / regulowana wysokość oparcia / regulowana głebokość oparcia / regulowany podnóżek, tkanina
kolory: różowy lub jasny niebieski

simple mechanism / backrest height adjustable / bacrest depth adjustable / adjustable footrest, cloth, colors: pink, light blue

механизм пиастра, регулируемая высота спинки / регулируемая глубина спинки / регулируемая подставка для ног, ткань, цвет: розовый, светло-синий

53
60
93÷105
48÷60

GONZO 4

mechanizm TILT, materiał: tkanina velvet BLUVEL/ stal chromowana
kolory: popielaty #14, różowy #52 lub ciemny zielony #78

TILT mechanism, material: velvet cloth BLUVEL / chrome steel
color: grey #14, pink #52, dark green #78

механизм TILT, материал: функция поворота BLUVEL / хромированная сталь
цвет: серый #14, розовый #52 или темно-зеленый #78

52
59
81÷91
41÷51

TIMMY

mechanizm podstawowy, tkanina / siatka
kolory: popielato-czarny, turkusowo-czarny lub różowo-czarny

basic mechanism, cloth / mesh
colors: grey / black, turquoise / black, pink / black

механизм пиастра, ткань / сетка
цвета: серый / черный, бирюзовый / черный или розовый / черный

48
56
86÷98
42÷54

DINGO

mechanizm podstawowy, tkanina membranowa / siatka
kolory: różowy lub popielato-czarny

basic mechanism, membrane cloth / mesh
colors: pink, grey / black

механизм пиастра, мембранная ткань / сетка
цвета: розовый или серо-черный

48
57
79÷88
46÷55

MATRIX 3

mechanizm podstawowy, tkanina, eco skóra
kolory: różowo-biały lub popielato-biały

simple mechanism, cloth / eco leather
colors: pink / white, grey / white

механизм пиастра, ткань, эко кожа
цвета: розово / белый или серо / белый

53
59
88÷100
45÷57

IBIS paris

mechanizm podstawowy, tkanina
kolor: wielobarwny

basic mechanism, cloth
color: multicolored

механизм пиастра, ткань
цвет: разноцветный

53
59
88÷100
45÷57

IBIS butterfly

mechanizm podstawowy, eco skóra / tkanina
kolor: wielobarwny

basic mechanism, eco leather / cloth
color: multicolored

механизм пиастра, экокожа / ткань
цвет: разноцветный

51
51
88÷100
48÷60

ORIS

mechanizm podstawowy, tkanina
kolor: wielokolorowy

simple mechanism, cloth
color: multicolored

механизм пиастра, ткань
цвет: многоцветный

53
60
93÷105
48÷60

GONZO 2

mechanizm TILT, eco skóra
kolory: biały, czarny lub różowy

TILT mechanism, eco leather
colors: white, black, pink

механизм TILT, экокожа
цвета: черный, белый или розовый

53
57
97÷107
49÷59

PORTO 2

mechanizm TILT, eco skóra
kolor: biały

TILT mechanism, eco leather
color: white

механизм TILT, экокожа
цвет: белый

39
52
75÷85
44÷54

GOL

mechanizm podstawowy, eco skóra
kolor: zielony

basic mechanism, eco leather
color: green

механизм пиастра, экокожа
цвет: салатовый

58
50
82÷92
44÷54

KUBUŚ

mechanizm podstawowy, eco skóra
kolor: brązowy

basic mechanism, eco leather
color: brown

механизм пиастра, экокожа
цвет: коричнево-желтый

54
49
76÷86
44÷54

KITTY

mechanizm podstawowy, eco skóra
kolor: różowy

basic mechanism, eco leather
color: pink

механизм пиастра,экокожа
цвет: розовый

50
51
88÷100
47÷59

FRODO

mechanizm podstawowy / punkt podparcia pleców,
tkanina - velvet / siatka, kolory: jasny popiel lub jasny różowy

simple mechanism / lumbar support ,
velvet cloth / mesh, colors: light grey, link pink

механизм пиастра / выдвижное сиденье, ткань - вельвет /
сетка, цвета: светло-серый или светло-розовый

60
53
84÷94
42÷52

GIMLI

mechanizm podstawowy / punkt podparcia pleców
tkanina / siatka, kolor: czarny

simple mechanism / lumbar support ,
cloth / mesh, color: black

механизм пиастра / выдвижное сиденье,
ткань / сетка, цвет: чёрный

39
48
79÷90
41÷52

BINGO

mechanizm podstawowy, tkanina
kolory: czarny lub różowy

simple mechanism, cloth
colors: black, pink

механизм пиастра, ткань
цвет: чёрный или розовый

62
56
81÷91
47÷57

FIDEL

mechanizm TILT, tkanina velvet BLUVEL
kolor: popielaty #14

TILT mechanism, velvet cloth BLUVEL
color: grey #14

механизм TILT, функция поворота BLUVEL
Цвет: серый #14

MATA PODŁOGOWA / FLOOR MAT

Dostępne rozmiary:
A) 80 x 100 cm, grubość 0.8mm
kolor: mleczny
materiał: polipropylen
B) 100 x 125 cm, grubość 1mm
kolor: krystalicznie przejrzysty
materiał: poliwęglan
C) 100 x 140 cm, grubość 0.8mm
kolor: mleczny
materiał: polipropylen

Available sizes:
A) 80 x 100 cm, 0.8mm thick
color: milky
material: polypropylene
B) 100 x 125 cm, 1mm thick
color: crystal clear
material: polycarbonate
C) 100 x 140 cm, 0.8mm thick
color: milky
material: polypropylene

Доступны размеры:
А) 80 x 100 cm, 0.8mm толщина
цвет: молочный
материал: полипропилен
Б) 100 x 125 cm, 1mm толщина
цвет: кристально прозрачный
материал: поликарбонат
В) 100 x 140 cm, 0.8mm толщина
цвет: молочный
материал: полипропилен

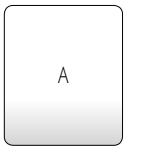

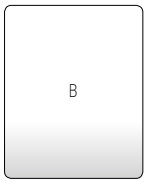

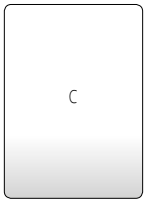

66
66
93
50

K596

180°

funkcja obracania, materiał: tkanina BALTIMORE / stal malowana proszkowo, kolory: beżowy #05 lub oliwkowy #13

swivel function, material: cloth BALTIMORE / powder coated steel colors: beige #05, olive #13

функция вращения, материал: ткань BALTIMORE / сталь с порошковым покрытием, цвета: бежевый #05, оливковый #13

64
66
96
52

K611

180°

funkcja obracania, materiał: tkanina RAVEN / eco skóra / stal malowana proszkowo, kolory: ciemny beżowy #30 lub brązowy #38

swivel function, material: cloth RAVEN / eco leather / powder coated steel, colors: dark beige #30, brown #38

функция вращения, материал: ткань RAVEN / экокожа / сталь с порошковым покрытием, цвета: темно-бежевый #30, коричневый #38

57
64
90
49

K601

360°

funkcja obracania, materiał: tkanina VINCI / stal malowana proszkowo, kolory: beżowy #26 lub popielaty #11

swivel function, material: cloth VINCI / powder coated steel colors: beige #26, grey #11

функция вращения, материал: ткань VINCI / сталь с порошковым покрытием, цвета: бежевый #26, серый #11

68
66
88
52

K595

180°

funkcja obracania, materiał: tkanina VINCI / stal malowana proszkowo kolory: beżowy #26 lub popielaty #11

swivel function, material: cloth VINCI / powder coated steel colors: beige #26, grey #11

функция вращения, материал: ткань VINCI / сталь с порошковым покрытием, цвета: бежевый #26, серый #11

70
67
90
50

K597

360°

funkcja obracania, materiał: tkanina CREMONA / stal malowana proszkowo, kolory: beżowy #14 lub popielaty #96

swivel function, material: cloth CREMONA / powder coated steel colors: beige #14, grey #96

функция вращения, материал: ткань CREMONA / сталь с порошковым покрытием, цвета: бежевый #14, серый #96

56
54
89
47

K593

180°

funkcja obracania, materiał: tkanina TRESOR / stal malowana proszkowo kolory: jasny beż #27 lub popielaty #09

swivel function, material: cloth TRESOR / powder coated steel colors: light beige #27, grey #09

функция вращения, материал: ткань TRESOR / сталь с порошковым покрытием, цвета: светло - бежевый #27, серый #09

65
64
79
51

K610

360°

funkcja obracania, materiał: tkanina MAVEL / stal malowana proszkowo
kolory: beżowy #38 lub popielaty #14

swivel function, material: cloth MAVEL / powder coated steel
colors: beige #38, grey #14

функция вращения, материал: ткань MAVEL / сталь
с порошковым покрытием, цвета: бежевый #38, серый #14

62
67
85
54

K599

360°

funkcja obracania, materiał: tkanina HAGA / eco skóra / stal malowana proszkowo
kolory: beżowy #30 lub popielaty #16

swivel function, material: cloth HAGA / eco leather / powder coated steel
colors: beige #30, grey #16

функция вращения, материал: ткань HAGA / экокожа / сталь с порошковым
покрытием, цвета: бежевый #30, серый #16

65
62
85
50

K604

360°

funkcja obracania, materiał: tkanina AMICASA / stal malowana proszkowo
kolory: ciemny beż #02 lub popielaty #09

swivel function, material: cloth AMICASA / powder coated steel
colors: dark beige #02, grey #09

функция вращения, материал: ткань AMICASA / сталь с порошковым покрытием
цвета: темно - бежевый #02, серый #09

57
62
82
50

K602

180°

funkcja obracania, materiał: tkanina MONTE / stal malowana proszkowo
kolory: cappuccino #11 lub brązowy #26

swivel function, material: cloth MONTE / powder coated steel
colors: cappuccino #11, brown #26

функция вращения, материал: ткань MONTE / сталь с порошковым
покрытием, цвета: капучино #11, коричневый #26

60
63
87
50

K564

360°

funkcja obracania, materiał: tkanina BALTIMORE / stal malowana proszkowo
kolory: beżowy #05 lub popielaty #19

swivel function, material: cloth BALTIMORE / powder coated steel
colors: beige #05, grey #19

функция вращения, материал: ткань BALTIMORE / сталь с порошковым покрытием
цвет: бежевый #05 или серый #19

65
64
82
47

K568

360°

funkcja obracania, materiał: tkanina AMICASA / stal malowana proszkowo
kolory: ciemny beż #02, popielaty #09 lub cynamonowy #05

swivel function, material: cloth AMICASA / powder coated steel
colors: dark beige #02, grey #09, cinnamon #05

функция вращения, материал: ткань AMICASA / сталь с порошковым покрытием
цвета: темно-бежевый #02, серый #09 или корица #05

63
64
93
50

K571

180°

funkcja obracania, materiał: tkanina AMICASA / stal malowana proszkowo
kolory: ciemny beż #02, popielaty #09 lub cynamonowy #05

swivel function, material: cloth AMICASA / powder coated steel
colors: dark beige #02, grey #09, cinnamon #05

функция вращения, материал: ткань AMICASA / сталь с порошковым покрытием
цвета: темно-бежевый #02, серый #09 или корица #05

61
70
92
51

K570

180°

funkcja obracania, materiał: tkanina / stal malowana proszkowo
kolory: beżowy, popielaty lub cynamonowy

swivel function, material: cloth / powder coated steel
colors: beige, grey, cinnamon

функция вращения, материал: ткань / сталь с порошковым покрытием
цвета: бежевый, серый или корица

62
68
93
52

K572

180°

funkcja obracania, materiał: tkanina - VITO / stal malowana proszkowo
kolory: kremowy #23 lub popielaty #07

swivel function, material: cloth - VITO / powder coated steel
colors: cream #23, grey #07

функция вращения, материал: ткань - VITO / сталь с порошковым покрытием
цвета: кремовый #23 или серый #07

65
64
87
49

K579

180°

funkcja obracania, materiał: tkanina / eco skóra / stal malowana proszkowo
kolory: brązowy, popielaty lub zielony

swivel function, material: cloth / eco leather / powder coated steel
colors: brown, grey, green

функция вращения, материал: ткань / экокожа / сталь с порошковым покрытием
цвета: коричневый, серый или зелёный

64
63
90
46

K498

180°

funkcja obracania, materiał: tkanina - bouclé / stal malowana proszkowo, kolory: popielaty lub cappuccino

swivel function, material: cloth - boucle / powder coated steel
colors: grey, cappuccino

функция поворота, материал: ткань - букле / сталь с порошковым покрытием, цвета: серый, капучино

61
61
85
48

K523

360°

funkcja obracania, materiał: tkanina / eko skóra / stal malowana proszkowo
kolory: brązowy / ciemny brąz lub popielaty / ciemny popiel

swivel function, material: cloth / eco leather / powder coated steel
colors: brown / dark brown or grey / dark grey

функция поворота, материал: ткань / экокожа / сталь с порошковым покрытием
цвета: коричневый / темно-коричневый или серый / темно - серый

54
60
85
47

K576

360°

funkcja obracania, materiał: tkanina BALTIMORE / stal malowana proszkowo
kolory: beżowy #05, popielaty #19 lub oliwkowy #13

swivel function, material: cloth BALTIMORE / powder coated steel
colors: beige #05, grey #19, olive #13

функция вращения, материал: ткань BALTIMORE / сталь с порошковым покрытием
цвета: бежевый #05, серый #19 или оливковый #13

60
60
88
49

K574

360°

funkcja obracania, materiał: tkanina / stal malowana proszkowo
kolory: ciemny beż lub popielaty

swivel function, material: cloth / powder coated steel
colors: dark beige, grey

функция вращения, материал: ткань / сталь с порошковым
покрытием, цвета: темно-бежевый или серый

60
63
89
51

K540

360°

funkcja obracania, materiał: tkanina HAGA / stal malowana proszkowo
kolory: popielaty #19, beżowy #30 lub cynamonowy #44

swivel function, material: cloth HAGA / powder coated steel
colors: grey #19, beige #30, cinnamon #44

функция вращения, материал: ткань HAGA / сталь с порошковым покрытием
цвет: пепельный #19, бежевый #30, корица #44

58
64
88
46

K542

180°

funkcja obracania, materiał: tkanina ODIN / stal malowana proszkowo
kolory: popielaty #15, beżowy #28 lub oliwkowy #77

swivel function, material: cloth ODIN / powder coated steel
colors: grey #15, beige #28, olive #77

функция вращения, материал: ткань ODIN / сталь с порошковым покрытием,
цвет: пепельный #15, бежевый #28, оливковый #77

58
67
90
51

180°

K554

funkcja obracania, materiał: tkanina / eco skóra / stal malowana proszkowo
kolory: popielaty / jasny popiel lub brązowy / beżowy

swivel function, material: cloth / eco leather / powder coated steel
colors: grey / light grey, brown / beige

функция вращения, материал: ткань / экокожа / сталь с порошковым покрытием
цвет: пепельный / светло-пепельный, коричневый / бежевый

60
67
90
47

180°

K528

funkcja obracania, materiał: tkanina - sztruks / stal
malowana proszkowo, kolory: popielaty lub cappuccino

swivel function, material: cloth - corduroy / powder coated steel
colors: grey, cappuccino

функция вращения, материал: ткань - вельвет /
сталь с порошковым покрытием, цвет: пепельный, капучино

57
60
80
49

180°

K533

funkcja obracania, materiał: tkanina HAVANA / stal malowana proszkowo
kolory: popielaty #10, cappuccino #39 lub oliwkowy #77

swivel function, material: cloth HAVANA / powder coated steel,
colors: grey #10, cappuccino #39, olive #77

функция вращения, материал: ткань HAVANA / сталь с порошковым покрытием
цвет: пепельный #10, капучино #39 оливковый #77

60
65
85
45

180°

K527

funkcja obracania, materiał: tkanina / eco skóra /
stal malowana proszkowo
kolory: popielaty / jasny popiel lub brązowy / beżowy

swivel function, material: cloth / eco leather / powder coated steel
colors: grey / light grey, brown / beige

функция вращения, материал: ткань / экокожа /
сталь с порошковым покрытием
цвет: пепельный / светло-пепельный, коричневый / бежевый

65
73
94
50

360°

K591

funkcja obracania, materiał: tkanina / stal malowana proszkowo
kolory: jasny popiel lub brązowy

swivel function, material: cloth / powder coated steel
colors: light grey, brown

функция вращения, материал: ткань / сталь с порошковым покрытием
цвета: светло-пепельный или коричневый

55
64
88
48

180°

K573

funkcja obracania, materiał: tkanina / stal malowana proszkowo
kolory: beżowy lub popielaty

swivel function, material: cloth / powder coated steel
colors: beige, grey

функция вращения, материал: ткань / сталь с порошковым покрытием
цвета: бежевый или серый

55
60
88
50

180°

K588

funkcja obracania, materiał: tkanina velvet - HLR / stal malowana proszkowo
kolory: beżowy #07, popielaty #21 lub czarny #66

swivel function, material: velvet cloth - HLR / powder coated steel
colors: beige #07, grey #21, black #66

функция вращения, материал: ткань вельвет - HLR / сталь с порошковым покрытием
цвета: бежевый #07, серый #21 или чёрный #66

57
59
85
50

360°

K494

funkcja obracania, materiał: tkanina / eco skóra /
stal malowana proszkowo, kolor: popielaty - czarny

swivel function, material: cloth / eco leather /
powder coated steel, color: grey / black

функция поворота, материал: ткань / экокожа /
сталь с порошковым покрытием, цвет: серый / черный

60
66
96
52

K553

360°

funkcja obracania, materiał: tkanina ODIN / stal malowana proszkowo, kolory: popielaty #15 lub beżowy #28

swivel function, material: cloth ODIN / powder coated steel
colors: grey #15, beige #28

функция вращения, материал: ткань ODIN / сталь с порошковым покрытием, цвет: пепельный #15, бежевый #28

57
60
86
50

K535

360°

funkcja obracania, materiał: tkanina velvet BLUVEL / stal malowana proszkowo
kolory: popielaty #14, ciemny zielony #78 lub beżowy #40

swivel function, material: velvet cloth BLUVEL / powder coated steel
colors: grey #14, dark green #78, beige #40

функция вращения, материал: ткань бархат BLUVEL / сталь с порошковым покрытием
цвет: пепельный #14, темно-зеленый #78, бежевый #40

52
60
79
47

K546

180°

funkcja obracania, materiał: tkanina membranowa / stal malowana proszkowo, kolory: popielaty, beżowy, oliwkowy lub musztardowy

swivel function, material: membrane cloth / powder coated steel
colors: grey, beige, olive, mustard

функция вращения, материал: ткань мембранная / сталь с порошковым покрытием, цвет: пепельный, бежевый, оливковый, горчичный

57
57
78
45

K550

180°

funkcja obracania, materiał: tkanina ODIN / stal malowana proszkowo
kolory: popielaty #15 lub beżowy #28

swivel function, material: cloth ODIN / powder coated steel
colors: grey #15, beige #28

функция вращения, материал: ткань ODIN / сталь с порошковым покрытием, цвет: пепельный #15, бежевый #28

60
65
87
51

180°

K495

funkcja obracania, materiał: tkanina ODIN / stal malowana proszkowo
kolory: popielaty #15, beżowy #28, musztardowy #68 lub oliwkowy #77

swivel function, material: cloth ODIN / powder coated steel
colors: grey #15, beige #28, mustard #68, olive #77

функция поворота, материал: ткань ODIN / сталь с порошковым покрытием
цвета: серый #15, бежевый #28, горчичный #68 или оливковый #77

62
68
85
52

360°

K536

funkcja obracania, materiał: tkanina VARDO / stal malowana proszkowo
kolory: popielaty #11, beżowy #28 lub oliwkowy #74

swivel function, material: cloth VARDO / powder coated steel
colors: grey #11, beige #28, olive #74

функция вращения, материал: ткань VARDO / сталь с порошковым покрытием
цвет: пепельный #11, бежевый #28, оливковый #74

NEW COLOR

45
63
80
42

360°

K520

funkcja obracania, materiał: tkanina velvet BLUVEL / stal malowana proszkowo
kolory: popielaty #14, ciemny zielony #78, czarny #19, beżowy #40, musztardowy #68, granatowy #86, cynamonowy #4215 lub mokka #38

swivel function, material: velvet cloth BLUVEL / powder coated steel
colors: grey #14, dark green #78, black #19, beige L#40, mustard #68, dark blue #86, cinnamon #4215, mokka #38

функция поворота BLUVEL, материал: бархатная ткань / сталь с порошковым покрытием
цвета: серый #14, темно-зеленый #78, черный #19, бежевый #40, горчичный #68, темно - синий #86, корица #4215 или мокко #38

54
63
86
47

360°

K519

funkcja obracania, materiał: tkanina velvet BLUVEL / stal malowana proszkowo
kolory: popielaty #14, ciemny zielony #78, czarny #19, beżowy #40, musztardowy #68, granatowy #86 lub cynamonowy #4215

swivel function, material: velvet cloth BLUVEL / powder coated steel
colors: grey #14, dark green #78, black #19, beige L#40, mustard #68, dark blue #86, cinnamon #4215

функция поворота BLUVEL, материал: бархатная ткань / сталь с порошковым покрытием
цвета: серый #14, темно-зеленый #78, черный #19, бежевый #40, горчичный #68, темно - синий #86 или корица #4215

NEW

62
69
92
53

K592_CS

360°

funkcja obracania, materiał: tkanina RAVEN / stal malowana proszkowo, kolor: ciemny beżowy #30 - kaszmir

swivel function, material: cloth RAVEN / powder coated steel color: dark beige #30 / cashmere

функция вращения, материал: ткань RAVEN / сталь с порошковым покрытием, цвет: темно-бежевый #30 / кашемир

NEW

60
65
87
51

K495_CS

180°

funkcja obracania, materiał: tkanina ODIN / stal malowana proszkowo, kolor: beżowy #28 - kaszmir

swivel function, material: cloth ODIN / powder coated steel color: beige #28 / cashmere

функция вращения, материал: ткань ODIN / сталь с порошковым покрытием, цвет: бежевый #28 / кашемир

NEW

66
66
93
50

K596_CS

180°

funkcja obracania, materiał: tkanina BALTIMORE / stal malowana proszkowo, kolory: beżowy #05 - kaszmir

swivel function, material: cloth BALTIMORE / powder coated steel color: beige #05 / cashmere

функция вращения, материал: ткань BALTIMORE / сталь с порошковым покрытием, цвет: бежевый #05 / кашемир

NEW

60
63
87
51

K614_CS

360°

funkcja obracania, materiał: tkanina SILENCIO / stal malowana proszkowo, kolor: beżowy #06 - kaszmir

swivel function, material: cloth SILENCIO / powder coated steel color: beige #06 / cashmere

функция вращения, материал: ткань SILENCIO / сталь с порошковым покрытием, цвет: бежевый #06 / кашемир

NEW

45
63
80
42

K520_CS

360°

funkcja obracania, materiał: tkanina velvet BLUVEL / stal malowana proszkowo, kolor: jasny beż #30 - kaszmir

swivel function, material: velvet cloth BLUVEL / powder coated steel color: light beige #30 / cashmere

функция вращения, материал: ткань вельвет BLUVEL / сталь с порошковым покрытием, цвет: светло - бежевый #30 / кашемир

NEW

46
61
84
48

K332_CS

materiał: tkanina RAVEN / stal malowana proszkowo kolor: jasny beż #28 - kaszmir

material: cloth RAVEN / powder coated steel color: light beige #28 / cashmere

материал: ткань RAVEN / сталь с порошковым покрытием, цвет: светло - бежевый #28 / кашемир

NEW

50
53
87
49

K606_CS

materiał: tkanina LINCOLN / stal malowana proszkowo kolor: jasny popiel #83 - kaszmir

material: cloth LINCOLN / powder coated steel color: light grey #83 / cashmere

материал: ткань LINCOLN / сталь с порошковым покрытием, цвет: светло - серый #83 / кашемир

NEW

52
50
78
50

K607_CS

materiał: tkanina MALOY / stal malowana proszkowo kolor: beżowy #31 - kaszmir

material: cloth MALOY / powder coated steel color: beige #31 / cashmere

материал: ткань MALOY / сталь с порошковым покрытием цвет: бежевый #31 / кашемир

NEW

47
54
84
47

K569_CS

materiał: tkanina velvet HLR / stal malowana proszkowo kolor: jasny beż #07 - kaszmir

material: velvet cloth HLR / powder coated steel color: light beige #07 / cashmere

материал: ткань вельвет HLR / сталь с порошковым покрытием, цвет: светло - бежевый #07 / кашемир

NEW COLOR

63
62
82
48

K581

360°

funkcja obracania, materiał: tkanina
kolory: beżowy lub popielaty

swivel function, material: cloth
colors: beige, grey

функция вращения, материал: ткань
цвета: бежевый или серый

NEW

53
60
87
50

K613

360°

funkcja obracania, materiał: tkanina MALOY
kolory: beżowy #31 lub oliwkowy #69

swivel function, material: cloth MALOY
colors: beige #31, olive #69

функция вращения, материал: ткань MALOY
цвета: бежевый #31, оливковый #69

NEW

55
55
85
50

K603

360°

funkcja obracania, materiał: tkanina BALTIMORE
kolory: beżowy #05 lub popielaty #19

swivel function, material: cloth BALTIMORE
colors: beige #05, grey #19

функция вращения, материал: ткань BALTIMORE
цвета: бежевый #05, серый #19

NEW

56
54
76
47

K612

materiał: tkanina LARRY
kolor: beżowy #28

material: cloth LARRY
color: beige #28

материал: ткань LARRY
цвет: бежевый #28

NEW

60
58
78
48

K615

materiał: tkanina MAVEL
kolor: beżowy #38

material: cloth MAVEL
color: beige #38

материал: ткань MAVEL
цвет: бежевый #38

NEW

55
53
80
50

K600

materiał: tkanina CREMONA
kolory: beżowy #14 lub oliwkowy #38

material: cloth CREMONA
colors: beige #14, olive #38

материал: ткань CREMONA
цвета: бежевый #14, оливковый #38

NEW

51
56
83
49

K598

materiał: tkanina VINCI
kolory: beżowy #26 lub brązowy #38

material: cloth VINCI
colors: beige #26, brown #38

материал: ткань VINCI
цвета: бежевый #26, коричневый #38

NEW

60
63
89
51

K540_WD

360°

funkcja obracania, materiał: tkanina HAGA / drewno lite - dębowe, kolor: beżowy #30 - naturalny

swivel function, material: cloth HAGA / solid oak wood color: beige #30 / natural

функция вращения, материал: ткань HAGA / массив дерева - дуб, цвет: бежевый #30 / натуральный

NEW

60
64
95
50

K594

180°

funkcja obracania, materiał: tkanina TRESOR / drewno lite - dębowe, kolor: jasny beż #27 - naturalny

swivel function, material: cloth TRESOR / solid oak wood color: light beige #27 / natural

функция вращения, материал: ткань TRESOR / массив дерева - дуб, цвет: светло - бежевый #27 / натуральный

NEW

46
61
84
48

K332_WD

materiał: tkanina HOLMS / stal malowana kolory: beżowy #23 lub popielaty #07 - naturalny

material: cloth HOLMS / painted steel color: beige #23, grey #07 / natural

материал: ткань HOLMS / сталь окрашенная цвета: бежевый #28, серый #07 / натуральный

63
64
93
50

K585

360°

funkcja obracania, materiał: tkanina AMICASA / drewno lite - dębowe kolory: ciemny beż #02 - dąb naturalny lub ciemny beż #02 - jasny orzech

swivel function, material: cloth AMICASA / solid oak wood colors: dark beige #02 / natural oak, dark beige #02 / light walnut

функция вращения, материал: ткань AMICASA / массив дерева дуб цвета: темно-бежевый #02 - дуб натуральный или темно-бежевый #02 - светлый орех

53
57
80
45

K247

materiał: eco skóra / stal malowana kolory: popielaty lub biały

material: eco leather / painted steel colors: grey, white

материал: экокожа / окрашенная сталь цвета: серый или белый

51
57
82
44

K344

materiał: tkanina / stal malowana kolor: naturalny / popielaty lub orzechowy - beżowy

material: cloth / painted steel color: natural / grey, walnut / beige

материал: ткань / сталь окрашенная цвет: натуральный / серый или орех / бежевый

NEW

58
56
80
49

K616

materiał: tkanina MALOY / stal malowana kolor: beżowy #31 - orzech

material: cloth MAVEL / painted steel color: beige #31 / walnut

материал: ткань MAVEL / сталь окрашенная цвет: бежевый #31 / орех

NEW

56
60
80
50

K605

materiał: tkanina SILENCIO / stal malowana kolor: beżowy #06 - orzech

material: cloth SILENCIO / painted steel color: beige #06 / walnut

материал: ткань SILENCIO/ сталь окрашенная цвет: бежевый #06 / орех

44
56
87
48

K316

| materiał: tkanina / stal malowana
kolory: tapicerka - popielaty lub beżowy, nogi - dąb miodowy

| *material: cloth / painted steel*
color: upholstery - grey, beige, legs - honey oak

| *материал: ткань / сталь окрашенная*
цвет: оббивка - серый или бежевый, опоры - дуб медовый

56
49
91
50

K285

| materiał: tkanina / stal malowana
kolor: beżowy

| *material: cloth / painted steel*
color: beige

| *материал: ткань / окрашенная сталь*
цвет: бежевый

58
61
85
50

K287

| materiał: eco skóra / stal malowana
kolory: popielaty lub beżowy

| *material: eco leather / painted steel*
colors: grey, beige

| *материал: экокожа / окрашенная сталь*
цвета: серый или бежевый

NEW

45
55
89
47

K525_WD

| materiał: tkanina velvet HLR / stal malowana
kolory: beżowy #11 lub popielaty #21

| *material: velvet cloth HLR / painted steel*
colors: beige #11, grey #21

| *материал: ткань вельвет HLR / сталь окрашенная*
цвета: бежевый #11, серый #21

NEW

45
55
89
47

K525_WDF

| materiał: tkanina / stal malowana
kolory: beżowy lub popielaty

| *material: cloth / painted steel*
colors: beige, grey

| *материал: ткань / сталь окрашенная*
цвета: бежевый, серый

49
59
90
47

K214

| materiał: stal malowana / eco skóra
kolory: tapicerka - ciemny krem, nogi - dąb miodowy

| *material: painted steel / eco leather*
colors: upholstery - dark cream, legs - honey oak

| *материал: окрашеная сталь /экокожа,*
цвета: обивка - темно-кремовый, ножки - медовый дуб

59
56
80
46

K489

| materiał: tkanina / stal malowana
kolor: popielaty

| *material: cloth / painted steel*
color: grey

| *материал: ткань / окрашенная сталь*
цвет: серый

48
54
83
47

K303

| materiał: tkanina / drewno lite
kolory: jasny popiel, beżowy, ciemny popiel lub ciemny zielony

| *material: cloth / solid wood*
colors: light grey, beige, dark grey, dark green

| *материал: ткань / массив*
цвета: светло-серый, бежевый, темно-серый или темно-зеленый

44
55
90
46

K337

materiał: rattan naturalny / stal malowana proszkowo, kolor: naturalny

material: natural rattan / powder coated steel color: natural

материал: ротанг натуральный / сталь с порошковым покрытием цвет: натуральный

54
57
78
48

K508

materiał: tkanina velvet BLUVEL / rattan syntetyczny / stal malowana proszkowo, kolory: popielaty #14 lub ciemny zielony #78

material: velvet cloth BLUVEL / synthetic rattan / powder coated steel, colors: grey #14, dark green #78

материал: функция поворота BLUVEL / синтетический ротанг / сталь с порошковым покрытием, цвета: серый #14, темно-зеленый #78

55
58
77
42

K541

materiał: rattan syntetyczny / tkanina / stal malowana proszkowo, kolor: naturalny - popielaty

material: synthetic rattan/ cloth / powder coated steel, color: natural / grey

материал: ротанг синтетитческий / ткань / сталь с порошковым покрытием цвет: натурально - пепельный

55
47
74
43

K400

materiał: rattan syntetyczny / stal malowana proszkowo / tkanina, kolor: naturalny - popielaty

material: synthetic rattan / powder coated steel / cloth color: natural / grey

материал: синтетический ротанг / сталь с порошковым покрытием / ткань цвет: натуральный / серый

64
64
89
48

K336

materiał: rattan naturalny / stal malowana proszkowo, kolor: naturalny - ciemny brąz

material: natural rattan / powder coated steel, color: natural / dark brown

материал: ротанг натуральный / сталь с порошковым покрытием, цвет: натуральный / темно-коричневый

61
63
90
45

K335

materiał: rattan naturalny / stal malowana proszkowo, kolor: naturalny

material: natural rattan / powder coated steel color: natural

материал: ротанг натуральный / сталь с порошковым покрытием цвет: натуральный

47
45
85
43

K401

materiał: rattan syntetyczny / tkanina / stal malowana proszkowo kolory: naturalny - czarny lub czarny - popielaty

material: synthetic rattan / cloth / powder coated steel colors: natural - black, black - grey

материал: синтетический ротанг / ткань / сталь с порошковым покрытием цвета: натуральный / черный или серый / черный

62
58
85
48

K551

materiał: tkanina velvet BLUVEL / stal chromowana / stal malowana proszkowo, kolory: popielaty #14 lub ciemny zielony #78 / złoty

material: velvet cloth BLUVEL / chrome steel / powder coated steel
colors: grey #14, dark green #78 / gold

материал: ткань бархат BLUVEL / сталь хромированная / сталь с порошковым покрытием, цвет: пепельный #14, темно-зеленый #78 / золотой

57
60
79
49

K517

materiał: tkanina velvet BLUVEL / stal malowana proszkowo kolory: popielaty #14 lub ciemny zielony #78 / złoty

material: velvet cloth BLUVEL / powder coated steel
colors: grey #14, dark green #78 / gold

материал: функция поворота BLUVEL / сталь с порошковым покрытием цвета: серый #14, темно-зеленый #78 / золото

48
55
94
48

K436

materiał: tkanina velvet BLUVEL / stal chromowana, kolory: popielaty #14 - złoty lub ciemny zielony #78 - złoty

material: velvet cloth BLUVEL / chrome steel
colors: grey #14 / gold, dark green #78 / gold

материал: функция поворота BLUVEL / хромированная сталь, цвета: серый #14 / золотой или темно-зеленый #78 / золотой

54
56
76
47

K537

materiał: tkanina RAVEN / stal chromowana kolory: kremowy #22 lub popielaty #10

material: cloth RAVEN / chrome steel
colors: creamy #22, grey #10

материал: ткань RAVEN / сталь хромированная цвет: кремовый #22, пепельный #10

47
56
85
49

K499

materiał: tkanina velvet BLUVEL / stal chromowana kolory: popielaty #14, beżowy #40 lub ciemny zielony #78 / złoty

material: velvet cloth BLUVEL / chrome steel
colors: grey #14, beige #40, dark green #78 / gold

материал: функция поворота BLUVEL / хромированная сталь цвета: серый #14, бежевый #40 или темно-зеленый #78 / золото

53
57
80
46

K500

materiał: tkanina velvet BLUVEL / stal chromowana kolor: beżowy #40 - czarny #19

material: velvet cloth BLUVEL / chrome steel
color: beige #40 / black #19

материал: функция поворота BLUVEL / хромированная сталь, цвет: бежевый #40 / черный #19

48
52
95
46

K555

materiał: tkanina velvet BLUVEL / stal nierdzewna
kolor: popielaty #14 - srebrny

material: velvet cloth BLUVEL / stainless steel
colors: grey #14 / silver

материал: ткань бархат BLUVEL / нержавеющая сталь
цвет: пепельный #14 / серебряный

48
52
95
46

K556

materiał: tkanina velvet BLUVEL / stal nierdzewna
kolor: czarny #19 - złoty

material: velvet cloth BLUVEL / stainless steel
colors: black #19 / gold

материал: ткань бархат BLUVEL / нержавеющая сталь
цвет: черный BLUVEL#19 / золотой

54
64
80
47

K474

materiał: tkanina - bouclé / stal chromowana
kolor: kremowy - złoty

material: cloth - bouclé / chrome steel
color: cream / gold

материал: ткань - букле / хромированная сталь
цвет: кремовый - золото

55
59
85
46

K290

materiał: tkanina / stal malowana proszkowo
kolor: popielaty

material: cloth / powder coated steel
color: grey

материал: ткань / окрашенная сталь
цвет: серый

57
53
79
47

K304

materiał: eco skóra / stal chromowana
kolor: ciemny popiel - brązowy

material: eco leather / chrome steel
color: dark grey / brown

материал: экокожа / хромированная сталь
цвет: темно-серый / коричневый

45
50
86
47

K438

materiał: tkanina velvet HLR / stal malowana proszkowo
kolor: musztardowy #68

material: velvet cloth HLR / powder coated steel
color: mustard #68

материал: бархатная ткань HLR / сталь
с порошковым покрытием, цвет: горчичный #68

49
54
84
46

K460

materiał: tkanina velvet BLUVEL/ stal chromowana
kolory: popielaty #14, różowy #52, czarny #19 lub beżowy #28

material: velvet cloth BLUVEL / chrome steel
colors: grey #14, pink #52, black #19, beige #28

материал: функция поворота BLUVEL / хромированная сталь
цвета: серый #14, розовый #52, черный #19 или бежевый #28

45
48
88
48

K379

materiał: tkanina velvet HLR / stal malowana proszkowo / stal chromowana, kolory: popielaty #21

material: velvet cloth HLR / powder coated steel / chrome steel, color: grey #21

материал: бархатная ткань HLR / сталь с порошковым покрытием / хромированная сталь, цвет: серый #21

62
64
79
51

K575

materiał: tkanina CREMONA / stal malowana proszkowo
kolory: beżowy #14, popielaty #96 lub oliwkowy #38

material: cloth CREMONA / powder coated steel
colors: beige #14, grey #96, olive #38

материал: ткань CREMONA / сталь с порошковым покрытием
цвета: бежевый #14, серый #96 или оливковый #38

55
66
80
51

K590

materiał: tkanina CREMONA / stal malowana proszkowo
kolory: popielaty #96, beżowy #14 lub oliwkowy #38

material: cloth CREMONA / powder coated steel
colors: grey #96, beige #14, olive #38

материал: ткань CREMONA / сталь с порошковым покрытием
цвета: серый #96, бежевый #14, или оливковый #38

61
59
78
49

K482

materiał: tkanina / stal malowana proszkowo
kolory: popielaty lub beżowy

material: cloth / powder coated steel
colors: grey, beige

материал: ткань / сталь с порошковым покрытием
цвета: серый или бежевый

57
60
79
49

K516

materiał: tkanina NEA / stal malowana proszkowo
kolory: popielaty #15, jasny beżowy #25, musztardowy #66 lub oliwkowy #73

material: cloth NEA / powder coated steel
colors: grey #15, light beige #25, mustard #66, olive #73

материал: ткань NEA / сталь с порошковым покрытием
цвета: серый #15, светло-бежевый #25, горчичный #66 или оливковый #73

52
62
82
46

K497

materiał: tkanina RAVEN / stal malowana proszkowo
kolory: jasny popiel #10 lub kremowy #22

material: cloth RAVEN / powder coated steel
colors: light grey #10, cream #22

материал: ткань RAVEN / сталь с порошковым покрытием
цвета: светло-серый #10, кремовый #22

54
60
83
48

K481

materiał: tkanina / stal malowana proszkowo
kolory: popielaty lub beżowy

material: cloth / powder coated steel
colors: grey, beige

материал: ткань / сталь с порошковым покрытием
цвета: серый или бежевый

55
60
87
46

K543

materiał: tkanina VARDO / stal malowana proszkowo
kolory: popielaty #11, beżowy #28 lub oliwkowy #74

material: cloth VARDO / powder coated steel
colors: grey #11, beige #28, olive #74

материал: ткань VARDO / сталь с порошковым покрытием
цвет: пепельный #11, бежевый #28 или оливковый #74

53
56
77
47

K609

materiał: tkanina BALTIMORE / stal malowana proszkowo
kolory: beżowy #05 lub popielaty #19

material: cloth BALTIMORE / powder coated steel
colors: beige #05, grey #19

материал: ткань BALTIMORE / сталь с порошковым покрытием, цвета: бежевый #05, серый #19

60
59
85
47

K559

materiał: tkanina / stal malowana proszkowo
kolor: popielaty lub beżowy

material: cloth / powder coated steel
color: grey, beige

материал: ткань / сталь с порошковым покрытием
цвет: пепельный, бежевый

60
59
79
48

K459

materiał: tkanina / stal malowana proszkowo
kolor: beżowy

material: cloth / powder coated steel
color: beige

материал: ткань / сталь с порошковым покрытием
цвет: бежевый

57
59
75
47

K518

materiał: tkanina - bouclé / stal malowana proszkowo
kolor: kremowy

material: cloth - boucle / powder coated steel
color: cream

материал: ткань - букле / сталь с порошковым покрытием
цвет: кремовый

47
60
92
47

K493

materiał: tkanina / stal malowana proszkowo
kolory: popielaty lub beżowy

material: cloth / powder coated steel
colors: grey, beige

материал: ткань / сталь с порошковым покрытием
цвета: серый или бежевый

51
57
77
47

K373

materiał: tkanina / stal malowana proszkowo
kolory: popielaty, beżowy lub musztardowy

material: cloth / powder coated steel
colors: grey, beige, mustard

материал: ткань / сталь с порошковым покрытием
цвета: серый, бежевый или горчичный

47
63
85
48

K567

materiał: tkanina / stal malowana proszkowo
kolory: beżowy, popielaty

material: cloth / powder coated steel
colors: beige, grey

материал: ткань / сталь с порошковым покрытием
цвета: бежевый, серый

51
64
90
48

K360

materiał: tkanina / stal malowana proszkowo
kolor: żółty

material: cloth / powder coated steel
color: yellow

материал: ткань / сталь с порошковым покрытием
цвет: желтый

50
60
90
47

K534

materiał: tkanina VARDO / stal malowana proszkowo
kolor: beżowy #28

material: cloth VARDO / powder coated steel
color: beige #28

материал: ткань VARDO / сталь с порошковым покрытием
цвет: бежевый #28

45
55
86
48

K402

materiał: tkanina / stal malowana proszkowo
kolory: popielaty lub beżowy

material: cloth / powder coated steel
colors: grey, beige

материал: ткань / сталь с порошковым покрытием, цвета: серый или бежевый

60
54
75
42

K557

materiał: tkanina ODIN / stal malowana proszkowo
kolory: jasny beż #24

material: cloth ODIN / powder coated steel
colors: light beige #24

материал: ткань ODIN / сталь с порошковым покрытием
цвет: светло-бежевый #24

51
57
77
47

K486

materiał: tkanina / stal malowana proszkowo
kolor: beżowy

material: cloth / powder coated steel
color: beige

материал: ткань / сталь с порошковым покрытием
цвет: бежевый

46
55
80
46

K490

materiał: polipropylen
kolory: biały lub miętowy

material: polypropylene
colors: white, mint

материал: полипропилен
цвета: белый или мятный

48
58
83
50

K245

materiał: polipropylen / eco skóra / poliwęglan
kolor: biały-transparentny

material: polypropylene / eco leather / polycarbonate
color: white / transparent

материал: полипропилен / экокожа / поликарбонат, цвет: белый-бесцветный

56
55
78
46

K582

materiał: polipropylen / sznurek
kolor: czarny - naturalny

material: polypropylene / rope
color: black / natural

материал: полипропилен / шнур
цвет: чёрный - натуральный

42
51
83
46

K529

materiał: polipropylen
kolory: biały, czarny, biały / naturalny lub czarny / naturalny

material: polypropylene
colors: white, black, white / natural, black / natural

материал: полипропилен
цвет: белый, черный, белый / натуральный, черный / натуральный

57
52
80
45

K530

materiał: polipropylen
kolory: biały / naturalny lub czarny / naturalny

material: polypropylene
colors: white / natural, black / natural

материал: полипропилен
цвет: белый / натуральный, черный / натуральный

50
56
80
45

K532

materiał: polipropylen
kolory: biały, czarny, miętowy lub khaki

material: polypropylene
colors: white, black, mint, khaki

материал: полипропилен
цвет: белый, черный, мятный, хаки

42
55
79
47

K514

materiał: polipropylen
kolory: biały, czarny, jasny niebieski, miętowy lub pomarańczowy

material: polypropylene
colors: white, black, light blue, mint, orange

материал: полипропилен
цвета: белый, черный, светло-голубой, мятный, горчичный или апельсин

60
56
84
45

K492

materiał: polipropylen
kolor: biały

material: polypropylene
color: white

материал: полипропилен
цвет: белый

60
56
76
44

K491

materiał: polipropylen
kolory: biały, czarny lub musztardowy

material: polypropylene
colors: white, black, mustard

материал: полипропилен
цвета: белый, черный, горчичный

60
62
81
49

K377

| materiał: tkanina velvet / stal malowana proszkowo
kolory: popielaty lub jasny beżowy

| *material: velvet cloth / powder coated steel*
colors: grey, light beige

| *материал: бархатная ткань / сталь с порошковым покрытием*
цвета: серый или светло - бежевый

54
58
82
47

K473

| materiał: tkanina - velvet / stal malowana proszkowo
kolory: popielaty lub ciemny zielony

| *material: velvet cloth / powder coated steel*
colors: grey, dark green

| *материал: ткань - бархат / сталь с порошковым покрытием*
цвета: серый или темно-зеленый

59
60
86
47

K558

| materiał: tkanina - velvet HLR / stal malowana proszkowo
kolory: popielaty #21, ciemny zielony #57, czarny #66 lub beżowy #07

| *material: velvet cloth HLR / powder coated steel*
colors: grey #21, dark green #57, black #66, beige #07

| *материал: ткань бархат HLR / сталь с порошковым покрытием*
цвет: пепельный #21, темно-зеленый #57, черный #66, бежевый #07

56
65
81
51

K487

| materiał: tkanina velvet BLUVEL / stal malowana proszkowo
kolor: popielaty #14

| *material: velvet cloth BLUVEL / powder coated steel*
color: grey #14

| *материал: функция поворота BLUVEL / сталь с порошковым покрытием*
цвет: серый #14

58
53
80
51

K429

| materiał: tkanina velvet HLR / stal malowana proszkowo
kolory: popielaty #21 lub ciemny zielony #57

| *material: velvet cloth HLR / powder coated steel*
colors: grey #21, dark green #57

| *материал: бархатная ткань HLR / сталь с порошковым покрытием*
цвета: серый #21 или темно-зеленый #57

61
54
77
48

K430

| materiał: tkanina velvet HLR / stal malowana proszkowo
kolory: popielaty #21, ciemny zielony #57, granatowy #64, musztardowy #68, beżowy #7 lub czarny #66

| *material: velvet cloth HLR / powder coated steel*
colors: grey #21, dark green #57, dark blue #64, mustard #68, beige #7, black #66

| *материал: функция поворота HLR / сталь с порошковым покрытием*
цвета: серый #21, темно - зеленый #57, темно - синий #64, горчичный #68, бежевый #7 или черный #66

62
62
85
50

K410

| materiał: tkanina velvet / stal malowana proszkowo
kolory: popielaty, różowy, ciemny zielony lub musztardowy

| *material: velvet cloth / powder coated steel*
colors: grey, pink, dark green, mustard

| *материал: бархатная ткань / сталь с порошковым покрытием, цвета: серый, розовый, чтемно - зеленый или горчичный*

60
58
84
48

K386

| materiał: tkanina velvet / stal malowana proszkowo
kolory: popielaty lub różowy

| *material: velvet cloth / powder coated steel*
colors: grey, pink

| *материал: бархатная ткань / сталь с порошковым покрытием, цвета: серый или розовый*

60
58
76
45

K531

| materiał: tkanina velvet MAVEL / stal malowana proszkowo
kolory: popielaty #14, beżowy #38 lub musztardowy #68

| *material: velvet cloth MAVEL / powder coated steel*
colors: grey #14, beige #38, mustard #68

| *материал: ткань бархат MAVEL / сталь с порошковым покрытием*
цвет: пепельный #14, бежевый #38, горчичный #68

53
53
83
46

K552

| materiał: tkanina DIOSA / stal malowana proszkowo
kolory: popielaty #85 lub beżowy #11

| *material: cloth DIOSA / powder coated steel*
colors: grey #85, beige #11

| *материал: ткань DIOSA / сталь с порошковым покрытием,*
цвет: пепельный #85, бежевый #11

52
58
92
46

K366

| materiał: tkanina velvet BLUVEL / stal malowana proszkowo
kolory: popiel #14, ciemny zielony #78, bordowy #59 lub beżowy #40

| *material: velvet cloth BLUVEL / powder coated steel*
colors: grey #14, dark green #78, dark red #59, beige #40

| *материал: функция поворота BLUVEL / сталь с порошковым покрытием*
цвета: серый #14, темно - зеленый #78, бордовый #59, бежевый #40

52
57
90
46

K365

| materiał: tkanina velvet BLUVEL / stal malowana proszkowo
kolory: popielaty #14, granatowy #86 lub czarny #66

| *material: velvet cloth BLUVEL / powder coated steel*
colors: grey #14, dark blue #86, black #66

| *материал: функция поворота BLUVEL / сталь с порошковым покрытием, цвета: серый #14, темно - синий #86 или черный #66*

50
63
87
48

K589

| materiał: tkanina velvet - BLUVEL / stal malowana proszkowo
kolory: popielaty #14 lub beżowy #40

| *material: velvet cloth - BLUVEL / powder coated steel*
colors: grey #14, beige #40

| *материал: ткань вельвет - BLUVEL / сталь с порошковым покрытием*
цвета: серый #14 или бежевый #40

60
58
77
50

K587

| materiał: tkanina mat velvet - MAVEL / stal malowana proszkowo
kolory: popielaty #14 lub beżowy #38

| *material: mat velvet cloth - MAVEL / powder coated steel*
colors: grey #14, beige #38

| *материал: ткань матовый вельвет - MAVEL / сталь с порошковым покрытием*
цвета: серый #14 или бежевый #38

51
61
85
45

K580

| materiał: tkanina velvet - HLR / stal malowana proszkowo
kolory: beżowy #11, popielaty #21, ciemny zielony #57 lub czarny #66

| *material: velvet cloth - HLR / powder coated steel*
colors: beige #11, grey #21, dark green #57, black #66

| *материал: ткань вельвет - HLR / сталь с порошковым покрытием*
цвета: бежевый #11, серый #21, тёмно-зелёный #57 или чёрный #66

47
54
84
47

K569

| materiał: tkanina velvet - HLR / stal malowana proszkowo
kolory: beżowy #11, popielaty #21 lub czarny #66

| *material: velvet cloth - HLR / powder coated steel*
colors: beige #11, grey #21, black #66

| *материал: ткань вельвет - HLR / сталь с порошковым покрытием*
цвета: бежевый #11, серый #21 или черный #66

48
53
86
50

K453

| materiał: tkanina velvet BLUVEL / stal malowana proszkowo
kolory: popielaty #14, ciemny zielony #78, granatowy #86, musztardowy #68, czarny #19, beżowy #28 lub cynamonowy #4215

| *material: velvet cloth BLUVEL / powder coated steel*
colors: grey #14, dark green #78, dark blue #86, mustard #68, black #19, beige #28, cinnamon #4215

| *материал: функция поворота BLUVEL / сталь с порошковым покрытием*
цвета: серый #14, темно-зеленый #78, темно-синий #86, горчичный #68, черный #19, бежевый #28 или корица #4215

46
55
83
48

K454

CHARAZIAK DESIGN

materiał: tkanina velvet / stal malowana proszkowo
kolory: popielaty, ciemny zielony

material: velvet cloth / powder coated steel
colors: grey, dark green

материал: бархатная ткань / сталь с порошковым покрытием, цвета: серый, темно-зеленый

57
62
82
49

K458

CHARAZIAK DESIGN

materiał: tkanina velvet / stal malowana proszkowo
kolor: ciemny zielony

material: velvet cloth / powder coated steel
color: dark green

материал: бархатная ткань / сталь с порошковым покрытием, цвет: темно-зеленый

44
63
96
47

K485

CHARAZIAK DESIGN

materiał: tkanina - velvet / stal malowana proszkowo
kolor: ciemny zielony - czarny

material: velvet cloth / powder coated steel
color: dark green / black

материал: ткань - бархат / сталь с порошковым покрытием, цвет: темно - зеленый - черный

57
54
79
48

K426

materiał: tkanina velvet BLUVEL / stal malowana proszkowo
kolory: czarny #19, popielaty #14 lub ciemny zielony #78

material: velvet cloth BLUVEL / powder coated steel
colors: black #19, grey #14, dark green #78

материал: функция поворота BLUVEL / сталь с порошковым покрытием, цвета: черный #19, серый #14 или темно - зеленый #78

44
58
85
47

K561

materiał: tkanina VARDO / stal malowana proszkowo
kolory: popielaty #11, beżowy #28, oliwkowy #74 lub musztardowy #66

material: cloth VARDO / powder coated steel
colors: grey #11, beige #28, olive #74, mustard #66

материал: ткань VARDO / сталь с порошковым покрытием цвет: пепельный #11, бежевый #28 оливковый #74, горчичный #66

54
57
84
48

K384

materiał: tkanina velvet / stal malowana proszkowo
kolory: popielaty lub ciemny zielony

material: velvet cloth / powder coated steel
colors: grey, dark green

материал: бархатная ткань / сталь с порошковым покрытием, цвета: серый или темно - зеленый

44
58
85
47

K450

materiał: tkanina velvet BLUVEL / stal malowana proszkowo
kolory: popielaty #14, ciemny zielony #78, granatowy #86, musztardowy #68, czarny #19, beżowy #28 lub cynamonowy #4215

material: velvet cloth BLUVEL / powder coated steel
colors: grey #14, dark green #78, dark blue #86, mustard #68, black #19, beige #28, cinnamon #4215

материал: функция поворота BLUVEL / сталь с порошковым покрытием цвета: серый #14, темно - зеленый #78, темно - синий #86, горчичный #68, черный #19, бежевый #28 или корица #4215

48
57
85
47

K538

| materiał: tkanina velvet BLUVEL / stal malowana proszkowo, kolory: popielaty #14, ciemny zielony #78, czarny #19, beżowy #40 lub musztardowy #68

| *material: velvet cloth BLUVEL / powder coated steel, colors: grey #14, dark green #78, black #19, beige #40, mustard #68*

| *материал: ткань бархат BLUVEL / сталь с порошковым покрытием, цвет: пепельный #14, темно-зеленый #78, черный #19, бежевый #40, горчичный #68*

47
55
84
43

K548

| materiał: tkanina VARDO / stal malowana proszkowo, kolory: popielaty #11, beżowy #28, oliwkowy #74 lub musztardowy #66

| *material: cloth VARDO / powder coated steel, colors: grey #11, beige #28, olive #74, mustard #66*

| *материал: ткань VARDO / сталь с порошковым покрытием цвет: пепельный #11, бежевый #28 оливковый #74, горчичный #66*

45
55
89
47

K525

| materiał: tkanina velvet HLR
kolory: popielaty #21, ciemny zielony #57, beżowy #11, czarny #66, musztardowy #68 lub mokka

| *material: velvet cloth HLR / powder coated steel*
colors: grey #21, dark green #57, beige #11, black #66, mustard #68, mokka

| *материал: ткань бархат HLR*
цвет: пепельный #21, темно-зеленый #57, бежевый #11, черный #66, горчичный #68 или мокко

45
53
88
47

K560

| materiał: tkanina / stal malowana proszkowo
kolory: popielaty, beżowy lub oliwkowy

| *material: cloth / powder coated steel*
colors: grey, beige, olive

| *материал: ткань / сталь с порошковым покрытием*
цвет: пепельный, бежевый, оливковый

45
53
87
48

K547

| materiał: tkanina / stal malowana proszkowo
kolor: popielaty, beżowy lub czarny

| *material: velvet / powder coated steel*
colors: grey, beige, black

| *материал: ткань / сталь с порошковым покрытием*
цвет: пепельный,бежевый, черный

45
52
88
48

K608

| materiał: tkanina velvet HLR
kolory: popielaty #21, beżowy #11, czarny #66 lub ciemny zielony #57

| *material: velvet cloth - HLR*
colors: grey #21, beige #11, black #66, dark green #57

| *материал: ткань вельвет HLR*
цвета: серый #21, бежевый #11, черный #66, темно-зеленый #57

44
56
87
48

K417

materiał: tkanina velvet HLR / stal malowa proszkowo
kolory: popielaty #21, ciemny zielony #57, granatowy #64, czarny #66, beżowy #11, musztardowy #68 lub cynamonowy #4215

material: velvet cloth HLR / powder coated steel
colors: grey #21, dark green #57, dark blue #64, mustard #68, black #66, beige #11, cinnamon #4215

материал: бархатная ткань HLR / окрашенная сталь
цвета: серый #21, темно - зеленый #57, синий #64, горчичный #68, черный #66, бежевый #11 или корица #4215

46
61
84
48

K549

materiał: tkanina VARDO / stal malowana proszkowo
kolory: popielaty #11, beżowy #28, oliwkowy #74 lub musztardowy #66

material: cloth VARDO / powder coated steel
colors: grey #11, beige #28, olive #74, mustard #66

материал: ткань VARDO / сталь с порошковым покрытием
цвет: пепельный #11, бежевый #28, оливковый #74, горчичный #66

46
58
83
45

K521

materiał: tkanina velvet BLUVEL / stal malowana proszkowo
kolor: musztardowy #68

material: velvet cloth BLUVEL / powder coated steel
color: mustard #68

материал: функция поворота BLUVEL / сталь с порошковым покрытием, цвет: горчичный #68

46
61
84
48

K332

materiał: tkanina velvet BLUVEL / stal malowana proszkowo
kolory: ciemny popiel #14, ciemny zielony #78, czarny #19, granatowy #86, bordowy #59, musztardowy #68, różowy #52, turkusowy #85, beżowy #28, cynamonowy #4215 lub mokka #38

material: velvet cloth BLUVEL / powder coated steel
colors: dark grey #14, dark green #78, black #19, dark blue #86, dark red #59, mustard #68, pink #52, turquoise #85, beige #28, cinnamon #4215, mokka #38

материал: функция поворота BLUVEL / сталь с порошковым покрытием
цвета: темно-серый #14, темно-зеленый #78, черный #19, синий #86, бордовый #59, горчичный #68, розовый #52, бирюзовый #85, бежевый #28, корица #4215 или мокко #38

55
60
82
50

K506

materiał: tkanina - velvet HLR / stal malowana proszkowo
kolor: wielobarwny #66 + wzór

material: velvet cloth HLR / powder coated steel
colors: multicolored #66 + wzór

материал: бархатная ткань HLR / сталь с порошковым покрытием, цвета: разноцветные #66 + wzór

53
60
82
48

K392

materiał: tkanina velvet / stal malowana proszkowo
kolor: ciemny popiel - brązowy

material: velvet cloth / powder coated steel
color: dark grey / brown

материал: бархатная ткань / сталь с порошковым покрытием, цвет: темно - серый / коричневый

49
54
84
48

K478

materiał: tkanina - velvet / tkanina / stal malowana proszkowo
kolor: czarny - biały

material: velvet cloth / cloth / powder coated steel
color: black / white

материал: ткань - бархат / ткань / сталь с порошковым покрытием, цвет: черный - белый

51
57
77
47

K455

materiał: tkanina velvet / stal malowana proszkowo
kolor: ciemny zielony

material: velvet cloth / powder coated steel
color: dark green

материал: бархатная ткань / сталь с порошковым покрытием
цвет: темно-зеленый

49
52
84
46

K409

materiał: tkanina / stal malowana proszkowo
kolor: ciemny popiel

material: cloth / powder coated steel
color: dark grey

материал: ткань / сталь с порошковым покрытием, цвет: темно - серый

43
47
87
49

K449

materiał: tkanina / stal malowana proszkowo
kolor: czarny

material: cloth / powder coated steel
color: black

материал: ткань / сталь с порошковым покрытием, цвет: черный

43
53
93
47

K577

materiał: tkanina velvet - HLR / stal malowana proszkowo
kolory: beżowy #11, popielaty #21 lub czarny #66

material: velvet cloth - HLR / powder coated steel
colors: beige #11, grey #21, black #66

материал: ткань вельвет - HLR / сталь с порошковым покрытием
цвета: бежевый #11, серый #21 или чёрный #66

45
65
98
48

K292

materiał: tkanina / stal malowa proszkowo
kolor: popielaty

material: cloth / powder coated steel
color: grey

материал: ткань / окрашенная сталь
цвет: серый

46
61
102
51

K442

materiał: tkanina velvet BLUVEL / stal malowana proszkowo
kolory: popielaty #14, ciemny zielony #78 lub musztardowy #68

material: velvet cloth BLUVEL / powder coated steel
colors: grey #14, dark green #78, mustard #68

материал: бархатная ткань BLUVEL / сталь с порошковым покрытием
цвета: серый #14 или темно-зелены #78 или горчичный #68

46
63
101
48

K188

materiał: stal chromowana / eco skóra
kolory: biały lub czarny

material: chrome steel / eco leather
colors: white, black

материал: сталь хромированная / экокожа
цвета: белый или черный

45
58
99
45

K194

materiał: stal chromowana / eco skóra / sklejka lakierowana
kolory: tapicerka - czarny, sklejka - biały

material: chrome steel / eco leather / lacquered plywood
colors: upholstery - black, plywood - white

материал: хромированная сталь/ экокожа/ окрашенное клееное дерево, цвета: обивка - черный, клееное дерево - белый

46
61
98
49

K338

materiał: eco skóra / stal malowana proszkowo
kolor: brązowy

material: eco leather / powder coated steel
color: brown

материал: экокожа / окрашенная сталь
цвет: коричневый

46
60
100
50

K584

materiał: tkanina / eco skóra / stal malowana proszkowo
kolor: beżowy - kaszmir

material: cloth / eco leather / powder coated steel
color: beige / cashmere

материал: ткань / экокожа / сталь с порошковым покрытием
цвет: бежевый - кашемир

42
56
100
46

K85

materiał: stal chromowana / eco skóra
kolory: ciemny kremowy, czarny lub cappuccino

material: chrome steel / eco leather
colors: dark cream, black, cappuccino

материал: хромированная сталь/экокожа,
цвета: темно-кремовый, черный или капуччино

42
56
99
47

K104

materiał: stal chromowana / eco skóra / sklejka lakierowana, kolory: tapicerka - czarny, sklejka - biały

material: chrome steel / eco leather / lacquered plywood, colors: upholstery - black, plywood - white

материал: хромированная сталь / экокожа / клееное дерево окрашенное
цвет: обивки - черный, дерево - белый

44
59
100
47

K224

| materiał: stal chromowana / eco skóra
kolory: biały, czarny, cappuccino lub popiel

| *material: chrome steel / eco leather*
colors: white, black, cappuccino, grey

| *материал: хромированная сталь / экокожа*
цвета: белый, черный, капучино или серый

42
60
97
47

K211

| materiał: stal chromowana / eco skóra
kolory: czarny, biały, beżowy, popiel

| *material: chrome steel / eco leather*
colors: black, white, beige, grey

| *материал: хромированная сталь /экокожа,*
цвета: черный, белый, бежевый, серый

42
55
103
48

K147

| materiał: stal chromowana / eco skóra
kolory: biały, popiel lub czarny

| *material: chrome steel / eco leather*
colors: white, grey, black

| *материал: хромированная сталь / экокожа*
цвета: белый, серый или черный

42
60
97
47

K349

| materiał: tkanina / stal chromowana
kolor: popielaty

| *material: cloth / chrome steel*
color: grey

| *материал: ткань / сталь хромированная*
цвет: серый

43
53
93
47

K578

materiał: tkanina velvet - HLR / stal chromowana
kolory: beżowy #11, popielaty #21 lub czarny #66

material: velvet cloth - HLR / chrome steel
colors: beige #11, grey #21, black #66

материал: ткань вельвет - HLR / сталь хромированная
цвета: бежевый #11, серый #21 или чёрный #66

43
57
97
47

K309

materiał: tkanina / stal chromowana
kolory: ciemny popiel lub jasny beż

material: cloth / chrome steel
colors: dark grey, light beige

материал: ткань / сталь хромированная
цвета: темно-серый или светло-бежевый

43
54
101
47

K416

materiał: tkanina velvet HLR / stal chromowana
kolory: popielaty #21, ciemny zielony #57, granatowy #64, musztardowy #68, czarny #66 lub beżowy #11

material: velvet cloth HLR / chrome steel
colors: grey #21, dark green #57, dark blue #64, mustard #68, black #66, beige #11

материал: бархатная ткань HLR / сталь хромированная
цвета: серый #21, темно - зеленый #57, синий #64, горчичный #68, черный #66 или бежевый #11

43
54
101
47

K209

materiał: stal chromowana / eco skóra
kolory: czarny, biały, beżowy, popielaty

material: chrome steel / eco leather
colors: black, white, beige, grey

материал: хромированная сталь / экокожа
цвета: черный, белый, бежевый, серый

40
49
97
45

K70

materiał: stal malowana proszkowo / eco skóra
kolory: stelaż - popiel, biały lub czarny, eco skora - jasny brąz, biały lub czarny

material: powder coated steel / eco leather
colors: frame - grey, white, black, eco leather - light brown, white, black

материал: окрашеная сталь / экокожа,
цвета: каркас - серый, белый или черный,
экокожа - светло-коричневый, белый или черный

44
54
97
47

K202

materiał: stal malowana proszkowo / eco skóra
kolory: kremowy, cappuccino, czarny lub popielaty

material: powder coated steel / eco leather
colors: cream, cappuccino, black, grey

атериал: окрашенная сталь / экокожа,
цвета: кремовый, капучино, черный или серый

46
47
75
42

K565

krzesło składane, materiał: stal malowana proszkowo
kolory: biały, czarny lub popielaty

folding chair, material: powder coated steel
colors: white, black, grey

складной стул: материал: сталь с порошковым покрытием
цвета: белый, черный или серый

46
53
86
45

K566

krzesło składane, materiał: tkanina / stal malowana proszkowo
kolory: beżowy, czarny lub czarno - popielaty

folding chair, material: cloth / powder coated steel
colors: beige, black, black / grey

складной стул: материал: ткань / сталь с порошковым покрытием
цвета: бежевый, черный или черный / серый

45
59
93
46

20x20 mm
1,2 mm

K66

materiał: stal malowana / tkanina
kolor: stelaż - złoty, tapicerka - bordowy

material: painted steel / cloth
color: frame - gold, upholstery - dark red

материал: окрашеная сталь/ ткань,
цвет: рамы - золотистый, обивки - бордовый

45
59
93
46

20x20 mm
1,2 mm

K66S

materiał: stal malowana / tkanina
kolor: stelaż - srebrny, tapicerka - niebieski

material: painted steel / cloth
color: frame - silver, upholstery - blue

материал: окрашеная сталь/ ткань,
цвет: рамы -серебристый, обивки - голубой

46
47
85
44

K155

materiał: stal chromowana / sklejka gięta
kolor: biały

material: chrome steel / bent plywood
color: white

материал: хромированная сталь /
клееное дерево, цвет: белый

42
63
96
47

K186

materiał: stal chromowana / eco skóra
kolor: czarno-biały

material: chrome steel / eco leather
color: black / white

материал: сталь хромированная / экокожа
цвет: черно-белый кремовый

41
41
47,5

CHICO

NowyStyl

materiał: stal chromowana / PVC, kolor: według wzornika

material: chrome steel / PVC, colors: by color swatch

материал: хромированная сталь / экокожа
цвет: согласно карте цветов

56
55
83
47

K586

materiał: sklejka gięta / tkanina velvet - BLUVEL /
stal malowana proszkowo, kolor: orzechowy - czarny #19

material: bent plywood / velvet cloth - BLUVEL /
powder coated steel, color: walnut / black #19

материал: клееное дерево / ткань вельвет - BLUVEL / сталь
с порошковым покрытием, цвет: ореховый - чёрный #19

54
45
81
45

K563

materiał: drewno lite - kauczukowe / sklejka gięta / tkanina
kolor: orzechowy - popielaty - czarny

material: solid rubber wood / bent plywood / cloth
color: walnut / grey / black

материал: массив гивеи / гнутая фанера / ткань
цвет: орех / пепельный / черный

57
63
81
47

K583

materiał: drewno lite - kauczukowe / tkanina
kolor: orzechowy - brązowy - beżowy

material: solid rubber wood / cloth
color: walnut / brown / beige

материал: массив дерева - гивея / ткань
цвет: ореховый - коричневый - бежевый

NEW COLOR

56
55
77
47

K396

materiał: sklejka gięta / tkanina velvet / drewno lite
kolory: jasny dąb - popielaty, orzechowy - czarny, orzechowy - beżowy lub naturalny - czarny

material: bent plywood / velvet cloth / solid wood
colors: light oak / grey, walnut / black, walnut / beige, natural / black

материал: клееное дерево / бархатная ткань / массив
цвета: светлый дуб / серый, орех / черный, орех / бежевый, натуральный / черный

55
49
75
45

K562

materiał: drewno lite - kauczukowe / sklejka gięta / tkanina
kolor: orzechowy - jasny beż

material: solid rubber wood / bent plywood / cloth
color: walnut / light beige

материал: массив гивеи / гнутая фанера / ткань
цвет: орех / светло-бежевый

55
55
77
45

K544

materiał: sklejka gięta / eco skóra
kolory: orzechowy - popielaty lub orzechowy - czarny

material: bent plywood / eco leather
colors: walnut / grey, walnut / black

материал: гнутая фанера / экокожа
цвет: орех / пепельный, орех / черный

NEW COLOR

63
53
83
51

K545

materiał: sklejka gięta / tkanina ARAGON
kolory: orzechowy - popielaty #97, orzechowy - beżowy #14 lub naturalny - beżowy #14

material: bent plywood / cloth ARAGON
colors: walnut / grey #97, walnut / beige #14, natural / beige #14

материал: гнутая фанера / ткань ARAGON
цвет: орех / пепельный #97, орех / бежевый #14 или натуральный / бежевый #14

BUENO

materiał: tkanina / drewno lite - dębowe
kolor: jasny popiel - naturalny

material: cloth / solid oak wood
color: light grey / natural

материал: ткань / массив дерева - дуб
цвет: светло - серый / натуральный

BASSO

materiał: tkanina - CREMONA / drewno lite - bukowe, kolory: noga - dąb miodowy, tapicerka - popielaty #96 lub beżowy #14 lub noga - jasny orzech, tapicerka - beżowy #14

material: cloth - CREMONA / solid beech wood, colors: legs - honey oak, cloth - grey #96 / beige #14, legs - light walnut, cloth - beige #14

материал: ткань - CREMONA / массив дерева - бук, цвета: опоры - медовый дуб, обивка серый #96 или бежевый #14, или опоры светлый орех, обивка - бежевый #14

TOLEDO

materiał: drewno lite bukowe / tkanina, kolory: dąb miodowy / INARI 95, biały / INARI 91, dąb sonoma / INARI 91, dąb miodowy / INARI 22, dąb sonoma / INARI 23

material: solid beech wood / cloth, colors: honey oak / INARI 95, white / INARI 91, sonoma oak / INARI 91, honey oak / INARI 22, sonoma oak / INARI 23

материал: массив бука / ткань, цвета: медовый дуб / INARI 95, белый / INARI 91, дуб сонома / INARI 91, медовый дуб / INARI 22, дуб сонома / INARI 23

TOLEDO 2

materiał: drewno lite bukowe / tkanina velvet
kolory: dąb miodowy / SOLO 265, MONOLITH 37, MONOLITH 77, SOLO 252

material: solid beech wood / velvet cloth
colors: honey oak / SOLO 265, MONOLITH 37, MONOLITH 77, SOLO 252

материал: массив бука / бархатная ткань
цвета: дуб медовый / SOLO 265, MONOLITH 37, MONOLITH 77, SOLO 252

BUGGI

materiał: drewno lite - bukowe /
MDF lakierowany, kolor: biały - naturalny

material: solid beech wood /
lacquered MDF, color: white / natural

материал: массив бука / МДФ окрашенная
цвет: белый / натуральный

BUGGI 2

materiał: tkanina / drewno lite - bukowe
kolor: jasny popiel - kaszmir

material: cloth / solid beech wood
color: light grey / cashmere

материал: ткань / массив дерева - бук
цвет: светло - серый / кашемир

HAITI

materiał: drewno lite - bukowe / sklejka gięta - dębowa
kolor: naturalny - czarny

material: solid beech wood / bent oak plywood
color: natural / black

материал: массив дерева - бук / клееное дерево - дуб
цвет: натуральный / черный

42
58
96
45

CARO

materiał: drewno lite / eco skóra
kolor: buk / kremowy

material: solid wood / PVC
color: beech / creamy

материал: массив / экокожа
цвет: бук / кремовый

52
58
83
45

CADIZ

materiał: drewno lite - dębowe / sklejka gięta - dębowa / tkanina, kolor: naturalny - popielaty

material: solid oak wood / oak bent plywood / cloth, color: natural - grey

материал: массив дуба / гнутая фанера из дуба / ткань, цвет: натуральный - пепельно

45
50
89
46

K502

materiał: rattan naturalny / drewno lite
kolor: naturalny

material: natural rattan /solid wood
color: natural

материал: натуральный ротанг / массив дерева
цвет: натуральный

42
58
97
49

CLARION

materiał: drewno lite bukowe / tkanina velvet
kolory: dąb miodowy / RIVIERA 91, MONOLITH 37, MONOLITH 09, biały / INARI 91

material: solid beech wood / velvet cloth
colors: honey oak / RIVIERA 91, MONOLITH 37, MONOLITH 09, white / INARI 91

материал: массив бука / бархатная ткань
цвета: дуб медовый / RIVIERA 91, MONOLITH 37, MONOLITH 09, белый / INARI 91

47
59
99
47

DIEGO 3

materiał: drewno lite - bukowe / tkanina - velvet
kolory: dąb miodowy / MONOLITH 85, MONOLITH 37, MONOLITH 77, MONOLITH 09

material: sold beech wood / velvet cloth
colors: honey oak / MONOLITH 85, MONOLITH 37, MONOLITH 77, MONOLITH 09

материал: массив - бук / ткань - бархат
цвета: медовый дуб / MONOLITH 85, MONOLITH 37, MONOLITH 77, MONOLITH 09

44
53
96
47

VELO

materiał: drewno lite bukowe / tkanina
kolory: czarny - beżowy lub biały - popielaty

material: solid beech wood / cloth
colors: black / beige, white / grey

материал: массив бука / ткань
цвета: черный / бежевый или белый / серый

45
51
93
46

BAROCK

materiał: drewno lite - kauczukowe / tkanina
kolor: biały - popielaty

material: solid rubber wood / cloth
color: white / grey

материал: массив гевеи / ткань
цвет: белый / серый

50
55
90
48

VERDI

CHARAZIAK DESIGN

materiał: drewno lite bukowe / tkanina velvet
kolor: biały / popiel

material: solid beech wood / velvet cloth
color: white / grey

материал: массив бука / бархатная ткань
цвет: белый / серый

50
50
85
45

BARKLEY

materiał: drewno lite kauczukowe
kolor: biały

material: solid rubber wood
color: white

материал: массив гевея
цвет: белый

50
62
95
50

ALDA

materiał: drewno lite / tkanina velvet HLR
kolory: popielaty #21, ciemny zielony #57 lub beżowy #7

material: solid wood / velvet cloth HLR
colors: grey #21, dark green #57, beige #7

материал: массив дерева / ткань бархат HLR
цвет: пепельный #21, темно-зеленый #57, бежевый #7

54
60
100
53

MIYA

materiał: drewno lite - kauczukowe / tkanina velvet BLUVEL
kolory: czarny / popielaty #14, ciemny zielony #78, granatowy #86 lub beżowy #40

material: solid rubber wood / velvet cloth BLUVEL
colors: black / grey #14, dark green #78, dark blue #86, beige #40

материал: твердая древесина - гивея / функция поворота BLUVEL
цвета: черный / пепельный #14, темно - зеленый #78, темно - синий #86, бежевый #40

42
58
97
49

CLARION 2

materiał: drewno lite - bukowe / tkanina velvet
kolory: czarny / MONOLITH 85, MONOLITH 37, MONOLITH 77, MONOLITH 09

material: solid beech wood / velvet cloth
colors: black / MONOLITH 85, MONOLITH 37, MONOLITH 77, MONOLITH 09

материал: массив бука / бархатная ткань
цвета: черный / MONOLITH 85, MONOLITH 37, MONOLITH 77

57
56
86
47

TOLEDO 3

materiał: drewno lite - bukowe / tkanina velvet
kolory: czarny / MONOLITH 37

material: solid beech wood / velvet cloth
colors: black / MONOLITH 37

материал: массив бука / бархатная ткань
цвета: черный / MONOLITH 37

47
59
99
47

DIEGO 2

materiał: drewno lite - bukowe / tkanina velvet
kolory: czarny / MONOLITH 85, MONOLITH 37, MONOLITH 77, MONOLITH 09

material: solid beech wood / velvet cloth
colors: black / MONOLITH 85, MONOLITH 37, MONOLITH 77, MONOLITH 09

материал: массив бука / бархатная ткань
цвета: черный / MONOLITH 85, MONOLITH 37, MONOLITH 77, MONOLITH 09

43
59
95
46

KERRY BIS

materiał: drewno lite / eco skóra
kolor: wenge / ciemny brąz

material: solid wood / eco leather
color: wenge / dark brown

материал: дерево / экокожа
цвет: венге / темно-коричневый

DARIUSZ 2

materiał: drewno lite bukowe / MDF
kolory: biały, dąb sonoma, dąb miodowy, ciemny orzech lub kaszmir
material: solid beech wood / MDF
colors: white, sonoma oak, honey oak, dark walnut, cashmere
материал: массив бука / МДФ
цвета: белый, дуб сонома, дуб медовый, темный орех или кашемир

CITRONE

materiał: drewno lite bukowe / tkanina, kolory: biały / INARI 23, dąb sonoma / INARI 23, dąb miodowy / INARI 91, ciemny orzech / JAZZ 2
material: solid beech wood / cloth, colors: white / INARI 23, sonoma oak / INARI 23, honey oak / INARI 91, dark walnut / JAZZ 2
материал: массив бука / ткань, цвета: белый / INARI 23, дуб сонома / INARI 23, дуб медовый / INARI 91, темный орех / JAZZ 2

DARIUSZ

materiał: drewno lite bukowe / tkanina
kolory: biały / INARI 23, dąb miodowy / INARI 91, dąb sonoma / INARI 23, ciemny orzech / LARS 07
material: solid beech wood / cloth
colors: white / INARI 23, honey oak / INARI 91, sonoma oak / INARI 23, dark walnut / LARS 07
материал: массив бука / ткань
цвета: белый / INARI 23, дуб медовый / INARI 91, дуб сонома / INARI 23, темный орех/ LARS 07

HUBERT 8

materiał: drewno lite bukowe / tkanina, kolory: biały / INARI 23, dąb sonoma / INARI 23, dąb miodowy / INARI 91, ciemny orzech / LARS 07
material: solid beech wood / cloth, colors: white / INARI 23, sonoma oak / INARI 23, honey oak / INARI 91, dark walnut / LARS 07, wenge / LARS 07
материал: массив бука / ткань, цвета: белый / INARI 23, дуб сонома / INARI 23, дуб медовый / INARI 91, темный орех / LARS 07

GERARD 2

materiał: drewno lite bukowe / tkanina, kolory: biały / INARI 91, dąb sonoma / INARI 23, dąb miodowy / INARI 91, ciemny orzech / TORENT BEIGE
material: solid beech wood / cloth, colors: white / INARI 91, sonoma oak / INARI 23, honey oak / INARI 91, dark walnut / TORENT BEIGE
материал: массив бука / ткань, цвета: белый / INARI 91, дуб сонома / INARI 23, дуб медовый / INARI 91, темный орех / TORENT BEIGE

A

NEW ABBOT 33
ABISSO 284
ACORD 74
ACUNA 188
ACUNA S 188
ADMIRAL 313
ADRIANO 321
ADRIANO 2 321
ADRIANO SKID 327
AFINA 190
AFINA S 190
AGNES 303
AGUSTIN 265
AGUSTIN 2 265
AGUSTIN-M 265
ALABAMA 90 218
ALDA 364
ALESSIA 186
ALEXANDRA 187
ALFREDO 19
NEW ALICANTE 240 172
ALINA 240 178
ALISTER 318
ALOHA 90 217
NEW ALTER 10-11
ALVIN 324
AMANDA 1 260 179
AMANDA 2 260 179
NEW AMARETTO 185
AMARO 252
AMBASADOR 313
AMBER 160 209
AMBROSIO 59
AMORE 262
AMORINITO 240
AMORINITO XL 240
ANGELINA 194
ANGELO 240
NEW ANGER 194
ANNABEL 160 212
ANTICA 186
ANTICA M 186
ANTILLA 198
ANTON 56
NEW ARAKIS 184
ARAMIS 32
NEW ARANGO KM-1 137
NEW ARANGO KM-2 137
NEW ARANGO RTV-1 137
NEW ARANGO RTV-2 137
NEW ARANI 45
ARIANA 185
ARIZA 90 222
ARMANDO 269
ARMANI 5, 15
ARSEN 316
ASENSIO KM-1 146-147
ASENSIO KM-2 146-147
ASENSIO LAW-1 146-147, 199
ASENSIO RTV-1 146-147
ASENSIO S-1 146-147
ASENSIO W-1 146-147
ASPEN 55
ASTRAL 313
ATHENA 248
ATLANTIS 237
AURA 198
AUREA 189
AURELIUS 317
AVEIRO 246
AVELAR 57
AVIKO 276

B

B-30 304
B-31 304
B-34 303
B-39 302
B-43 300
B-48 303
B-50 300
B-51 301
B-52 299
B-53 299
B-54 300
BACARDI 73
NEW BAFRA 166
BAGIO 112
NEW BAKER 234
BALDUR 318
BALROG OKRĄGŁY 91
NEW BARCELONA 240 174
BARD 271
BARETTI 204
BARI 297
BARKLEY 363
BAROCK 363
BARON 72
BARRET 127
BARRIL 111
BARRY 98
BARTON 319
NEW BASILIO 234
BASSO 362
BAZALTO 241
BEGA 308
BELMIRO 243
BELTON 238
NEW BELUCI KM-1 135
NEW BELUCI KM-2 135
NEW BELUCI RTV-1 135
NEW BELUCI RTV-2 135
BEN 2 274
NEW BENJAMIN 2-3
NEW BENSON 162
BERGEN 327
BERKEL 319
BERLIN 79
BERTO 87
NEW BETINA 120 211
BETINA 140 211
BETINA 160 211
BETTY 203
BILBO 320
BILOTTI 56
NEW BILU 134, 135, 136
BINGO 331
BISHOP 252
BJORN 326
BLACKY 86
NEW BLASTER 263
BLISS 246
BLOOM 329
BOLERO 27
BOLIVAR KN-1 302
BOLIVAR REG-1 279
BOLIVAR REG-2 279
BOLIVAR ZESTAW 130
BONELLO 65
NEW BOOSTER 312
BORNEO KM-1 150-151
BORNEO KM-2 150-151
BORNEO LAW-1 150-151, 199
BORNEO LOZ 160 215
BORNEO LOZ-160 150-151
BORNEO REG-1 150-151
BORNEO RTV-1 150-151
BORNEO S-1 150-151
BORNEO SN-1 150-151, 226
BOSCO 293
BOSCO KWADRAT 293
BRANDON 106
NEW BRISA 160 206
BRODWAY 30
BROOKLYN 196
BROOKLYN S 196
BRUNO 39
NEW BUENO 362
BUGGI 362
NEW BUGGI 2 362
BULLET KM-1 148-149
BULLET KM-2 148-149
BULLET LAW-1 148-149, 199
BULLET RTV-1 148-149
BULLET S-1 148-149
BULLET W-1 148-149
BUNKY 90 221
BUSETTI 203
BUTTERFLY 272
BYRON 256

C

CABOTO 281
CABOTO 16 281
CADIZ 363
CALDO 99
CALIBER 126
CALPI 247
CALVANO 322
CALVO 293
NEW CALYPSO 36
CAMBELL 83
CAMILA 196
NEW CAMINO 163
CANARIA 198
CANCUN 276
NEW CANOA 184
CAPITAL 82
CAPRI 197
CARINA 182
CARINA S 182
CARINIO 260
CARLA 192
CARLITO 271
CARLOS 325
CARMELO 97
CARMEN 301
CARO 363
CAROLINA 196
CASEMIRO 67
CASPER 313
CASSANDRA-S 140 213
CASSANDRA-S 160 213
NEW CASSIDY 120 208
CASSIDY 140 208
CASSIDY 160 208
CASSINA 226
CASTEL 239
CASTRO 243
CAYDENCE 90 218
CECILIA 186
CECILIA S 186
CEZAR 237
CHARLES 26
CHAVEZ 318
CHICO 360
CHRONO 319
NEW CIELO 185
CINO 310
CIRILLA 189
CITRONE 365
CLARION 363
CLARION 2 364
NEW CLAUDIO 235
CLEMENTE 61
CLIF P-50 167
CLIF SL-50 167
CLIF ST-100 167
CLIF ST-50 167
CLIF W-100 167
CLIF W-50 167
NEW CLIO 322
CLUBBY 253
COBALT 114
COLLORIDO 311
COLORADO 76
COLT 320
CONFETTO 282
CONOR 292
CORAL 168
NEW CORDINA 182
NEW CORDINA S 182
CORDOBA 132
CORNELIUS 270
NEW CORONA 180 181
COSMO 188
COSMO S 188
CRICKET 276
CROCUS 260
CROWN 239
NEW CUBUS 312
CURIO 285
CYBORG 313

D

NEW DAISY 160 206
DAKOTA 195
DANCAN 22
DANILO 96
DANTE 194
DARIA 240 177, 180
DARIO 229
DARIUSZ 365
DARIUSZ 2 365
NEW DECLAN 228
DECO 283
DEFENDER 318
DELGADO 255
DELPHI 198
DENVER 67
DENZEL 326
DERBY 90 217
DERRICK 82
DESMOND 325
DESMOND 2 325
DIANA H 205
DIANA H KWADRAT 205
DIANA INTRO 205
NEW DIAVOLA 182
NEW DIAVOLA S 182
DICKSON 78
DICKSON 2 78
DICKY 129
DIEGO 2 364
DIEGO 3 363
DIESEL 21
DINGO 329
NEW DIUNA 182
DOLCE 90 221
DOMENICO 98
DOPIO 257
DORAL 328
DOROTEA 182
DOROTEA S 182
DRAGER 263
DRAKE 318
DUCAT 191
DUCAT S 191
NEW DUKE 315
DUMBO 328

E

EDERSON 322
EDGAR 33, 88, 89
EDGAR 2 31
EDITTA 193
EDMONDO 94
EDWARD 126
EGGY 296
ELANDA 140 214
ELANDA 160 214
ELEFANTE 38
ELEFANTE OKRĄGŁY 38
ELIZABETH 240 175
ELMO 310
EMILIO 31
EMILY 197
EMMA 240 176
ENRICO 253
ERIKA 204
ESSENT 285
ESTELLA 160 214
ESTELLA 90 220
ETHAN 312
NEW EVEREST 34-35
EVORA 160 209

F

FABIANO 109
FABIO 314
FABRIZIA 90 223
FALCAO 328
NEW FALONE 5
FANGOR 29
FANIS 75
FANIS OKRĄGŁY 75
FARA 185
FARGO 47
FATIMA 188, 191
FAUST 130
FAUST 3 130
FELICIA 190
FELIPE 266
FELIPE 2 266
FELIX 14
FEMINA 199
FERNANDO 20
FICARIA 246
FIDEL 331
FIDO 275
FIERRO KRZESŁO 295
FIERRO KWADRAT 292
FIERRO PROSTOKĄT 292
FIESTA 73
FILO 253
FINO 309
FIONA 226
FLAMINGO 187
NEW FLAVOR 40-41
FLORES 322
FLORIAN 105, 115
FODEN 250, 295
FODEN 2 250, 295
FOFANA 233
FOLLA 195
FORMO F1 161
FORMO F2 161
FORMO F3 161
FORMO K1 161
FORMO K2 161
FORMO K3 161
FORMO K4 161
FORMO K5 161
FORMO K6 161
FORMO K7 161
NEW FORMO K8 161
FORMO KM-1 160
FORMO KM-2 160
FORMO U1 161
FORMO U2 161
FORMOSA 187
FORUM 15
FOSTER 325
FRANCESCA 160 214
FRANCO 232
FRANKLIN 317
FRASER 236
NEW FRASER XL 268
NEW FREDY 228
FREEDOM 250
FREEMAN 315
FRESCO 328
NEW FRESH 231
NEW FRIDA 182
NEW FRIDA S 182
NEW FRIGOLA 282
FRODO 331
FROST 328
FRYDERYK 160/240 128
FUTURA 189

G

GALARDO 63
NEW GALEON 258
GANDALF 323
GARET 25
NEW GARIBALDI 37
GASPAR 236
GASPAR 2 236
NEW GASPAR XL 268
GATTO 243, 296
GAVIN 320
GELATO 259
GENESIS 183
GENESIS S 183
GERARD 2 365
GERONIMO 314
GERSON 270
NEW GIACOMO 42
NEW GIBSON 43
GILBERTO 314
GILDA 187, 191
GIMLI 331
GINA 193
GINO 115
GINTER 44
NEW GIORGIO 242
GIOVANI 30
GISELA 182
GISELA S 182
GIZA 185
NEW GIZMO 113, 121
NEW GLEN 234
GLOSTER 103
GOL 330
GOLIAT 314
GONZO 2 330
GONZO 4 329
GORETTI 183
GORETTI S 183
GOTARD 313
NEW GRACE 120 210
GRACE 140 210
GRACE 160 210
GRACJAN 117
GRADO 276
GREG 114

NEW GRENADA 240 172
GRIFON 245
GRIFON 2 245
GROSSO 309
GUIDO 233
GULIAN 95

H
H-1 289
H-15 289
H-44 289
H-45 289
H-46 289
H-64 287
H-69 289
H-86 290
H-88 288
H-89 288
H-93 290
H-95 288
NEW H-95_CS 288
H-96 287
NEW H-96_CS 287
H-97 287
H-100 289
H-101 288
H-102 288
H-103 288
H-110 290
H-112 290
H-113 290
H-114 290
H-116 290
H-117 289
H-118 287
H-119 287
H-120 290
H-121 287
H-122 289
H-123 290
H-124 289
H-125 289
H-126 287
NEW H-127 289
NEW HAGEN 231
NEW HAITI 362
HALIFAX 91
HAMILTON 326
HAMLET 319
HARBOR 321
HARISSA G 198
HARMONY 247
HARPER 322
HASEL 314
HAZARD 238
HELDER 324
HELDER 2 324
HENDERSON 45
HENRY 72
HERMES 254
NEW HEVELIUS 97
HILARIO 4, 12, 13
HILTON 324
NEW HOBAS 308
HOLLYWOOD 306-307
HOLLYWOOD 2 305
HOLLYWOOD 2 XL 305
HOLLYWOOD XL 306-307
NEW HOLTER 79
HORIZON 26
HORTON 259
HORUS 81
NEW HOVER 293
NEW HOVER KRZESŁO 295
HUBERT 8 365
HUDSON 292

I
IBIS BUTTERFLY 330
IBIS PARIS 330
IDEA 180 177
IGNAZIO 320
IKARO 249, 297
IKARO XL 249, 297
INDIANA 249, 297
INES 187
INFERNO 76
INFERNO KONSOLKA 301
INFINITY 192
ISMENA 191
ISO 327
ISO C 327
ITAKA 188
IVA 201
IVORY 284

J
NEW JACKIE 230
JACKSON 87
JAMAL 261
JAMES 48
NEW JASON 70-71
JASPER 131
JAVA 188, 195
JEFF 272
JENSEN 318
JORDAN 266
JOSEPH 103
JUKON 237
JULIA 311
JULIETA 187
NEW JULIUS 13

K
K66 360
K66S 360
K70 359
K85 357
K104 357
K147 358
K155 360
K186 360
K188 357
K194 357
K202 359
K209 359
K211 358
K214 342
K224 358
K245 348
K247 341
K285 342
K287 342
K290 345
K292 356
K303 342
K304 345
K309 359
K316 342
K332 355
NEW K332_CS 339
NEW K332_WD 341
K335 297, 343
K336 297, 343
K337 297, 343
K338 357
K344 341
K349 358
K360 348
K365 351
K366 351
K373 347
K377 350
K379 345
K384 353
K386 351
K392 356
K396 361
K400 297, 343
K401 297, 343
K402 348
K409 356
K410 351
K416 359
K417 355
K426 353
K429 350
K430 350
K436 344
K438 345
K442 357
K449 356
K450 353
K453 352
K454 353
K455 356
K458 353
K459 347
K460 345
K473 350
K474 345
K478 356
K481 346
K482 346
K485 353
K486 348
K487 350
K489 342
K490 294, 348
K491 295, 349
K492 294, 349
K493 347
K494 336
K495 337
NEW K495_CS 339
K497 346
K498 334
K499 344
K500 344
K502 363
K506 356
K508 343
K514 294, 349
K516 346
K517 344
K518 347
K519 338
K520 338
NEW K520_CS 339
K521 355
K523 334
K525 354
NEW K525_WD 342
NEW K525_WDF 342
K527 336
K528 335
K529 294, 349
K530 294, 349
K531 351
K532 294, 349
K533 336
K534 348
K535 337
K536 337
K537 344
K538 354
K540 335
NEW K540_WD 341
K541 297, 343
K542 335
K543 347
K544 361
K545 361
K546 337
K547 354
K548 354
K549 355
K550 337
K551 344
K552 351
K553 337
K554 335
K555 345
K556 345
K557 348
K558 350
K559 347
K560 354
K561 353
K562 361
K563 361
K564 333
K565 360
K566 360
K567 348
K568 333
K569 352
NEW K569_CS 339
K570 334
K571 334
K572 334
K573 336
K574 335
K575 346
K576 335
K577 356
K578 359
K579 334
K580 352
K581 340
K582 295, 348
K583 361
K584 357
K585 341
K586 361
K587 352
K588 336
K589 352
K590 346
K591 336
NEW K592_CS 339
NEW K593 332
NEW K594 341
NEW K595 332
NEW K596 332
NEW K596_CS 339
NEW K597 332
NEW K598 340
NEW K599 333
NEW K600 340
NEW K601 332
NEW K602 333
NEW K603 340
NEW K604 333
NEW K605 341
NEW K606_CS 339
NEW K607_CS 339
NEW K608 354
NEW K609 347
NEW K610 333
NEW K611 332
NEW K612 340
NEW K613 340
NEW K614_CS 339
NEW K615 340
NEW K616 341
KABIR KWADRAT 131
NEW KALUA 191
KAMALA 194
KAMALA S 194
KARIDA 194
KARIDA S 194
KARIM 262
KATARINA 160 212
KATIA 220 181
KAYLEON 160 210
KERRY BIS 364
KEVIN 321
KING 324
KING 2 324
KITTY 330
KONAMI 61
KÓŁKO KAUCZUKOWE 327
KRONOS 229
KSAWERY 116
KSENIA 240 176
KUBUŚ 330
KWADRO 202

L
LAMELLO 109
LANCE 133
LANIPA 198
NEW LARGO 160 206
LARIX 269
LARSON 88
LAVIDA 197
LEGARTO 85
LEILA 193
LEILA 2 188
LEVANTER 160 213
LEVANTER SZAFKA NOCNA 227
LIBERTO 244
LIBERTO 2 244
LIBERTO 3 244
LIMA B-1 157, 311
LIMA KM-1 159
LIMA KM-2 159
LIMA KM-3 159
LIMA KM-4 159
LIMA LOZ-120 159, 215
LIMA LOZ-90 159, 215
LIMA PR-1 168
LIMA REG-1 159
LIMA REG-2 159
LIMA REG-3 158
LIMA RTV-1 159
LIMA S-1 158
LIMA S-2 158
LIMA S-3 158
LIMA SL-1 156
LIMA SN-1 156, 227
LIMA ST-2 157, 168, 280
LIMA ST-3 168
LIMA STELAŻ 159
LIMA W-1 156
LINDA 120 223
LINDA 140 223
LINDA 90 223
NEW LIRA 184
LIVERPOOL 66
LIVO KM-100 280
NEW LIVORNO 293
NEW LOARA 189
NEW LOARA S 189
LOBSTER 230
LOCA 189
LOCARNO 96
LOPEZ 39
LORIS 262
LOTUS 319
LOZANO 49
LUCIANO
LUINI 281
LUINI 16 281
NEW LUIS 242
NEW LUMI 276
LUNGO 65
LUXOR 239

M
MACAR 313
NEW MACARENA 90 218
MADERA 160 207
MAGNETA 183
NEW MAGNUM 183
NEW MAGNUM S 183
NEW MAGNUS 92-93
MALCOLM 131, 132
MALOMI 183
NEW MALTA 269
NEW MAMBO 182
NEW MAMBO S 182
NEW MANGO 231
MANTUS 326
MANUEL 25
MARCO 59
MARCUS 313
MARGARET 3 260 179
MARGARITA 160 209
MARIFFA 198
MARIJA 200 174, 180
MARINELLA 225
MARIO 323
MARISOL 160 210
MARONI 260
MARVEL 256
NEW MARVIN 16-17
MASON 314
MASSIVE 80
MASSIVE 2 83
MASSIVE 3 48
MASTER 298
MATA PODŁOGOWA 331
MATADOR 272
NEW MATEUS 312
MATILDA 90 220
MATRIX 3 329
MAURYCY 117
MAX 2 274
MAX BIS PLUS 274
NEW MAXWEL 323
MEDEA 195
MEGAN 304
MELBY 295
MELTON 36
MENTONA 2 196
MERCURY 192
MERCURY 2 192
MERCURY 3 190
MERCY 77
MERIDA 160 211
MERRY 241
MERRY 2 241
METRO 280
MEZO B-1 154-155
MEZO KM-1 154-155
MEZO KM-2 154-155
MEZO KM-3 154-155
MEZO KM-4 154-155
MEZO REG-1 154-155
MEZO RTV-1 154-155

MICHELLE 193
MIDAS KRZESŁO 298
MIDAS STÓŁ 298
MIGUEL 100
MILANO 1S 251
MILANO 2S 251
MILANO 3S 251
MILTON 129
MINTY 275
NEW MISHEL 322
MISO 308
MISTRAL 53
MIYA 364
MIYAKI 46
MOBIL 298
MOBIUS BIURKO 2S 152-153
MOBIUS KOMODA 3S 152-153
MOBIUS PÓŁKA 50 152-153
MOBIUS REGAŁ 1D 152-153
MOBIUS REGAŁ 2D 152-153
MOBIUS STELAŻ 152-153
MOBIUS SZAFA 2D 152-153
MOBIUS SZAFKA 1D 152-153
MOBIUS SZAFKA 2D 152-153
MOBIUS SZAFKA NISKA 1D 152-153
MOBIUS SZAFKA NISKA 2D 152-153
MOCCA 254
MONACO 54
MONTY 275
MOON 284
MORATA 64
MORETTI 77
MORUS 46
MOSLER KRZESŁO 298
MOSLER LEŻAK 298
MOSLER STÓŁ 298
MOZART 105
MURCIA 201
MUSCAT 64

N

NANDO 129
NARVIK B-1 302
NARVIK REG-1 279
NARVIK REG-2 279
NEW NAVIGO 160 207
NEW NAXOS 258
NEA 200
NEA KWADRAT 200
NEAPOL 225
NEGRO 316
NELSON 102
NEW STARTER 2 132
NICEA 2 196
NICOLAS 102
NEW NICOSIA 184
NILS 311
NINA 3 H 204
NINA 5 204
NISA 198
NITRO 318
NITRO 2 318
NORD 55
NUBIRA 195
NEW NUGAT 184
NUNEZ 275

O

OLAF 319
OLMO 89
NEW OLYMPIC 228
OPTIMA 273
OPTIMA 2 273
ORCANO 316
OREO 185, 188, 195
ORINOKO 232
ORION 328
ORIS 330
ORLANDO 160 208
ORSO 90 219
OSARIO 186
OSKAR 296
OSLO 1S 267
OSLO 2S 267
OSLO 3S 267
OSMAN 20
OSVALDO 313
NEW OTIS 312

P

PABLO 316
PACHO 275
PADVA 140 212
PADVA 160 212
PAGONI 255
PALERMO 52
PAMPA 194
PANAMA 120 223
PANAMA 140 223
PANAMA 90 223
PANCO 329
PAOLA 185, 191, 192
PAR-1 279
PARADISE 264
PAREDES 316
PASCAL 58
PASTORE 252
PATINA 286
PATRIZIO 28
PAULINIO 271
PAXOS F-1 144-145
PAXOS KM-1 144-145
PAXOS KM-2 144-145
PAXOS LAW-1 144-145, 199
PAXOS REG-1 144-145
PAXOS RTV-1 144-145
PAXOS RTV-2 144-145
PEARL 286
PEDRO 100
PEGAS 259
PEREZ 81
NEW PERGO 165
NEW PERILA 184
PERŁA 260 173, 178
PERONI 23, 84, 120
PERUS 263
PESTO 229
NEW PILAR 183
PIREUS 44
PIVOT 111, 122
PIXEL 58
PIXEL 2 85
PIZA 225
PLATAN 19
PLAZA 283
POLARIS 216
POLLY 275
PORTO 2 330
POSTER 282
PRESTIGE SKID 327
PRESTON 324
PRIMA 2 227
PULSAR 273
PULSAR 2 273

Q

QUAD 323
QUBIK 110

R

RAMONA 184
RAMOS 314
RANDOM 2 KM-1 138-139
RANDOM 2 KM-2 138-139
RANDOM 2 LAW-1 138-139, 199
RANDOM 2 P-1 138-139
RANDOM 2 P-2 138-139
RANDOM 2 RTV-1 138-139
RANDOM 2 RTV-180K 138-139
RANDOM 2 RTV-2 138-139
RANDOM 2 RTV-3 138-139
RANDOM 2 S-1 138-139
RANDOM 2 W-1 138-139
RANDOM KM-1 140-141
RANDOM KM-2 140-141
RANDOM LAW-1 140-141, 199
RANDOM P-1 140-141
RANDOM P-2 140-141
RANDOM RTV-1 140-141
RANDOM RTV-180K 140-141
RANDOM RTV-2 140-141
RANDOM RTV-3 140-141
RANDOM S-1 140-141
RANDOM W-1 140-141
RAPID 327
RASMUS 296
RAVEL 254
RAYMOND 68
RAYMOND 2 69
RAYMOND 3 68
RAZOR 321
REG-10 279
REG-19 279
REGINALD 62
REGINALD 2 62
RELAX 325
RELAX 2 325
RICARDO 57
NEW RICKY 90 217
RINGO 104, 118, 119, 121, 123, 125
RINO 317
ROBERTO 270
ROBINSON 22
ROCCA 291
NEW ROGER 230
ROLO 198
ROMANO 323
RONDO 66
ROSA 192
RUBEN 119, 122, 127
NEW RUFINO 312
RUPERT 99
RUSSO 90 220

S

NEW SAILOR 321
SALIX 4
SALVADOR 28
SAMARA 2 160 213
SANDOR 49, 51
SANDOR 2 50-51
SANDOR 3 86
SANDRO 27
SANNA 90 219
SARA 307
SATURN 317
NEW SAXON 258
SCALITA 186
SCAMPI 232
SCOT 314
SEMIR 261
SEMIR 2 261
SERENITY 285
SERGIO XL 310
SEVILLA 197
SEVILLA S 197
SEWERYN 116
SHARK 291
SHELL 233
SIDNEY 324
SILVESTRO 29
SIMON 2 311
NEW SIRIUS 42
SNAKE 296
SNAP 164
SOCKET 317
SOFT 2 272
SOFT 2 XL 272
NEW SOLANO KM-1 134
NEW SOLANO KM-2 134
NEW SOLANO RTV-1 134
NEW SOLANO RTV-2 134
SOLARIA 257
SOLARIS 315
NEW SOLEFFO 283
SOLOMO 160 208
SONAR 314
SONATA XXL 323
SONIC 319
SORAYA 189
SORAYA 2 189
SORBUS 101, 104
SOREN 316
SORENTO 54
SPIN 2 322
ST-8 279
ST-9 279
ST-11 280
ST-12 280
ST-13 280
ST-14 280
ST-15 280
STANLEY 326
NEW STARK 189
NEW STARK S 189
STEVEN 323
STILO 326
STILO 2 326
STING 125
STOPKA 327
SUMATRA 90 222
NEW SUNSET 37
NEW SWIFT 312
SWING KM-2 142-143
SWING LAW-1 142-143, 199
SWING RTV-1 142-143
SWING S-1 142-143
SWING W-1 142-143
SYRIUSZ 216

T

TALBI 192
TALON 328
TAMARA 240 176
TATIANA 240 172
TEKSAS 324
THOMAS 323
TIAGO 90, 123, 124
TIAGO 2 124
TIAGO KWADRAT 110
TICO 276
TIMBER 320
TIMMY 329
NEW TIMOR 186
NEW TIMOR 2 185
NEW TIRANTE KM-1 136
NEW TIRANTE KM-2 136
NEW TIRANTE RTV-1 136
NEW TIRANTE RTV-2 136
TITAN 255
TIZIANO 23
TOLEDO 362
TOLEDO 2 362
TOLEDO 3 364
TOLIO 32
TONY 317
TORANO 286
TORINO 315
NEW TOWER 183
TRAFICA 198
TRAVERSO 193
TRAVERSO S 193
TRAVERTINO okrągła 193
TRAVERTINO S okrągła 193
TRIBECA 190
TULUZA 197
NEW TURI 160 207
TURYN 225
TYMON 2 202
TYRION 256

U

NEW UDON 235
UNIVERSE 3 190

V

VAGNER 43
VALDEZ 315
VALENTINO 60
VALERIO 323
VALERY 160 211
NEW VALETTA 164
VALOR 316
NEW VARNA 245
VASCO 242
NEW VECNA 235
VEGAS 63
VELO 363
VELVA 248
VENTO 169-171
VENUS 192
VENUS 2 190
VERDE 186
VERDI 363
VERONICA 160 216
VERONICA 90 216
VERSO 224
VERTIGO 24
NEW VESNA 6-7
VESUVIO 315
VESUVIO 2 315
NEW VICKER 184
VIGOR 327
VIKTORIA 240 175
NEW VINCE 9
VINCENZO 60
VINSTON 21
VIOLA 260 174, 180, 181
VIOLETTA 120 216
VIOLETTA 140 216
VIOLETTA 160 216
VIRE 317
VIRE 2 316
VIRE SKID 327
VISION 53
VITORINO 18
NEW VITRUS 9
NEW VIVA 247
VIVALDI 52
VIVIAN 240 173
VIXEN 312
VOLANT 74
VOLKER 238
VOYAGER 319

W

W11 277
W13 278
W24 277
W30 278
W33 277
W35 278
W45 277
W46 278
W50 278
W56 277
W57 277
W58 277
W60 277
W63 278
W66 277
W68 277
NEW W69 277
WEBER 320
WEBSTER 320
WENDY 240 173
WHISPER 249, 296
WILLIAM 128
WILSON 108
WINDSOR 95
WINNY 281
WONDER 264
WOODY 193
WOODY S 193
WU-8 278
WU-11 278
WU-13 278
WU-18 278
WU-31 278

X

XARELTO 107,108
XAVIER 80
XENA KWADRAT 196
XENA PROSTOKĄT 196
NEW XERON 312

Y

YOHANN 90

Z

NEW ZAHIR 264
NEW ZARIS 166
ZENGA 194
ZLATAN 296
ZOOM 316
NEW ZURICH 183

HALMAR

HALMAR